許容差についてはＪＩＳＢ０４０５（１９９１）の公差等級（粗級）に準ずる。

品番	品　　名	材 質	一台分個数	製作個数	備　　考
101	ﾛｰﾗ	STKM	1式		R-4214P　　W(めっき付)
102	ﾊﾟｲﾌﾟ軸	STKM	1式		呼ﾋﾞφ12 (φ11.8X1.0,W+40)
103	ﾌﾚｰﾑ	SS400	1式		[40X30X2.3
104	ﾊﾟｲﾌﾟ支手	STPG	1式		φ17.3(W+15)
105	連結金具	SS400	1式		ｵﾌﾟｼｮﾝ品

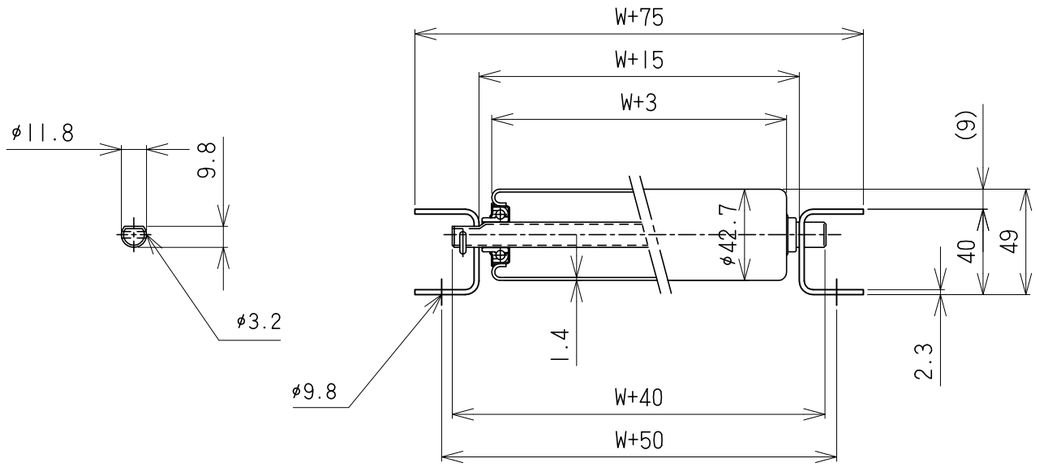

S (1:2)

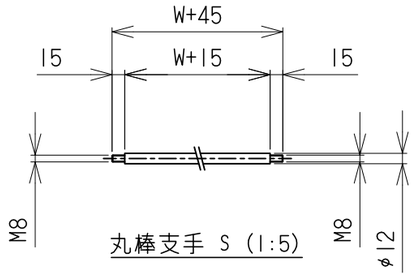

丸棒支手 S (1:5)

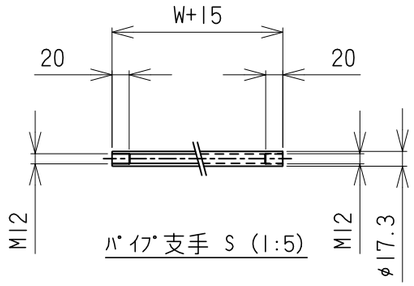

ﾊﾟｲﾌﾟ支手 S (1:5)

仕様

標準機長	L	1000,1500 2000,3000
ﾛｰﾗ幅	W	100～1000 50ﾋﾟﾄﾞ
ﾛｰﾗ間隔	P	50,75 100,150

ﾛｰﾗ間隔(P)

機長　L	呼称ﾋﾟｯﾁ	実ﾋﾟｯﾁ
1000	75	77
1000	150	142
2000	75	77
2000	150	154

＊ 上記の機長とﾋﾟｯﾁの組合せの場合
実ﾋﾟｯﾁが変わります。

支手

ﾛｰﾗ間隔 P	形状	ｺﾝﾍﾞﾔ機長 L	支手本数
50	φ12 丸棒(M8ﾈｼﾞ)	～1500　未満	2本
75 100,150	ﾊﾟｲﾌﾟ支手 φ17.3X3.2	1500～2400　未満	3本
		2400～3000	4本

支手位置(3000Lの場合)

ﾛｰﾗ間隔 P	A	B	C	D	E
50	200	850	900	850	200
75	225	825	900	825	225
100	200	900	800	900	200
150	175	950	750	950	175

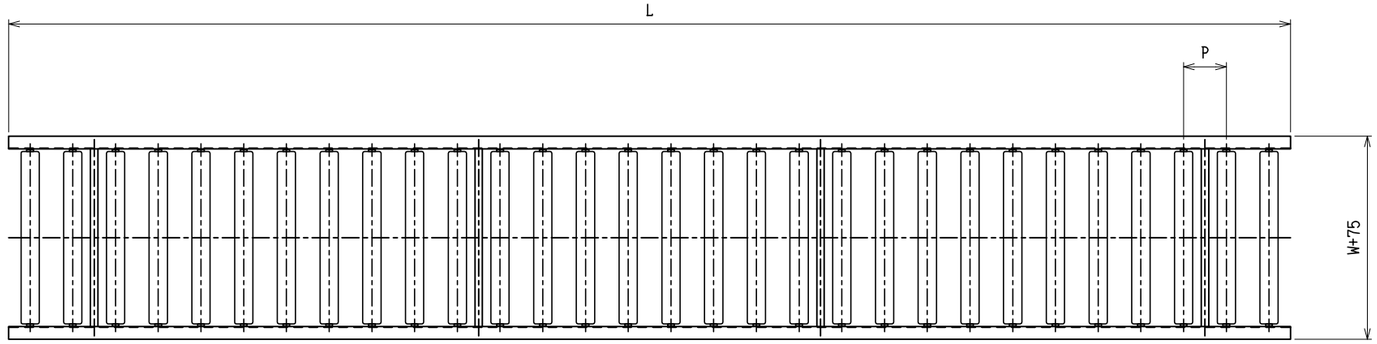

脚取付穴寸法

＊ 機長が1000,1500の場合、ｾﾝﾀｰの加工はありません。

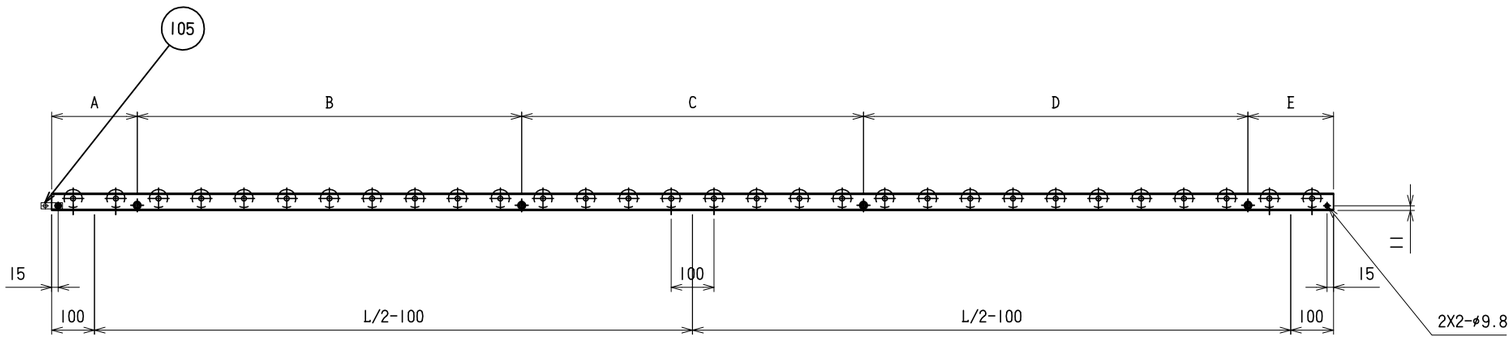

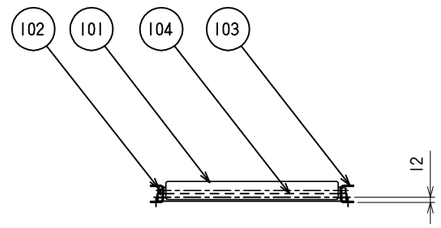

改訂番号	年 月 日	改 訂 事 由	担当
4			
3			
2			
1			

尺度	1:10	
日付	2010/09/01	
承認	検図	製図
田嶋	相馬	藤田

客先　　殿

名称　ｽﾁｰﾙ製ﾛｰﾗｺﾝﾍﾞﾔ R-4214PL

株式会社 マキテック

図番　R-4214PL-01-00-000

原紙サイズ　A2