SCC-40B シンプルチェーンコンベヤ

鉄フレーム　鉄レール　中量機種

チェーンコンベヤとして高い剛性を持ち、
交換可能な鉄チェーンレールで
構成されているため、
耐久性に優れています。

標　準　脚（2BK脚）C60 × 30 × 10 × 2.3t（カタログP101）
オプション（JLK脚）C70 × 30 × 10 × 2.3t（カタログP101）

（単位 ㎜）

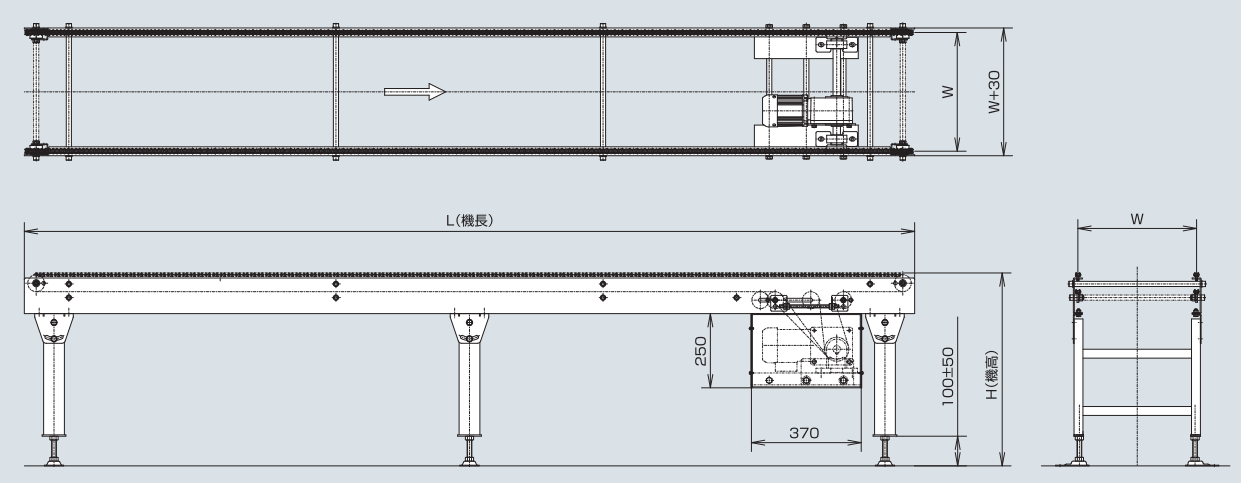

■ 仕様

（単位 ㎜）

型　式	SCC-40B
使用チェーン	#40 小判型スチールチェーン
チェーン幅（W）	300～1,000
フレーム	[90×30×3.2
機長（L）	max10,000
機幅	チェーン芯々幅+30
機高（H）	min450
搬送能力（kg/m）	max100
搬送速度（V）（m/min）	max20
モーター出力（kW）	0.1 0.2 0.4 0.75
電源	AC200V（三相）
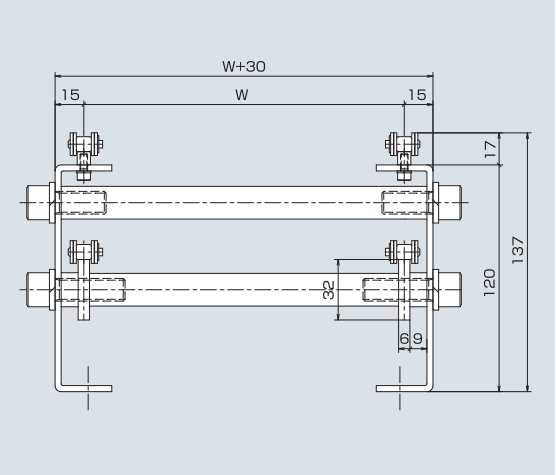
※使用条件の組合せにより上記仕様が変わる場合もあります