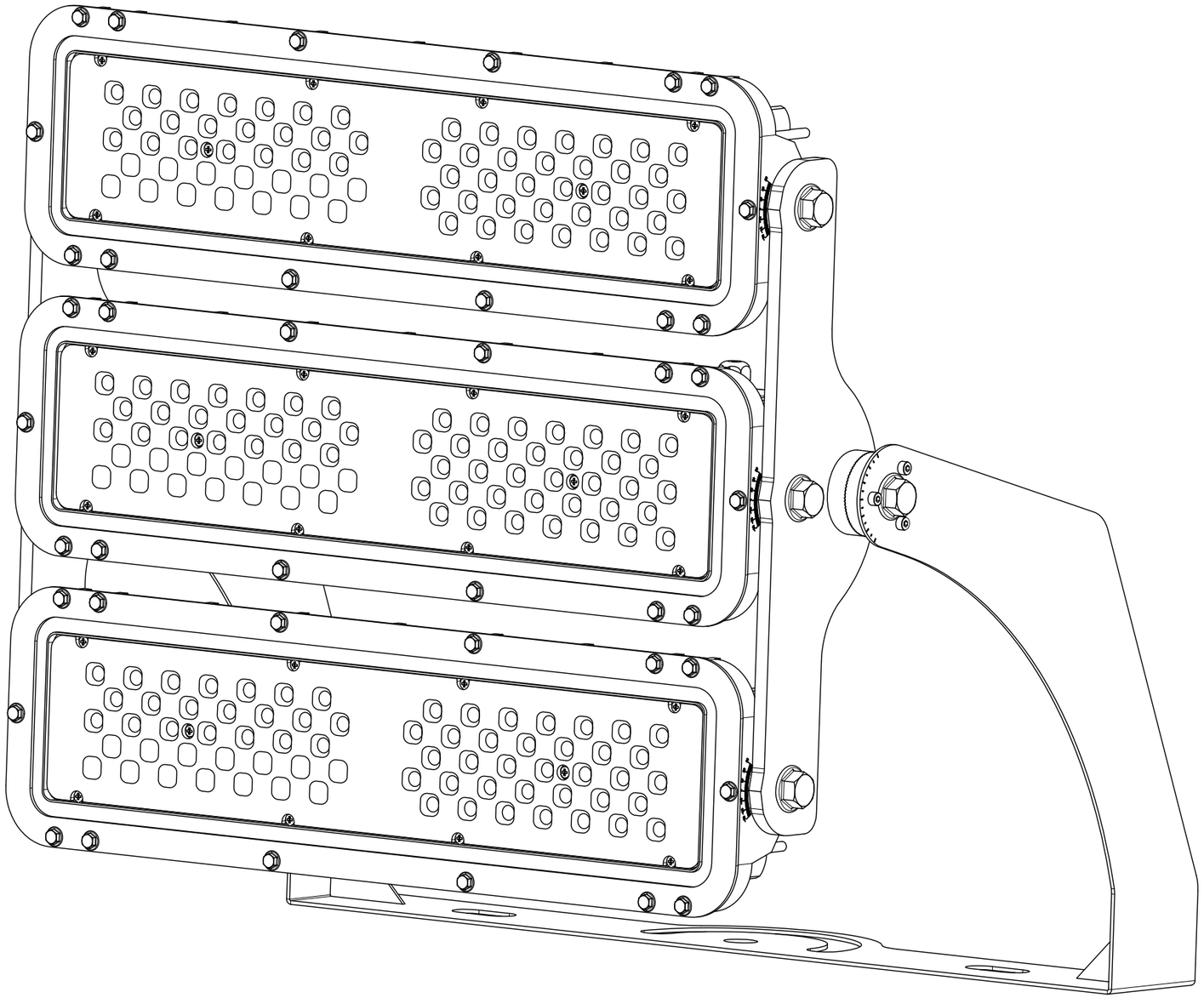

タイプ	ブラケット
消費電力	420 W
全光束	37800 Lm
光効率	90 Lm/W
色温度	5000 K
演色性	Ra 75
配光角	10°・22°・55°・120°
設計寿命	50000 時間
電源	外付け
本体重量	23.2 Kg
材質	本体：アルミ
	フロントカバー：強化ガラス
	ブラケット：鋼板（SPHC）
動作温度	−30 ℃~50 ℃
入力電圧	AC100−220 V

△		工番		1:3			
△		日付	2017,09,11	尺度			
△		検認		検図	作図	王	名称 屋外用投光器（姿図）
△							
△		MAKI 株式会社 マキテック					図番 MPL−FL−420
△							
△							