品番	材番	品名	図 番	W	L	鋼材コード	鋼材寸法・材質	重量	数量	総数量
1		40形1灯用落下防止逆富士型器具							1	

取付タイプ	G13
タイプ	逆富士型
適応サイズ	40形
取付本数	1灯
給電方法	片側

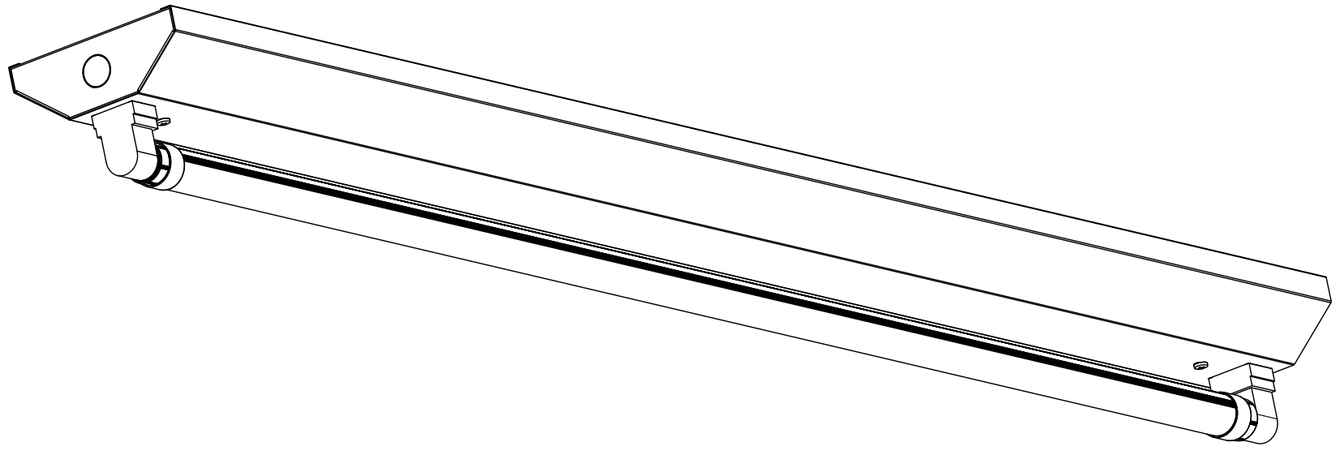

工番		1:4					
日付	2018,03,21	尺度					
検認		検図		作図	王	名称	40形1灯用落下防止逆富士型器具（姿図）
MAKI 株式会社マキテック						図番	MPL−GKG−40−1