| 品番 | MPL-HB-150 | タイプ | 高天井用LED照明器具 | | |
|---|---|---|---|---|---|
| | | 電源 | 本体内蔵 | 演色性 | Ra75 |
| 全光束 | 24,000lm | 動作温度 | -30℃～50℃ | 保存温度 | -40℃～80℃ |
| 色温度 | 5,000K | 設計寿命 | 50,000時間(Ta 25℃) | 本体重量 | 6.8kg |
| 定格消費電力 | 150W | 固有エネルギー消費効率 | 160lm/W | 配光角 | 120° |
| 定格入力電圧 | AC100V-240V | 定格周波数 | 50/60Hz | 調光 | 非調光 |
| 本体材質 | 鋼板 | 照射面材質 | 強化ガラス | 保護等級 | IP66 |
| 適正交換時期 | 8～10年 | 耐用限度 | 15年 | | |

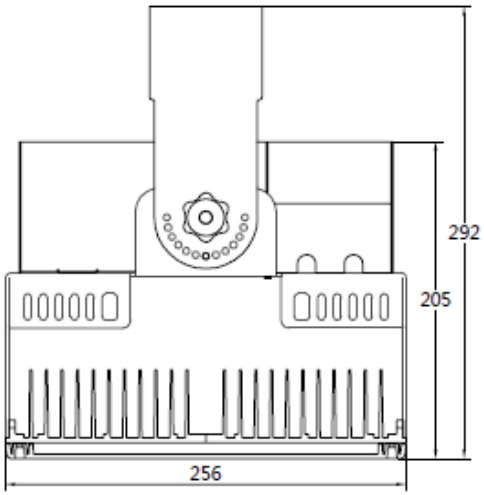


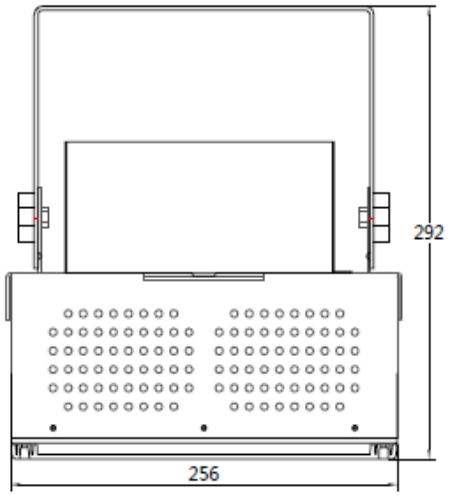


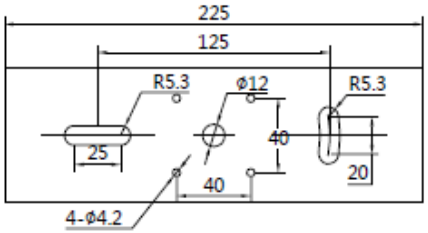


| 消費電力はJIS C 8105-3の試験方法による。 | 製品仕様書 | | | 作成:更新 | 2024/9/20 |
|---|---|---|---|---|---|
| | yamada | kajiura | makaya | MAKI 株式会社 マキテック | |