品番	材番	品名	図 番	W	L	鋼材コード	鋼材寸法・材質	重量	数量	総数量
1		直管LEDランプ 40形							1	
	1	カバー					ポリカーボネート		1	
	2	G13口金					PC+銅ピン		2	

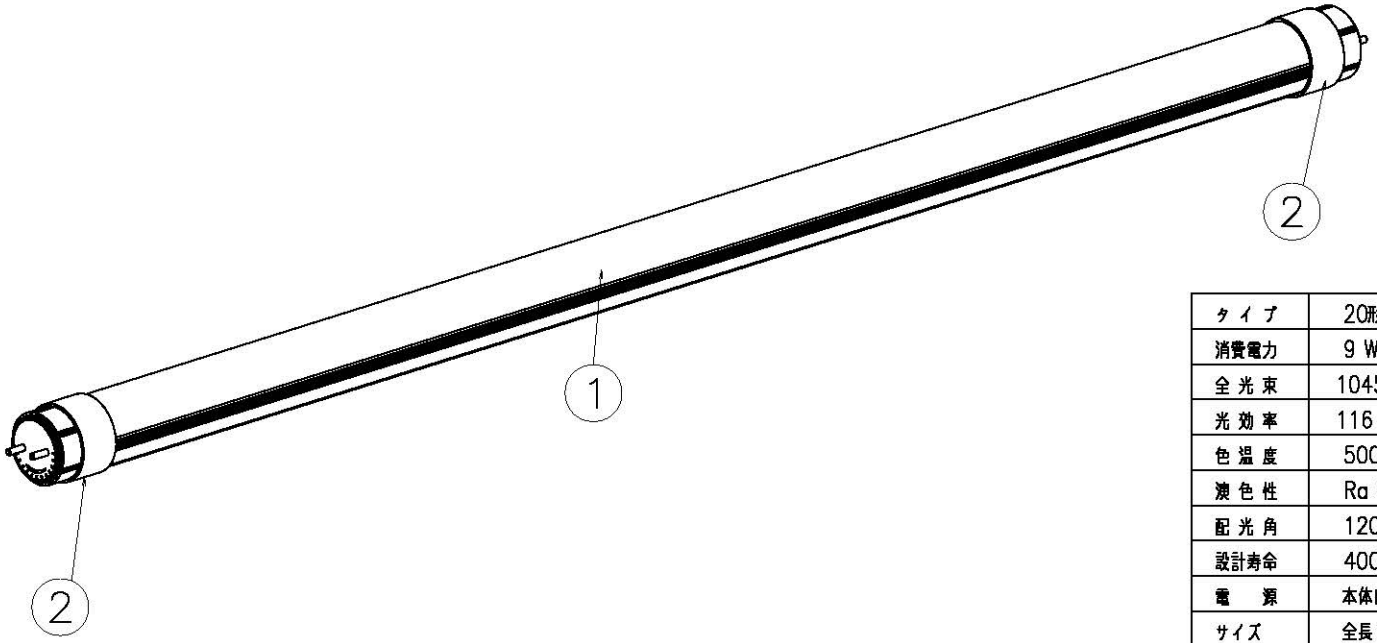

タイプ	20形
消費電力	9 W
全光束	1045 Lm
光効率	116 Lm/W
色温度	5000 K
演色性	Ra 80
配光角	120°
設計寿命	40000 時間
電源	本体内蔵
サイズ	全長600mm
材質	本体：ポリカーボネート
	背面カバー：アルミ
動作温度	−20℃ ～ 45℃
入力電圧	AC90−240 V

工番		1:2			
日付	2017,05,02	尺度			
検認		検図		作図	王
名称	直管LEDランプ 20形 （姿図）				
図番	MPL−T8−09/11P				

株式会社マキテック