品番	材番	品名	図 番	W	L	鋼材コード	鋼材寸法・材質	重量	数量	総数量
1		直管LEDランプ 40形							1	
	1	カバー					ポリカーボネート		1	
	2	G13口金					PC+銅ピン		2	

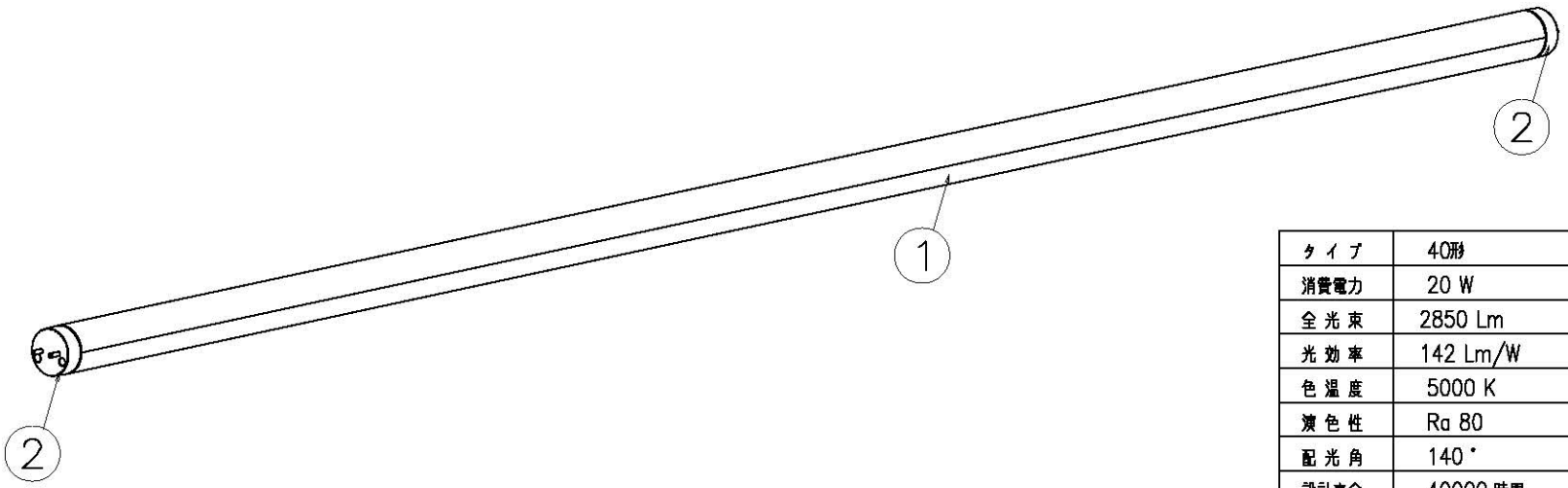

タイプ	40形
消費電力	20 W
全光束	2850 Lm
光効率	142 Lm/W
色温度	5000 K
演色性	Ra 80
配光角	140°
設計寿命	40000 時間
電源	本体内蔵
サイズ	全長1198mm
材質	本体：ポリカーボネート
動作温度	−20 ℃ ~ 40 ℃
入力電圧	AC100−240 V

工番		1:3					
日付	2017,05,02	尺度					
検認		検図		作図	王	名称	直管LEDランプ 40形 （姿図）
MAKI 株式会社 マキテック						図番	MPL−T8−20/30P