許容差についてはＪＩＳＢ０４０５（１９９１）の公差等級（粗級）に準ずる。

仕様 ＼ 型式		ALB-TBL-900N
全長	(L)	900
取付ﾋﾟｯﾁ	(P)	800
荷重(kgf)	内圧0.5MPa	280
空気消費量	(N ℓ)	6.75
目安自重	(kg)	17.5

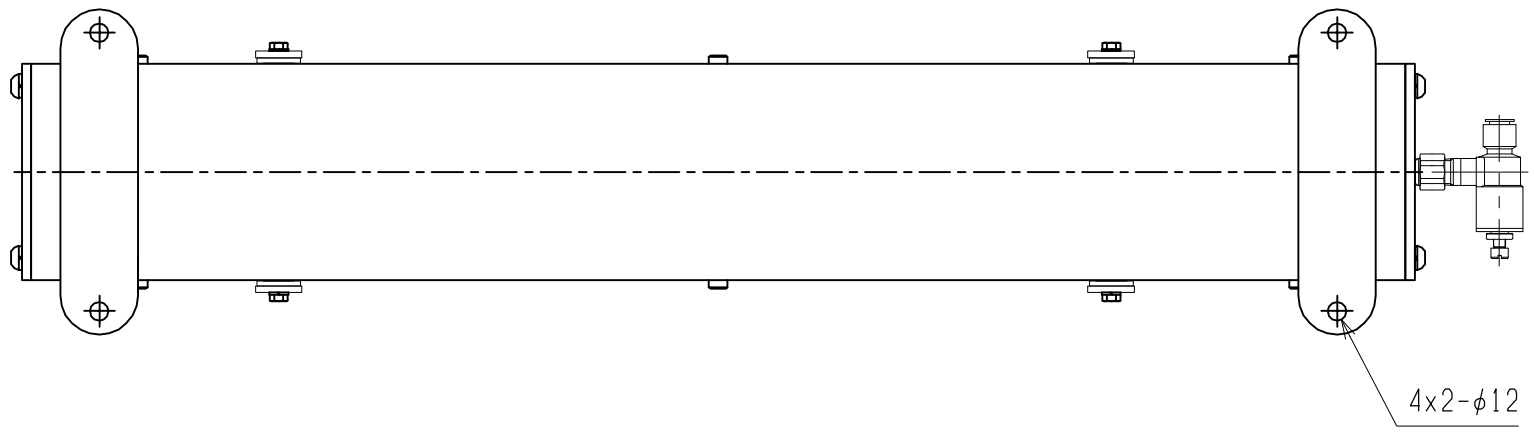

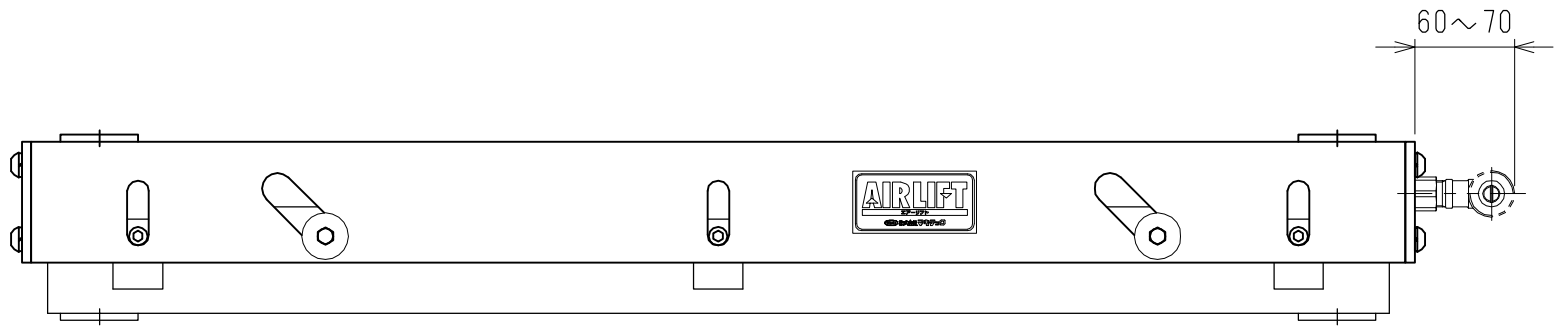

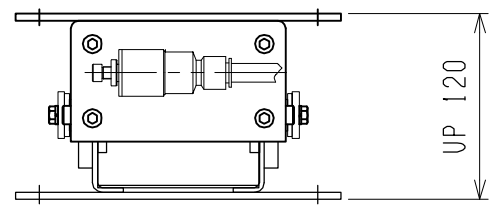

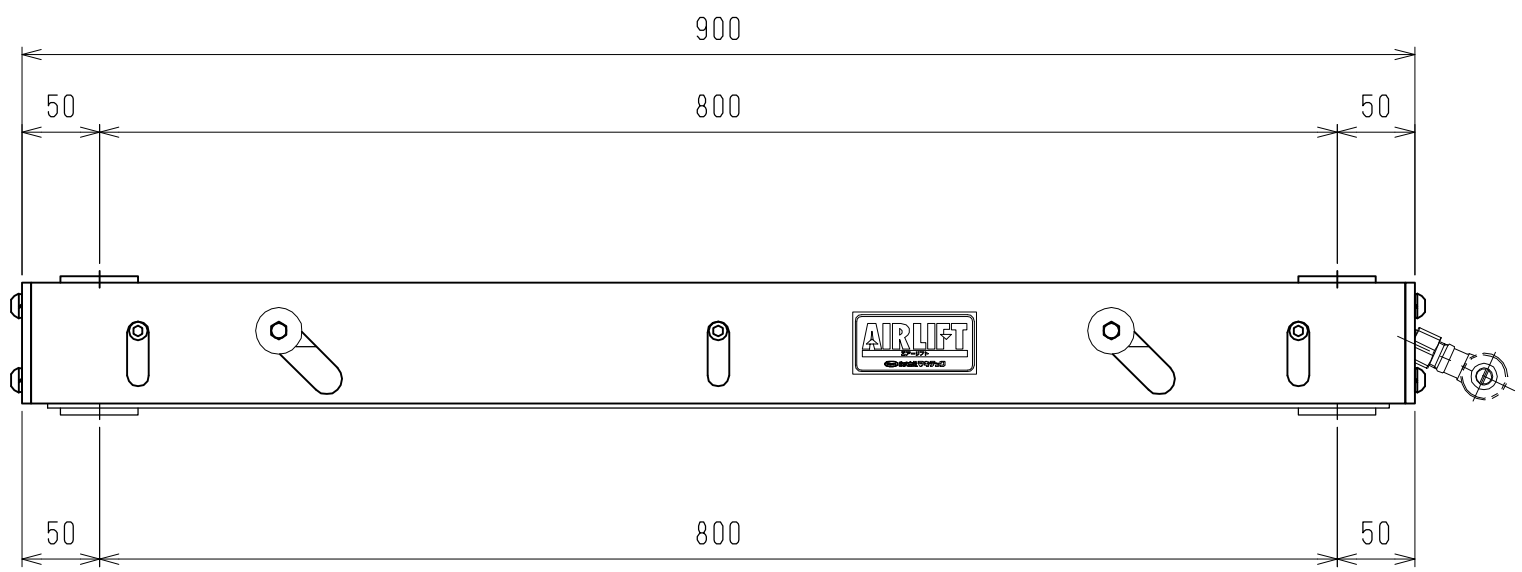

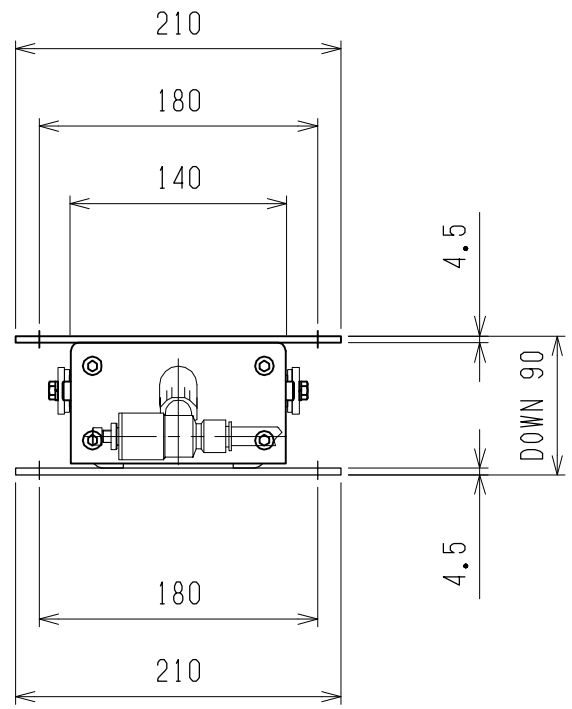

改訂番号	年月日	改訂事由	担当
4			
3			
2			
1			

尺度	1:5		
日付	2011/11/18		
承認	検図	製図	

客先 殿

名称 エアーリフト

株式会社 マキテック

図番 ALB-TBL-900N

原紙サイズ　A3