BELGOTCH

ベルゴッチ

Vol.1

makitech

ベルゴッチ

株式会社マキテック

考える物流…Makitech Industrie 4.0

株式会社 マキテック

http://www.makitech.co.jp

E-mail…info@makitech.co.jp

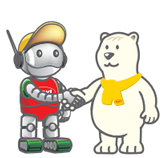

※製品仕様は、予告なく変更する場合があります。予め、ご了承ください。

R0606A-0000 J.

株式会社 マキテック

BELGOTCH
ベルゴッチ

機種も加わり、進化したベルゴッチシリーズ。

Model 34-S1, Model 34-G1

スタンダードモデル　ダコーレスモデル

P009～010

細部にわたり徹底改良、優れたコストパフォーマンスを実現。

駆動部には透明カバーを採用。チェーンの緩みやベルトの張りも一目でわかり、給油もカバーを外すことなく簡単に行うことができます。

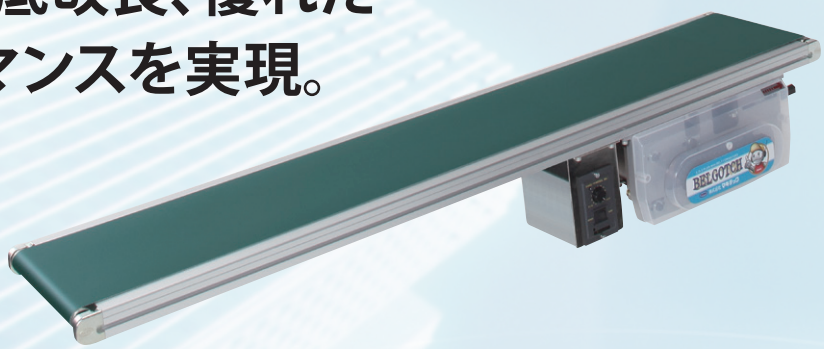

側面カバー

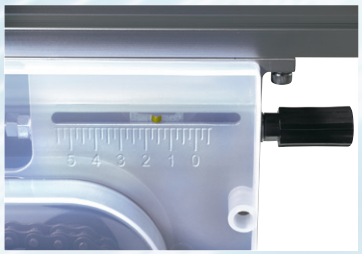

テンション調整用目盛

■電気用品安全法（PSE）への対応について

弊社の標準ベルトコンベヤは固定し、安全な状態でご使用ください。移動して不特定な場所でお使いになる場合は、「可搬型」として電気用品に該当し、「電気用品安全法」の適用を受けます。同法の技術基準に適合した製品につきましてはお問合せください。

電気用品安全法とは … 電気用品の製造、販売等の規制と安全性の確保のため民間事業者の自主的活動の促進により、電気用品による危険、障害の発生を防止することを目的に施行された法律です。特に高い安全性の確保が求められる、一般家庭等の屋内配線設備に直接接続する(コンセントから直接電気の供給を受ける)電気用品が規制の対象になります。

危　険	取り扱いを誤った場合に、危険な状況が起こりえて、死亡または重傷を受ける可能性が想定される場合
注　意	取り扱いを誤った場合に、危険な状況が起こりえて、中程度の傷害や軽傷を受ける可能性が想定される場合、および物的損害のみの発生が想定される場合

なお「注意」に記載した事項でも、状況によっては重大な結果に結びつく可能性があります。いずれも重要な内容を記載していますので必ず守ってください。

使用環境

温度環境	0℃～40℃（凍結しないこと）
湿度環境	85%以下（結露しないこと）
高　　度	標高1000m以下
設置場所	屋内（直射日光を避け、水のかからない場所）
標準環境	腐食性ガス、爆発性ガス、蒸気、等のないこと

※静電気によるモータ、ドライバの破損を防ぐため必ずアース線を接地してください。

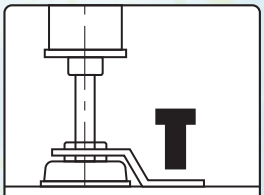

床に脚を固定する事

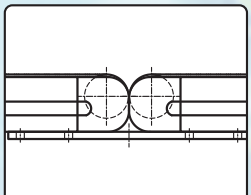

前後コンベアを連結する事

「使いやすい高性能」をテーマに多彩な機能を満載した搬送コンベヤです。

スーパーミニドライシリーズ

P083～088

小径ローラを使用した小物搬送に適したコンベヤです。

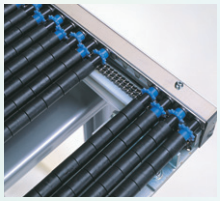

※[左]SMD-DC　[右]SMD-C

●ローラピッチ

最小20㎜ ※SMD-CHは30㎜

ミニローラのバリエーションも豊富で、搬送物を任意の位置に停止・ストック（蓄積）ができます。ストッパー、プッシャー装置を取り付けることで多機能なレイアウトを可能にしたコンベヤです。

【ベルゴッチ】オプション

P105～108

作業テーブル

【Type34フレーム用】

組立、包装、袋詰、検査などの作業としてのラインに使用。

【デコラテーブル（BMT）】

【導電マットテーブル（BDT）】

【ステンレステーブル（BST）】

制御ユニット

■ＭＳ１（使用例）

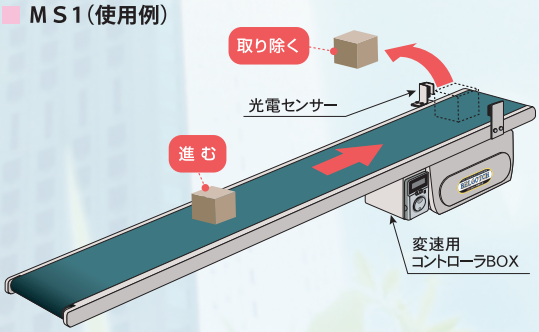

センサー制御

■**ＭＳ１：センサー停止**
搬送物がセンサーを遮光すると（コンベヤ出口側にセンサー取付）コンベヤが停止、搬送物を取り除くなどして光電センサーが透過するとコンベヤが起動します。

■**ＭＳ２：センサー起動／センサー停止**
搬送物が入口側センサーを遮光すると（コンベヤ出入口側にセンサー取付）コンベヤが起動し出口側センサーを遮光すると停止します。

タイマ制御

■**MT1：センサー起動／タイマ設定時間後停止**
搬出物が入口側センサーを遮光すると（コンベヤ入口側にセンサー取付）タイマ設定時間後起動しタイマ設定時間後コンベヤが停止します。（タイマセット時間範囲 0.05秒間～300時間）

■**MT2：タイマ起動／タイマ停止**
ツインタイマの設定時間にて、コンベヤの起動及び停止を繰り返します。（タクト運転）（タイマセット時間範囲 0.05秒間～300時間）

カウンタ制御

■**MC1：カウンタ／センサー（カウント表示）**
搬出物がセンサーを遮光するたびに、1カウントしてトータルカウントを表示します。（表示：8桁、LCD表示）

■**MC2：カウンタ／センサー（カウントアップ後停止）**
センサーが搬送物を検知（センサーを遮光）するたびに1カウントし、設定された数に応じてコンベヤ停止、リセットで再起動します。（表示：6桁、ＬＣＤ表示）

アラエ～ル

食品・農水産・化学・薬品業界等に最適!

アラエールシリーズのバリエーションです。

ベルトタイプ

食品搬送に最適な、洗えるステンレス製コンベヤ。

※AR40-S1

防水モータで
洗浄も可能

ベルトは抗菌・防カビ
耳ほつれ防止仕様

エンボス加工付フレームで
スムーズな搬送

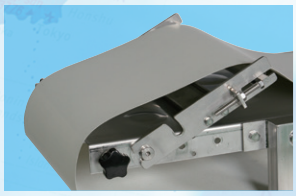

ベルトゆるめ装置で
洗浄も楽に

テフロンメッシュタイプ

耐熱・耐寒・非粘着のテフロンベルト使用。

食品の付着を防ぎ直接搬送に最適です。
UV照射、遠赤外線乾燥ライン等にもご使用いただけます。

※AR60-F2

【標準ベルト】

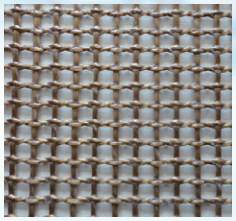

ローラタイプ

水切り・通気性の良いローラ搬送タイプ。

※AR12-KD

ベルト搬送と異なり空間面積が大きく水切り・通気性の良いローラ搬送ですので汚れが付きにくく水洗いも容易で衛生的です。

洗えるオールステンレス製の搬送コンベヤです。

LEDタイプ

異物混入チェックに最適なLEDバックライトタイプ。

※AR90-HM3

異物発見に強い味方!
バックライトにより小さな異物も見逃しません。
ベルトゆるめ装置付き、
ダコーレス仕様

セパレートテーブル

省スペースでの方向転換、ラインレイアウトに。

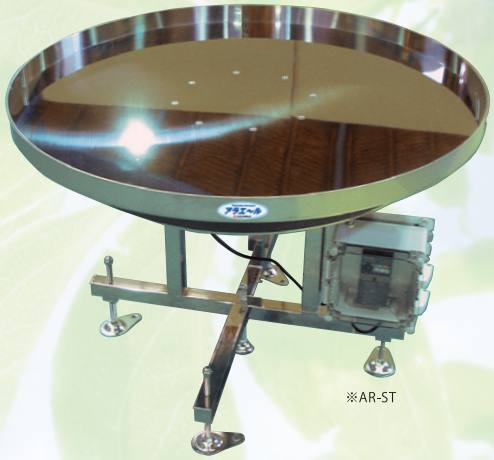

※AR-ST

ベルトコンベヤ末端のストックヤードや方向転換。
また、アッセンブリー後のターンコンベヤ等、
効率的なラインレイアウトにご使用ください。

カップコンベヤ

P076～082

小物・バラ物を荷こぼれなく運び上げる事ができます。

独自の特殊カップ構造採用により、
使いやすくて高性能な
傾斜搬送コンベヤです。
衝撃を軽減し、製品をキズ等から守る
樹脂ベルトカップと、高温の搬送物や、
金属性スクラップ搬送にも対応可能な
スチールカップをご用意しています。

※TYPE MCJ15

BELGOTCH 工場製作事例

ハネ上げコンベヤ

印字用ベルトコンベヤ

スクラップ処理搬送コンベヤ

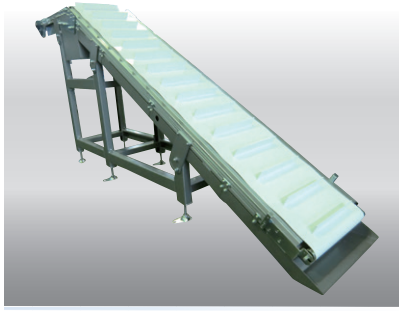
特殊サン付コンベヤ

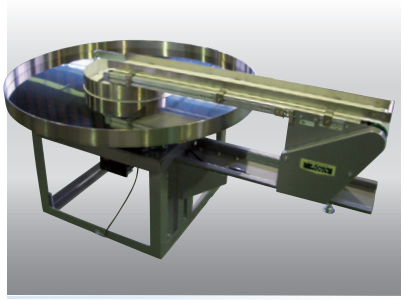
特殊ターンテーブル付ベルトコンベヤ

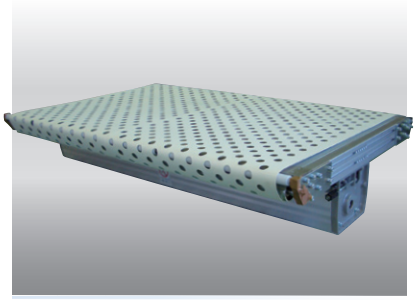
特殊ベルトコンベヤ

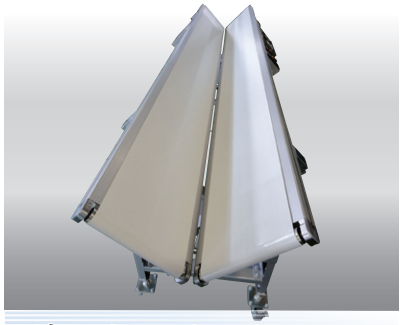
V字ベルトコンベヤ

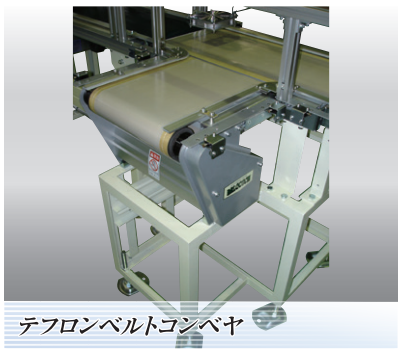
テフロンベルトコンベヤ

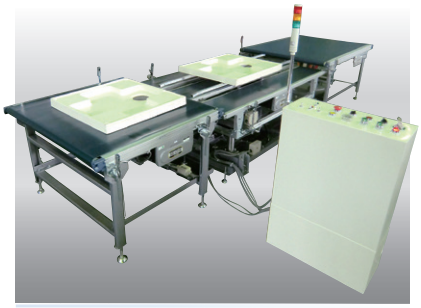
計量ラインコンベヤ

検査ラインコンベヤ

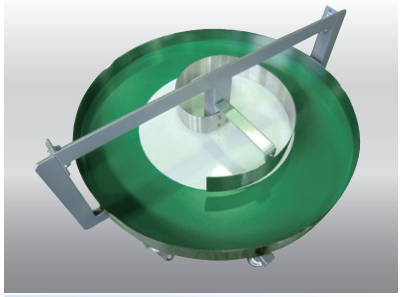
特殊ガイド付ターンテーブル

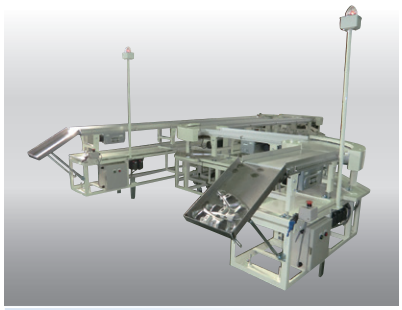
部品搬送ライン

袋詰製品ならしコンベヤ

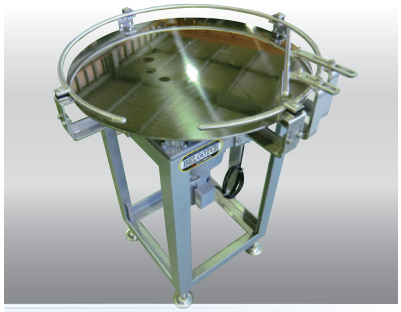
特ターンテーブル

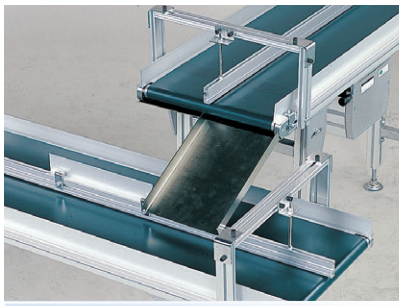
組合せガイド

アラエ～ル 工場製作事例

コロスラットコンベヤ

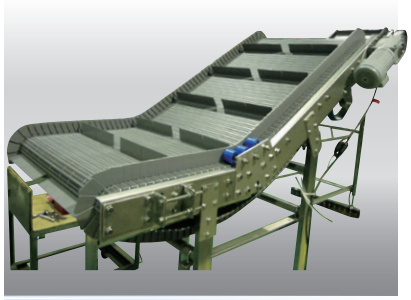
サン付プラスチックベルトコンベヤ

バランスネットコンベヤ

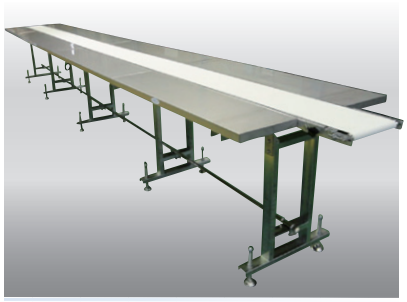
作業テーブル付ベルトコンベヤ

特殊作業テーブル付ベルトコンベヤ

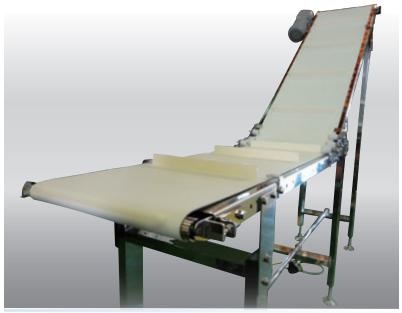
特殊サン付ベルトコンベヤ

2段式SUSローラコンベヤ

SUSピロ受けコンベヤ

プラスチックメッシュコンベヤ

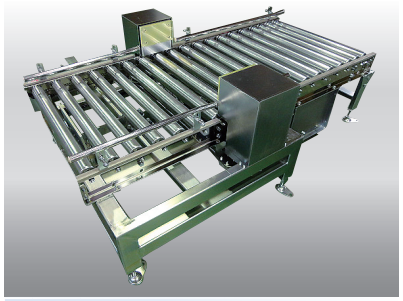
位置決めコンベヤ

引き込み装置付コンベヤ

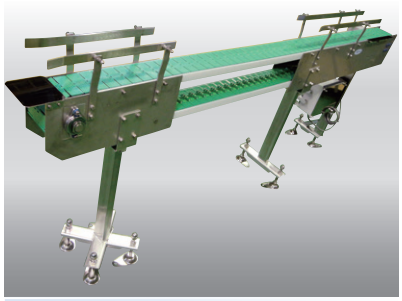
樹脂トップチェンコンベヤ

LED搭載コンベヤ

BELGOTCH

ベルゴッチ

CONTENTS

ベルゴッチ

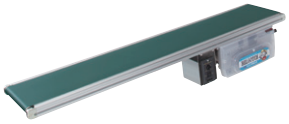	●スタンダードモデル ●ダコーレスモデル	ModeL 34-S1 ModeL 34-G1	P009～010
	●タイミングベルトコンベヤ ●スタンダードタイプ ●短幅タイプ	TB-AC Type12-S1 Type34-N1	P013～015
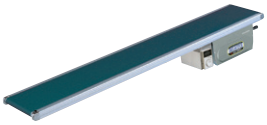	●スタンダードタイプ　●ダコーレスタイプ ●フルベルトタイプ　●ハイスピードタイプ ●チルトタイプ　●トラフベルトタイプ ●ローラエッジダコーレス/ナイフエッジタイプ ●ジョイント/ダコーレスタイプ ●超小型タイプ	Type34-S1/G1 Type34-FB1 Type34-H1/T1 Type34-V1 Type34-RG1N/K1N Type34-J1P/JG1P Type34-M1	P016～026
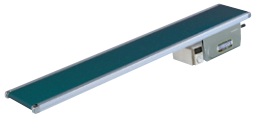	●ステンレスパーツタイプ	Type34-SW1/GW1	P027～028
	●スタンダードタイプ ●ダコーレスタイプ ●サン付ベルトタイプ ●トラフベルトタイプ ●ローラエッジダコーレス/ナイフエッジタイプ ●伸縮タイプ	Type34-S2P/G2P Type34-D2P/V2P Type34-RG2P/K2P Type34-F2 Type34-S3N	P030～037
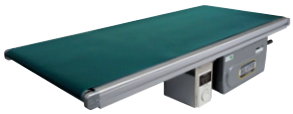	●スタンダードタイプ ●ダコーレスタイプ ●キャリヤスタンダードタイプ ●チルトタイプ ●スタンダードタイプ ●サン付ベルトタイプ	Type40-S1/G1 Type40C-S1/T1 Type40C-S2P/D2P	P038～042
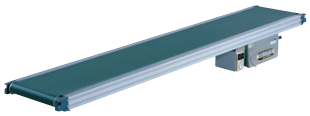	●スタンダードタイプ ●ダコーレスタイプ ●24時間タイプ ●チルトタイプ ●トラフベルトタイプ ●ローラエッジダコーレス/ナイフエッジタイプ ●スタンダードタイプ･強力型タイプ ●幅広タイプ ●ジョイントダコーレスタイプ	Type60-S1/G1 Type60-FT/T1/V1 Type60-RG1N/K1N Type60-SZ1P/GZ1P Type60-SH1P/GH1P Type60-JG1P	P043～052

	●プラスチックベルトタイプ	Type60-P2P	P053
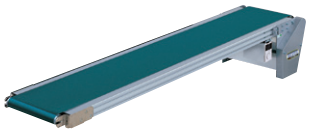	●スタンダードタイプ ●ダコーレスタイプ ●チルトタイプ ●トラフベルトタイプ ●ローラエッジダコーレス/ナイフエッジタイプ ●サン付ベルトタイプ ●スタンダード強力型タイプ ●スタンダードタイプ	Type60-S2P/G2P Type60-T2P/V2P Type60-RG2P/K2P Type60-D2P Type60-SZ2P Type60-S3N	P056～064
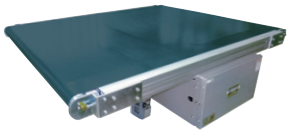	●スタンダードタイプ ●ダコーレスタイプ ●ローラエッジダコーレスタイプ ●スタンダードタイプ	Type90-S1/G1 Type90-RG1N Type90-S2P/G2P	P065～071
	●傾斜サン付タイプ ●急傾斜サン付タイプ	Type60-ZD2P Type120-ZD2S	P072～073
	●アルミリフト装置	ARA1 ARA2	P074～075
	●樹脂ベルトカップ ●スチールカップ	MCJ10 MCS10 MCJ15 MCS15	P076～082
	●チェーン駆動ローラコンベヤ ●チェーン駆動アキュームローラコンベヤ ●小径ローラコンベヤ ●平ベルト駆動アキュームローラコンベヤ ●チェーン駆動コーナーコンベヤ	SMD-DC SMD-C/CH SMD-S SMD-B SMD-CC	P083～088
	●カーブコンベヤ ●ミニカーブコンベヤ	C2-S C2-M CE-1/CM-2 CA-2/CF-2	P089～095
	●セパレートテーブル	ST	P96
	●ベルト/脚/作業テーブル ●制御ユニット1～6 ●パーツ部品/ガイド/オプション各種	Option1～8 Option9～14 Option15～23	P97～119

新しいベルゴッチシリーズとして駆動部には透明カバーを採用、
チェーンの緩みやベルトのテンション位置も一目でわかり、
給油もカバーを外すことなく簡単に行うことができます。

標準ベルト(拡大写真)

※脚はオプションです。
オプションページをご参照ください。
(標準色シルバー)

側面カバー
チェーンの緩みを
カバーを外さず
見ることができます。

テンション調整用目盛
ベルトの張りが一目でわかります。

QRコード
QRコードを読み取っていただければ製品情報がわかります。

ModeL 34-S1 34フレーム スタンダードモデル

SIZE 標準仕様

(単位 mm)

ベルト幅(公称)	100	150	200	250	300	350	400	500	600
機　幅	140	190	240	290	340	390	440	540	640
機　長	MIN. 600～MAX. 8,000								

※ベルト幅300mmまではアルミ一体型フレームを使用します。350mm以上はアルミ分割フレーム+SSスリ板方式となります。
※ベルト幅は、10mm単位で製作可能です(準標準)。

SELECT 型式表示

ModeL34 - S1 - 300 - 2,000 - H1 - A40

- 数字/フレーム厚(mm)
- S:スタンダード/モデル名 1:センタードライブ
- ベルト幅(mm)
- 機長(mm)
- 定速/T スピコン変速/H インバータ変速/F 数字/速度記号
- A(AC100V単相) B(AC200V単相) C(AC200V三相) 数字/モータ出力(25W-40W-60W-90W)

機　　高 169
ベルト速度 定速　変速
搬送能力 搬送能力グラフ参照
オプション 脚、ガイド…他

モータ出力 25W、40W、60W、(90W/変速のみ)
※三相200Vの変速はインバータ変速となります。
ベルト(標準) ポリウレタン製1P
(色:グリーン、食品規格適合、帯電防止処理)
オプションベルト No.1-2

電　　源 AC100V(単相) AC200V(単相) AC200V(三相)(定速)

●ベルト幅の実寸は、上記公称ベルト幅より5mm狭く、機長4mを越える場合と、ベルト幅500、600モデルは10mm狭くなります。
●6mを越える機長の場合、中間テンションが付きます。

搬送能力グラフ(定速) 機長3,000 ベルト幅300

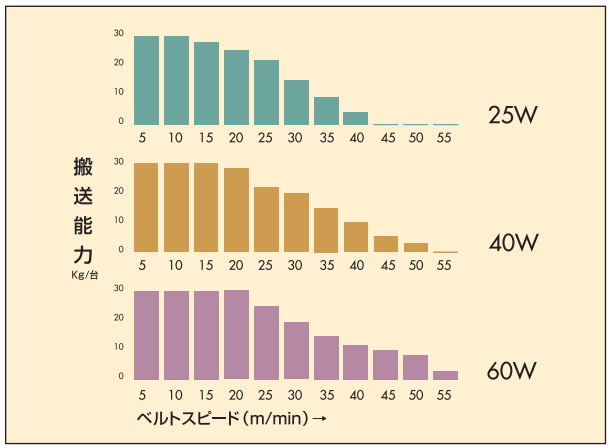

■グラフは水平分散荷重時の能力です。袋物の搬送は、40%以下の設定でご使用下さい。
■搬送能力は、諸条件で変動します。

DRAWING

(単位 mm)

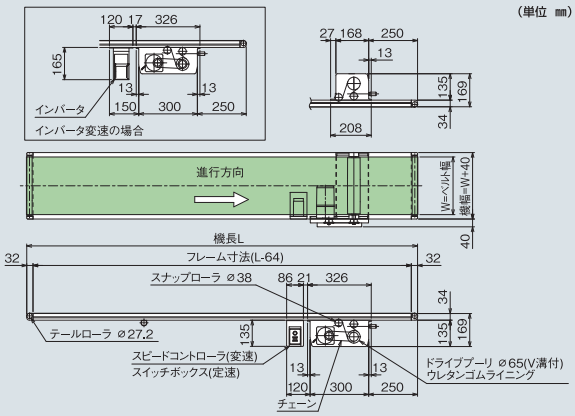

フレーム(スリ板)断面図

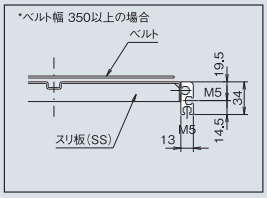

フレーム(一体型)断面図

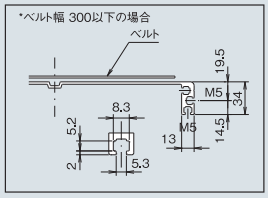

標準設定モータ出力表

●ModeL34-S1

(mm)

機長＼ベルト幅	100～200	250～400	500	600
500	定速25W 変速25W			
1,000				
1,500～2,500		定速40W 変速40W		
3,000	定速25W 変速40W			
3,500～4,000				
5,000～6,000				
7,000～8,000	定速60W 変速90W			

●ModeL34-G1

(mm)

機長＼ベルト幅	100～200	250	300	350～600
600～3,500	定速40W 変速40W			
3,500～6,000			定速60W 変速90W	

モータ飛び出し寸法

●定速

(mm)

モータ出力＼ベルト幅	100	150
25W	—	—
40W	29(11)	—
60W	58	8

※正寸法　速度記号T1～T11
※(　)寸法T13,T15

●変速

(mm)

モータ出力＼ベルト幅	100	150	200
25W	2	—	—
40W	40(22)	—	—
90W	110	60	10

※正寸法　速度記号H1～H11
※(　)寸法H13,T15

スイッチボックス飛び出し寸法

(mm)

公称ベルト幅	100
飛び出し寸法	22

※定速、変速 共通

ベルト速度表

T:定 速			H:スピコン変速		F:インバータ変速	
電源A:単相100V B:単相200V C:三相200V			電源A:単相100V B:単相200V		電源C:三相200V	
減速比	速度記号	定速(m/min) 50/60(Hz)	速度記号	変速(m/min) 50/60(Hz)	速度記号	変速(m/min) 50/60(Hz)
1/180	T1	1.6/1.9	H1	0.5～1.6/0.6～1.9	F1	0.65～1.9
1/120	T3	2.4/2.9	H3	0.8～2.4/0.9～2.9	F3	1.0～2.9
1/90	T5	3.2/3.9	H5	1.1～3.2/1.3～3.9	F5	1.3～3.9
1/60	T7	4.8/5.8	H7	1.6～4.8/1.9～5.8	F7	2.0～5.8
1/36	T9	8.1/9.7	H9	2.7～8.1/3.2～9.7	F9	3.3～9.7
1/25	T11	11.6/14.0	H11	3.9～11.6/4.7～14.0	F11	4.7～14.0
1/15	T13	19.4/23.3	H13	6.5～19.4/7.8～23.3	F13	7.8～23.3
1/9※	T15	32.3/38.8	H15	10.8～32.3/12.9～38.8	F15	13.0～38.8

■定速のベルト速度は、モータ回転数1,500/1,800rpm(50/60Hz)、ドライブプーリ径Φ65、駆動効率95%で計算しております。
■スピコン変速のベルト速度は、モータ回転数1,500/1,800rpm(50/60Hz)、ドライブプーリ径Φ65、駆動効率95%で計算しております。(電源は、単相100·200Vに限ります)
■速度は計算値のため、モータの特性と負荷の状況により異なる場合がありますので、正確な速度設定が必要な場合は、変速式をお薦めします。
■プーリとモータの連動はチェーン連動方式です。ただし、※印 T15,H15,F15の速度記号につきましては、タイミングベルト方式となります。

ModeL 34-G1 34フレーム ダコーレスモデル

SIZE 標準仕様

(単位 mm)

ベルト幅(公称)	100	150	200	250	300	350	400	500	600
機　幅	140	190	240	290	340	390	440	540	640
機　長	MIN. 600～MAX. 6,000								

※ベルト幅300mmまではアルミ一体型フレームを使用します。350mm以上はアルミ分割フレーム+SSスリ板方式となります。
※ベルト幅は、10mm単位で製作可能です(準標準)。

SELECT 型式表示

ModeL34 - G1 - 300 - 2,000 - H3 - B40

- ModeL34：数字/フレーム厚(mm)
- G1：G:ダコーレス/モデル名 1:センタードライブ
- 300：ベルト幅(mm)
- 2,000：機　長(mm)
- H3：定速/T スピコン変速/H インバータ変速/F 数字/速度記号
- B40：A(AC100V単相) B(AC200V単相) C(AC200V三相) 数字/モータ出力(25W·40W·60W·90W)

機　　高 169
ベルト速度 定速　変速
搬送能力 搬送能力グラフ参照
オプション 脚、ガイド…他

モータ出力 40W、60W、(90W/変速のみ)
※三相200Vの変速はインバータ変速となります。
ベルト(標準) ポリウレタン製1P
(色:グリーン、食品規格適合、帯電防止処理)
オプションベルト No.1-2

電　　源 AC100V(単相) AC200V(単相) AC200V(三相)(定速)

●ベルト幅の実寸は、上記公称ベルト幅より5mm狭く、機長4mを越える場合と、ベルト幅500、600モデルは10mm狭くなります。

搬送能力グラフ(定速) 機長3,000 ベルト幅300

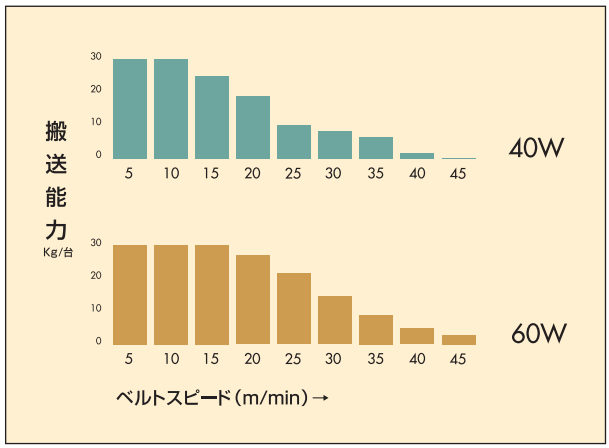

■グラフは水平分散荷重時の能力です。袋物の搬送は、40%以下の設定でご使用下さい。
■搬送能力は、諸条件で変動します。

DRAWING

(単位 mm)

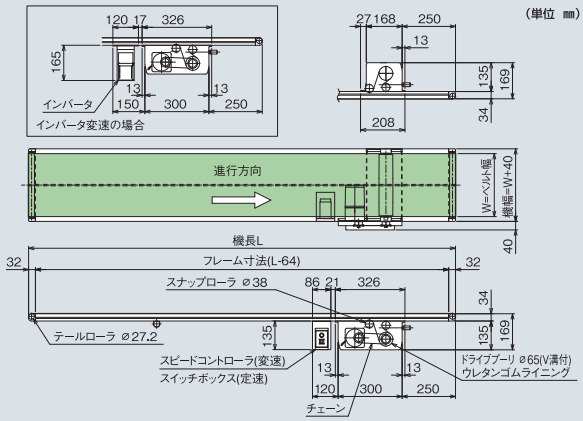

フレーム(スリ板)断面図

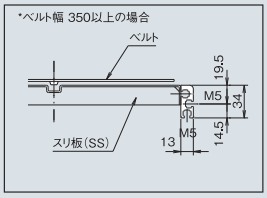

フレーム(一体型)断面図

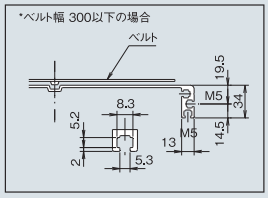

Feature 1. 変速モデルにはブラシレスモータを標準装備。

※一部のモデルは除く（ModeL、TB-AC、Type34-M1、S3、Type60-SH1P、GZ1P、GH1P、SZ1P、SZ2P、S3、Type90、Type60-ZD2P、Type120-ZD2S、CE-1、CM-2、CA-2、CF-2、STは除く）

●モータは小型･高出力･高効率の新ブラシレスモータを採用しました。

●低速から高速まで一定したトルクを出力、80r/min～4000r/minの範囲（速度比1:37.5）の速度設定が可能。（コンベヤの設定回転数は3000r/minまでの範囲で設定をしています。）

●ドライバにはモニター表示により、モータの回転数を確認することができます。

●50Hz･60Hzにおいて回転速度、出力トルク値は周波数が変わっても、速度は共通です。

■仕　様

電　　源	単相100V-120V（日本、台湾、北米の電源電圧に対応） 単相200V-240V（日本、韓国、台湾、中国、シンガポールの電源電圧に対応） 三相200V-240V （日本、韓国、北米の電源電圧に対応）
適用モータ	60W、120W
機　　能	①スロースタート、スローダウン機能―0.1～15.0秒（3000r/min無負荷時）の範囲で設定ができます。 ②各種機能―過電流、主回路過熱、過負荷、過電圧,不足電圧、過速度に対する保護機能を装備。異常を検知するとアラーム信号を出力し、モータが停止します。 ③外部制御可能―運転/停止、回転方向切り替えが外部信号で制御できます。

Feature 2. モータ容量の変更と速度記号が変わりました。

【例】 旧 Type 34-S1-300-2000-**H1**-A40

速度記号 H→**Bに変更**

新 Type 34-S1-300-2000-**B1**-A60

変速モータ**[出力25W]が無くなりました。**

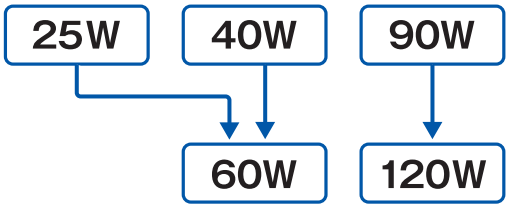

Feature 3. 新変速モータの採用で速度表が変わりました。

【例】Type 34-S1 速度表

減速比	速度記号	変速(m/min) 50·60(Hz)	減速比	速度記号	変速(m/min) 50·60(Hz)
1/180	H1	0.13～2.5	1/200	B1	0.1～3.4
1/150	H2	0.15～3.0			
1/120	H3	0.19～3.8			
1/100	H4	0.23～4.5	1/100	B2	0.2～6.8
1/90	H5	0.26～5.1			
1/75	H6	0.31～6.1			
1/60	H7	0.38～7.6			
1/50	H8	0.46～9.1	1/50	B3	0.4～13.6
1/36	H9	0.63～12.6			
1/30	H10	0.76～15.2			
1/25	H11	0.91～18.2	1/30	B4	0.6～22.7
1/18	H12	1.27～25.3			
1/15	H13	1.52～30.4	1/20	B5	1.0～34.1
1/12.5	H14	1.82～36.4			
1/9	H15	2.53～50.6	1/15	B6	1.2～45.5

※速度記号 H→Bは速度範囲が違いますのでご注意下さい。

ドライバのフロントパネル開放時

**フロントパネルを開けば
MODEキー、FUNCTIONキー
加速時間の設定ができます。**

■変速のベルト速度は、モータ回転数80～3000rpm(50·60Hz)ドライブプーリ径φ76.3、駆動効率95%で計算しております。

Feature 4. モータ出力によるモータとプーリ間の連動について

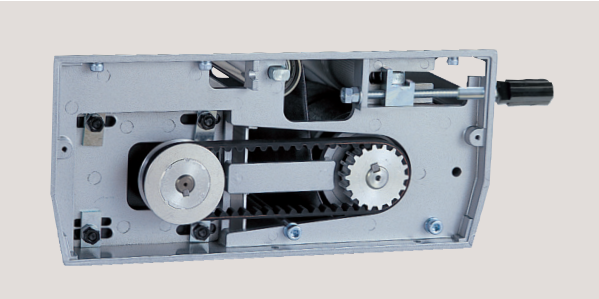

■タイミングベルト、チェーンの使用区分

速度区分	定 速	変 速		
モータ出力	25W～90W	60W	120W	
速度記号	T1～T19	B1～B8	B1～B4	B5以上
タイミングベルト方式	○	○		○
チェーン方式	＊	＊	○	

＊印：機長·ベルト幅によってはチェーン方式となります。
T60ヘッド駆動モデル、T90シリーズ、カーブモデルについてはチェーン方式

変更時期：2019年1月
対象機種：Type12、Type34（Type34-M1、S3Nは除く）Type40、Type40C、Type60（Type60-SZ1P、GZ1P、SZ2P、S3N、SH1P、GH1Pは除く）C2-S

TB-AC タイミングベルトコンベヤ

アルミフレーム　センタードライブ

幅広のワーク等の搬送に適しています。

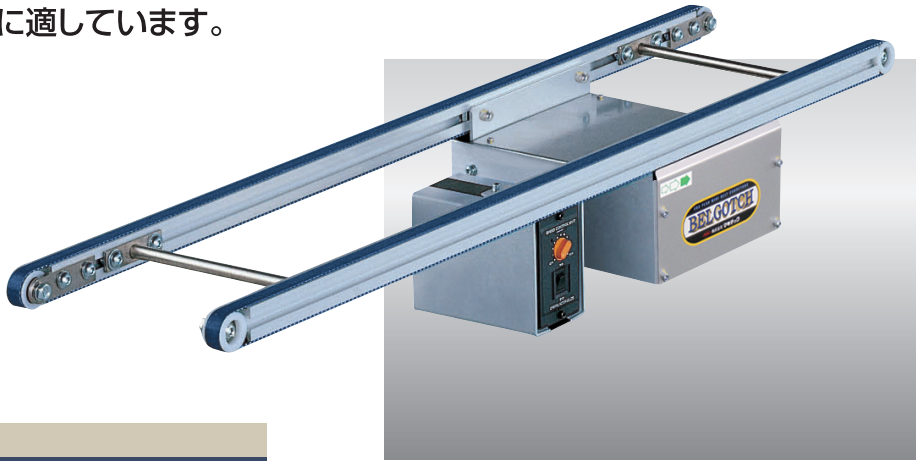

※脚はオプションです。
オプションページをご参照ください。
（標準色シルバー）

SELECT 型式表示

TB-AC - 150 - 1,000 - H1 - A25

- TB-AC：TB:タイミングベルト/タイプ名
- 150：ベルト間ピッチ（mm）
- 1,000：機長（mm）
- H1：変速/ H 数字/速度記号
- A25：A（AC100V単相）B（AC200V単相）C（AC200V三相）数字/モータ出力（25W）

SIZE 標準仕様

（単位 mm）

ベルト間ピッチ	135	150	200	250	300	350		
機　幅	160	175	225	275	325	375		
ベルト間ピッチ	400	450	500	550	600	—		
機　幅	425	475	525	575	625	—		
機　長	500	1,000	1,500	2,000	2,500	3,000	3,500	4,000

機　高 157

ベルト速度 変速

搬送能力 5kg/台（水平分散荷重時）

モータ出力 25W

電　源 AC100V（単相）AC200V（単相）AC200V（三相）

ベルト（標準） ポリウレタンベルト ベルト幅 15mm

オプション 脚

●ベルト間ピッチ最少は135ピッチです。

DATA

ベルト速度表

減　速　比	速 度 記 号	変速（m/min）50/60（Hz）
1/30	H1	2.4～7.1/2.9～8.6
1/18	H2	3.9～11.8/4.8～14.3
1/12.5	H3	5.7～17/6.9～20.7

■変速のベルト速度は、モータ回転数は1400/1700rpm（50/60Hz）駆動効率95%で計算しております。
■三相200V変速はインバータ方式となります。

DRAWING

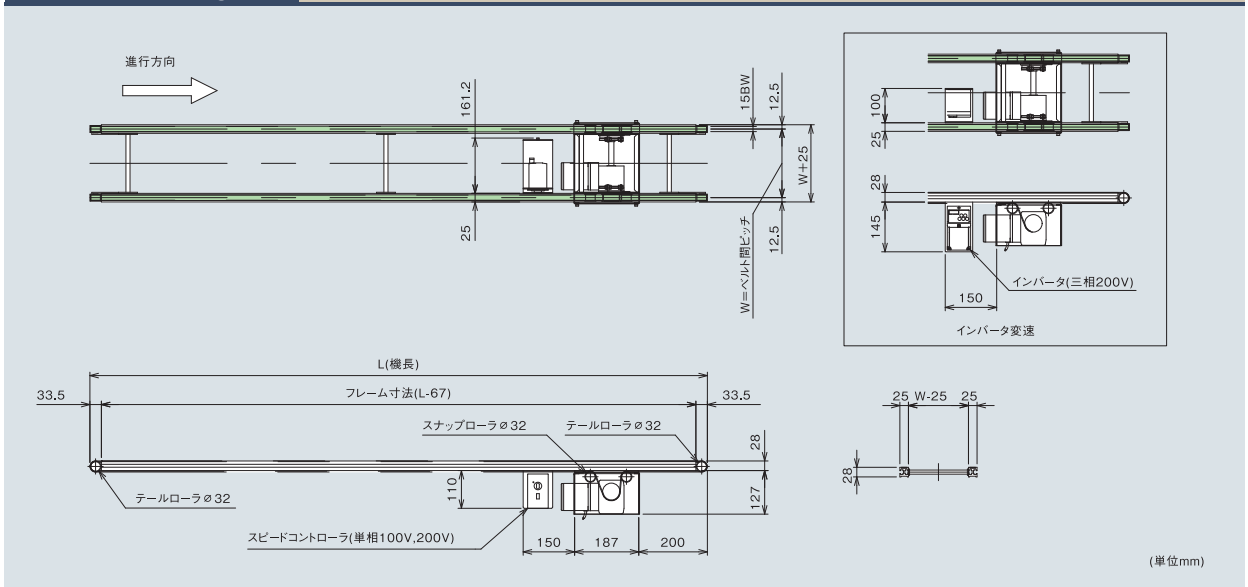

Type 12-S1 スタンダードタイプ

12フレーム

ステンレスフレーム　センタードライブ　軽量機種

自動機の取り出しやつなぎ搬送等限られた
スペースを有効に活用できる
超薄型コンベヤです。

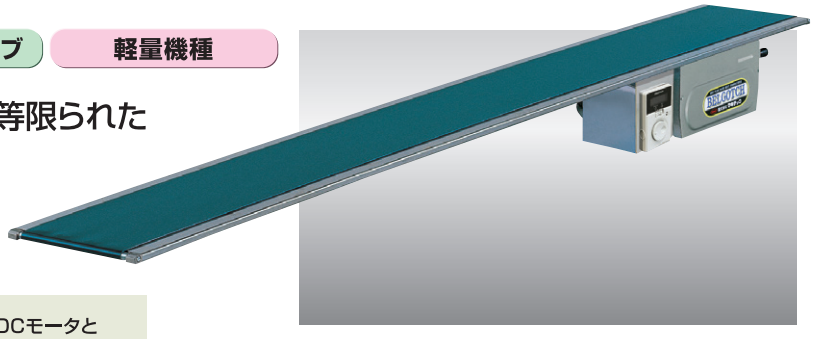

※脚はオプションです。
オプションページをご参照ください。
（標準色シルバー）

※定速、変速60Wはタイミングベルトを使用します。

標準ベルト（拡大写真）

変速モデルにブラシレスDCモータと
コントロールユニットを標準装備

最高回転速度4000r/min、
速度比1:37.5（80～3000r/min）
速度設定が可能となりました。
モータ回転数が
モニター表示されます。

SELECT 型式表示

Type12 - S1 - 100 - 1,000 - T1 - A40

- Type12：数字/フレーム厚（mm）
- S1：S:スタンダード/タイプ名 1:センタードライブ
- 100：ベルト幅（mm）
- 1,000：機長（mm）
- T1：定速/ T　変速/ B　数字/速度記号
- A40：A(AC100V単相) B(AC200V単相) C(AC200V三相)　数字/モータ出力（40W·60W）

SIZE 標準仕様

（単位 mm）

ベルト幅（公称）	100	150	200
機　幅	145	195	245
機　長	500	1,000	1,500	2,000

機　高	147	電　源	AC100V（単相） AC200V（単相） AC200V（三相）
ベルト速度	定速　変速	ベルト（標準）	ポリウレタンベルト（色:グリーン、食品規格適合、帯電防止処理）
搬送能力	4kg/全長		
モータ出力	定速40W　変速60W	オプション	脚

●ベルト幅の実寸は、上記公称ベルト幅より10mm狭くなります。

スイッチボックス飛び出し寸法

（mm）

公称ベルト幅	100
飛び出し寸法	19

※定速、変速 共通

DRAWING

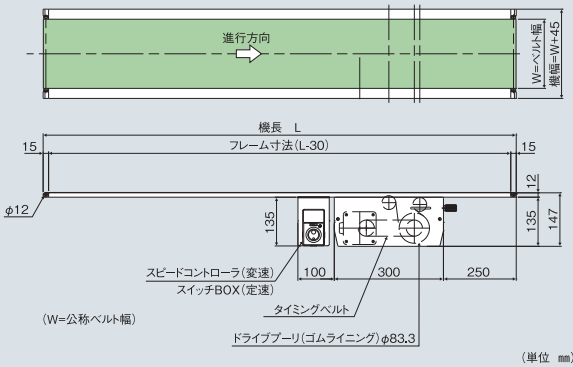

DATA

搬送能力グラフ（定速）

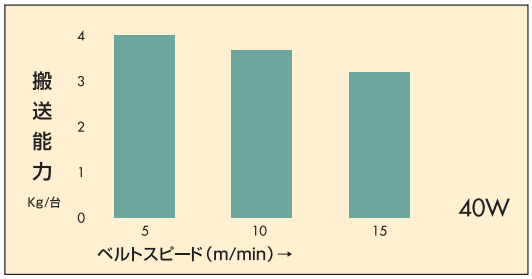

■グラフは水平分散荷重時の能力です。袋物の搬送は、40%以下の設定でご使用下さい。
■搬送能力は、諸条件で変動します。

ベルト速度表

減速比	速度記号	定速（m/min）50/60（Hz）	減速比	速度記号	変速（m/min）50·60（Hz）
1/180	T1	2.0/2.5	1/200	B1	0.1～3.7
1/150	T2	2.5/2.9			
1/120	T3	3.1/3.7			
1/100	T4	3.7/4.4	1/100	B2	0.2～7.4
1/90	T5	4.1/4.9			
1/75	T6	4.9/5.9			
1/60	T7	6.1/7.4			
1/50	T8	7.4/8.8	1/50	B3	0.4～14.9
1/36	T9	10.2/12.3			

■定速のベルト速度は、モータ回転数1500/1800rpm（50/60Hz）
ドライブプーリ径Φ83.3、駆動効率95%で計算しております。
■変速のベルト速度は、モータ回転数80rpm～3000rpm（50·60Hz）
ドライブプーリ径Φ83.3、駆動効率95%で計算しております。
■速度は計算値のため、モータの特性と負荷の状況により異なる場合がありますので、
正確な速度設定が必要な場合は、変速式をお薦めします。
■プーリとモータの連動はタイミングベルト方式です。

標準設定モータ出力表

（mm）

機長＼ベルト幅	100	150	200
500～2,000	定速 40W　変速 60W		

モータ飛び出し寸法

●定速　（mm）

モータ出力＼ベルト幅	100	150
40W	57	7

●変速　（mm）

モータ出力＼ベルト幅	100	150
60W	–	–

Type 34-N1 短幅タイプ

34フレーム

アルミフレーム　センタードライブ　軽量機種

ベルト幅を50mm、75mmに限定した
短幅タイプです。

■駆動部にタイミング
ベルトを標準使用

※脚はオプションです。オプションページをご参照ください。(標準色シルバー)

標準ベルト(拡大写真)

変速モデルにブラシレスDCモータと
コントロールユニットを標準装備

最高回転速度4000r/min、
速度比1:37.5(80~3000r/min)
速度設定が可能となりました。
モータ回転数が
モニター表示されます。

SELECT 型式表示

Type34 - NS1 - 50 - 2,000 - T1 - A25

- Type34：数字/フレーム厚(mm)
- NS1：N:短幅/タイプ名　スタンダード/センタードライブ　ダコーレス/センタードライブ　S:スタンダードタイプ　G:ダコーレスタイプ
- 50：ベルト幅(mm)
- 2,000：機長(mm)
- T1：定速/ T　変速/ B　数字/速度記号
- A25：A(AC100V単相)　B(AC200V単相)　C(AC200V三相)　数字/モータ出力(25W・40W・60W)

SIZE 標準仕様

(単位 mm)

ベルト幅(公称)	50					75				
機　幅	90(フレーム部)					115(フレーム部)				
機　長	500	1,000	1,500	2,000	2,500	3,000	3,500	4,000	5,000	6,000

機　高 | 150

ベルト速度 | 定速　変速

搬送能力 | 搬送能力グラフ参照

モータ出力 | 定速 25W、40W
変速 60W

電　源 | AC100V(単相)
AC200V(単相)
AC200V(三相)

ベルト(標準) | ポリウレタンベルト
(色:グリーン、食品規格適合、帯電防止処理)

オプション | 脚、ガイド…他

●ベルト幅の実寸は、上記公称ベルト幅より5mm狭く機長4mを超える場合は10mm狭くなります。

DRAWING

(単位 mm)

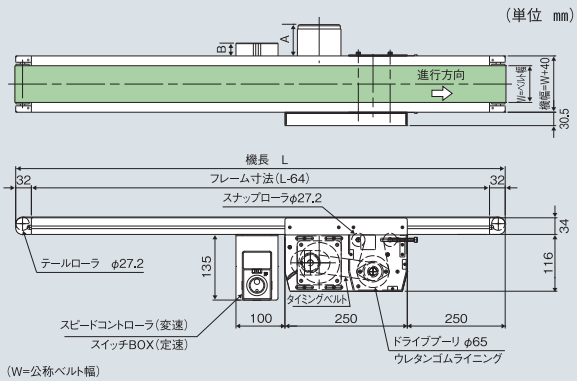

(W=公称ベルト幅)

フレーム断面図

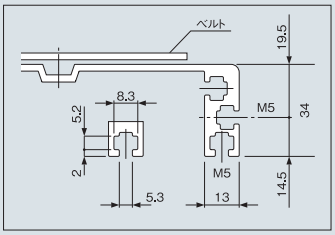

DATA

搬送能力グラフ(定速)　機長3,000 ベルト幅50

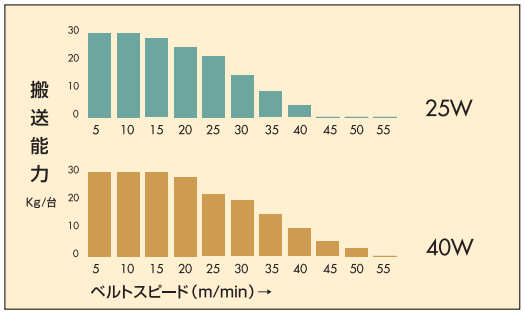

■グラフは水平分散荷重時の能力です。袋物の搬送は、40%以下の設定でご使用下さい。
■搬送能力は、諸条件で変動します。

ベルト速度表

減速比	速度記号	定速(m/min) 50/60(Hz)	減速比	速度記号	変速(m/min) 50・60(Hz)
1/180	T1	1.6/1.9	1/200	B1	0.1~2.9
1/150	T2	1.9/2.3			
1/120	T3	2.4/2.9			
1/100	T4	2.9/3.5	1/100	B2	0.16~5.8
1/90	T5	3.2/3.9			
1/75	T6	3.9/4.6			
1/60	T7	4.8/5.8			
1/50	T8	5.8/7.0	1/50	B3	0.3~11.6
1/36	T9	8.1/9.7			
1/30	T10	9.7/11.6			
1/25	T11	11.6/14.0	1/30	B4	0.5~19.3
1/18	T12	16.2/19.4			
1/15	T13	19.4/23.3	1/20	B5	0.8~29.1
1/12.5	T14	23.3/27.9			
1/9	T15	32.3/38.8	1/15	B6	1.0~38.7

■定速のベルト速度は、モータ回転数1500/1800rpm(50/60Hz)
ドライブプーリ径Φ65、駆動効率95%で計算しております。
■変速のベルト速度は、モータ回転数80rpm~3000rpm(50・60Hz)
ドライブプーリ径Φ65、駆動効率95%で計算しております。
■速度は計算値のため、モータの特性と負荷の状況により異なる場合がありますので、正確な速度設定が必要な場合は、変速式をお薦めします。
■プーリとモータの連動はタイミングベルト方式です。

標準設定モータ出力表

(mm)

機長＼ベルト幅	50	75
500~3,000	定速25W	変速60W
3,001~6,000	定速40W	変速60W

スイッチボックス飛び出し寸法

(mm)

公称ベルト幅	50	75
飛び出し寸法	72	47

※定速、変速 共通

モータ飛び出し寸法

●定速　(mm)

モータ出力＼ベルト幅	50	75
25W	47(37)	22(12)
40W	84(66)	60(42)

※正寸法　速度記号 T1~T11
※(　)寸法　速度記号 T12~T15

●変速　(mm)

モータ出力＼ベルト幅	50	75
60W	19(14)((9))	—

※正寸法　速度記号 B1　※(　)寸法　速度記号 B2~B4
※(( ))寸法　速度記号 B5,B6

Type 34-S1 スタンダードタイプ

34フレーム

アルミフレーム　センタードライブ　軽量機種

コンパクトな34フレームを使用した
ベルゴッチシリーズの汎用タイプです。

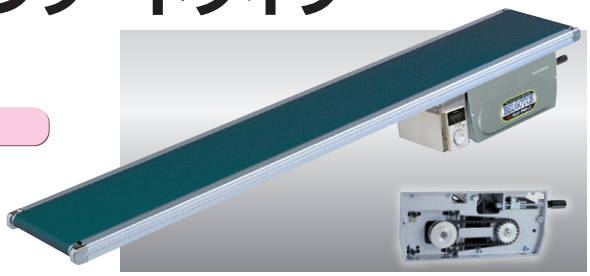

※脚はオプションです。オプションページを
ご参照ください。(標準色シルバー)

※機長、ベルト幅によっては、
チェーン方式となります。

標準ベルト(拡大写真)

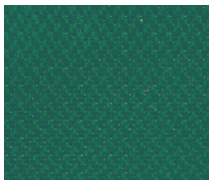

変速モデルにブラシレスDCモータと
コントロールユニットを標準装備

最高回転速度4000r/min、
速度比1:37.5(80~3000r/min)
速度設定が可能となりました。
モータ回転数が
モニター表示されます。

SELECT 型式表示

Type34 - S1 - 300 - 2,000 - B1 - A60

- Type34: 数字/フレーム厚(mm)
- S1: S:スタンダード/タイプ名 1:センタードライブ
- 300: ベルト幅(mm)
- 2,000: 機長(mm)
- B1: 定速/ T 変速/ B 数字/速度記号
- A60: A(AC100V単相) B(AC200V単相) C(AC200V三相) 数字/モータ出力(25W·40W·60W·120W)

SIZE 標準仕様

(単位 mm)

ベルト幅(公称)	100	150	200	250	300	350	400	500	600
機　幅	140	190	240	290	340	390	440	540	640
機　長	500	1,000	1,500	2,000	2,500	3,000	3,500	4,000	5,000	6,000	7,000	8,000

機　高 169

ベルト速度 定速　変速

搬送能力 搬送能力グラフ参照

モータ出力 定速 25W、40W、60W
変速 60W、120W

電　源 AC100V(単相)
AC200V(単相)
AC200V(三相)

ベルト(標準) ポリウレタンベルト
(色:グリーン、食品規格適合、帯電防止処理)

オプション 脚、ガイド…他

●ベルト幅の実寸は、上記公称ベルト幅より5mm狭く、機長4mを越える場合と、ベルト幅500、600タイプは10mm狭くなります。
●6mを越える機長の場合、中間テンションユニットが付きます。

DRAWING

(単位 mm)

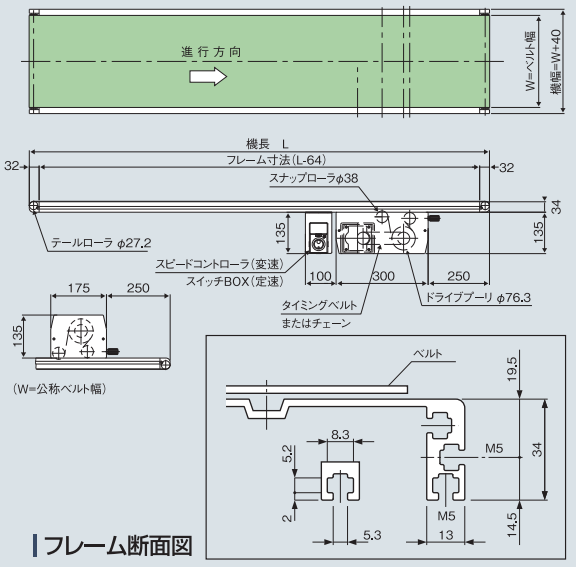

フレーム断面図

DATA

搬送能力グラフ(定速)　機長3,000 ベルト幅300

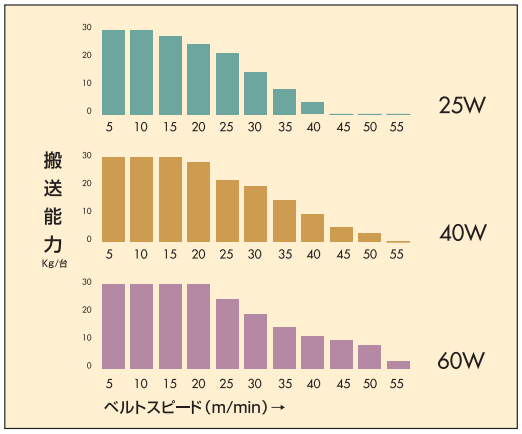

■グラフは水平分散荷重時の能力です。袋物の搬送は、40%以下の設定でご使用下さい。
■搬送能力は、諸条件で変動します。

ベルト速度表

減速比	速度記号	定速(m/min) 50/60(Hz)	減速比	速度記号	変速(m/min) 50·60(Hz)
1/180	T1	1.9/2.3	1/200	B1	0.1~3.4
1/150	T2	2.3/2.7			
1/120	T3	2.8/3.4	1/100	B2	0.2~6.8
1/100	T4	3.4/4.1			
1/90	T5	3.8/4.5			
1/75	T6	4.6/5.5			
1/60	T7	5.7/6.8	1/50	B3	0.4~13.6
1/50	T8	6.8/8.2			
1/36	T9	9.5/11.4			
1/30	T10	11.4/13.7	1/30	B4	0.6~22.7
1/25	T11	13.7/16.4			
1/18	T12	19.0/22.8			
1/15	T13	22.8/27.3	1/20	B5	1.0~34.1
1/12.5	T14	27.3/32.8			
1/9	T15	37.9/45.5	1/15	B6	1.2~45.5

■定速のベルト速度は、モータ回転数1500/1800rpm(50/60Hz)
ドライブプーリ径Φ76.3、駆動効率95%で計算しております。
■変速のベルト速度は、モータ回転数80rpm~3000rpm(50·60Hz)
ドライブプーリ径Φ76.3、駆動効率95%で計算しております。
■速度は計算値のため、モータの特性と負荷の状況により異なる場合がありますので、正確な速度設定が必要な場合は、変速式をお薦めします。
■変速120W 速度記号B1~B4はチェーン駆動 [　]。その他はタイミングベルト駆動になります。

標準設定モータ出力表

(mm)

機長 \ ベルト幅	100~200	250~400	500~600
500~3,000	定速25W 変速60W		
3,001~4,000	定速40W 変速60W		
4,001~6,000			
6,001~8,000	定速60W 変速120W		

スイッチボックス飛び出し寸法

(mm)

公称ベルト幅	100
飛び出し寸法	22

※定速、変速 共通

モータ飛び出し寸法

●定速　(mm)

モータ出力 \ ベルト幅	100	150
25W	22(11)	—
40W	59(41)	9
60W	85	35

※正寸法　速度記号 T1~T11
※(　)寸法　速度記号 T12~T15

●変速　(mm)

モータ出力 \ ベルト幅	100	150
60W	—	—
120W	20(14)((2))	—

※正寸法　速度記号 B1
※(　)寸法　速度記号 B2~B4
※((　))寸法　速度記号 B5,B6

Type 34-G1 ダコーレスタイプ

34フレーム

アルミフレーム　センタードライブ　軽量機種

蛇行レスベルトの採用で、片寄りの少ない安定した搬送を実現しました。他の機械にセットする場合など、保守点検のしにくい場所に最適です。また、正逆運転など厳しい使用条件にも対応しますので、目的に応じて色々なご利用が可能です。

※脚はオプションです。
オプションページをご参照ください。
（標準色シルバー）

※機長、ベルト幅によっては、チェーン方式となります。

標準ベルト（拡大写真）

変速モデルにブラシレスDCモータとコントロールユニットを標準装備

最高回転速度4000r/min、
速度比1:37.5(80~3000r/min)
速度設定が可能となりました。
モータ回転数が
モニター表示されます。

SELECT 型式表示

Type34 - G1 - 200 - 1,500 - B3 - B60

- Type34：数字/フレーム厚（mm）
- G1：G:ダコーレス/タイプ名　1:センタードライブ
- 200：ベルト幅(mm)
- 1,500：機長(mm)
- B3：定速/ T　変速/ B　数字/速度記号
- B60：A(AC100V単相)　B(AC200V単相)　C(AC200V三相)　数字/モータ出力（40W·60W·120W）

SIZE 標準仕様

（単位 mm）

ベルト幅(公称)	100	150	200	250	300	350	400	500	600
機　幅	140	190	240	290	340	390	440	540	640
機　長	500	1,000	1,500	2,000	2,500	3,000	3,500	4,000	5,000	6,000

機　高｜169

ベルト速度｜定速　変速

搬送能力｜搬送能力グラフ参照

モータ出力｜定速 40W、60W
変速 60W、120W

電　源｜AC100V(単相)
AC200V(単相)
AC200V(三相)

ベルト(標準)｜ポリウレタンベルト
(色:グリーン、
食品規格適合、帯電防止処理)

オプション｜脚、ガイド…他

●ベルト幅の実寸は、上記公称ベルト幅より5mm狭く、機長4mを越える場合と、ベルト幅500、600タイプは10mm狭くなります。

DRAWING

（単位 mm）

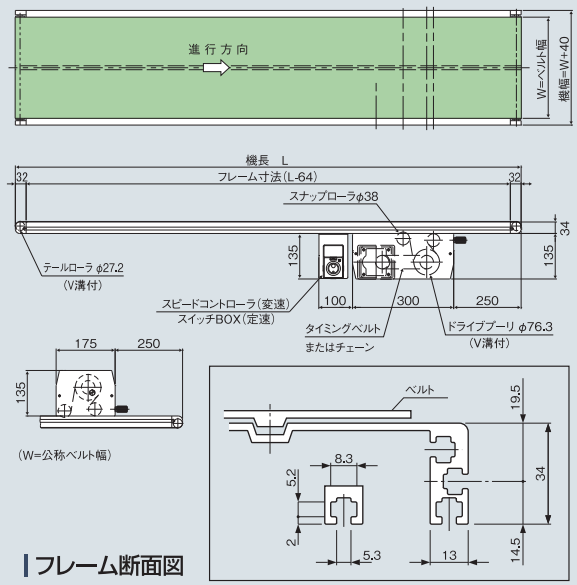

フレーム断面図

DATA

搬送能力グラフ（定速）　機長3,000 ベルト幅300

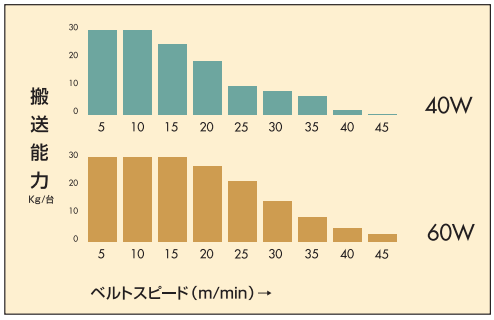

■グラフは水平分散荷重時の能力です。袋物の搬送は、40%以下の設定でご使用下さい。
■搬送能力は、諸条件で変動します。

ベルト速度表

減速比	速度記号	定速(m/min) 50/60(Hz)	減速比	速度記号	変速(m/min) 50·60(Hz)
1/180	T1	1.9/2.3	1/200	B1	0.1～3.4
1/150	T2	2.3/2.7			
1/120	T3	2.8/3.4	1/100	B2	0.2～6.8
1/100	T4	3.4/4.1			
1/90	T5	3.8/4.5			
1/75	T6	4.6/5.5			
1/60	T7	5.7/6.8	1/50	B3	0.4～13.6
1/50	T8	6.8/8.2			
1/36	T9	9.5/11.4			
1/30	T10	11.4/13.7	1/30	B4	0.6～22.7
1/25	T11	13.7/16.4			
1/18	T12	19.0/22.8			
1/15	T13	22.8/27.3	1/20	B5	1.0～34.1
1/12.5	T14	27.3/32.8			
1/9	T15	37.9/45.5	1/15	B6	1.2～45.5

■定速のベルト速度は、モータ回転数1500/1800rpm(50/60Hz)
ドライブプーリ径Φ76.3、駆動効率95%で計算しております。
■変速のベルト速度は、モータ回転数80rpm～3000rpm(50·60Hz)
ドライブプーリ径Φ76.3、駆動効率95%で計算しております。
■速度は計算値のため、モータの特性と負荷の状況により異なる場合がありますので、正確な速度設定が必要な場合は、変速式をお薦めします。
■変速120W 速度記号B1～B4はチェーン駆動 ▭ 。その他はタイミングベルト駆動になります。

標準設定モータ出力表

(mm)

機長＼ベルト幅	100~250	300~400	500~600
500~3,000	定速40W 変速60W		
3,001~6,000		定速60W　変速120W	

スイッチボックス飛び出し寸法

(mm)

公称ベルト幅	100
飛び出し寸法	22

※定速、変速 共通

モータ飛び出し寸法

●定速　(mm)

モータ出力＼ベルト幅	100	150
40W	59(41)	9
60W	85	35

※正寸法　速度記号 T1～T11
※(　)寸法　速度記号 T12～T15

●変速　(mm)

モータ出力＼ベルト幅	100	150
60W	—	—
120W	20(14)((2))	—

※正寸法　速度記号 B1
※(　)寸法　速度記号 B2～B4
※((　))寸法　速度記号 B5,B6

Type 34-FB1 フルベルトタイプ

34フレーム

アルミフレーム　センタードライブ　軽量機種

ベルト幅とフレーム幅が同一で、直角乗り移りが
位置を特定することなく乗り移りが可能となります。
並列で使用の場合はコンベヤ間20mmが可能!
オーバーハングを必要とされる搬送物にも最適!

変速モデルにブラシレスDCモータと
コントロールユニットを標準装備

最高回転速度4000r/min、
速度比1:37.5(80~3000r/min)
速度設定が可能となりました。
モータ回転数が
モニター表示されます。

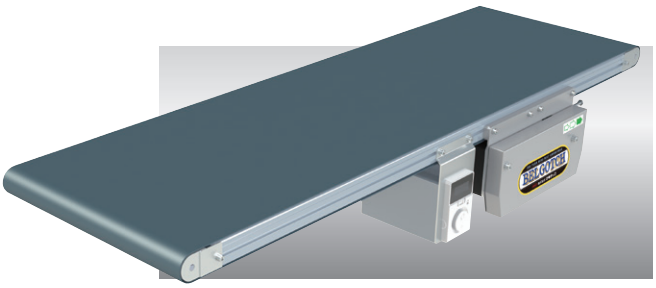

※脚はオプションです。(標準色シルバー)

SELECT 型式表示

Type34 - FB1 - 190 - 2,000 - B3 - C60

- Type34: 数字/フレーム厚(mm)
- FB1: FB:フルベルト 1:センタードライブ
- 190: ベルト幅(mm)
- 2,000: 機長(mm)
- B3: 定速/ T 変速/ B 数字/速度記号
- C60: A(AC100V単相) B(AC200V単相) C(AC200V三相) 数字/モータ出力(40W·60W·90W·120W)

SIZE 標準仕様

(単位 mm)

ベルト幅(実寸)	90	115	140	190	240	290	340	390	440	540
機　幅	90	115	140	190	240	290	340	390	440	540
機　長	1000~6000									

機　高	157
ベルト速度	定速　変速
搬送能力	30kg/台(水平分散荷重時)
モータ出力	定速 40W、60W、90W 変速 60W、120W
電　源	AC100V(単相) AC200V(単相) AC200V(三相)
ベルト(標準)	ポリウレタンベルト (色:グリーン、食品規格適合、帯電防止処理)
オプション	脚、ガイド…他

●ベルト幅と機幅が面一となります。
●蛇行レスタイプを標準とします。
●滑りベルトはオプションとなります。

DRAWING

(単位 mm)

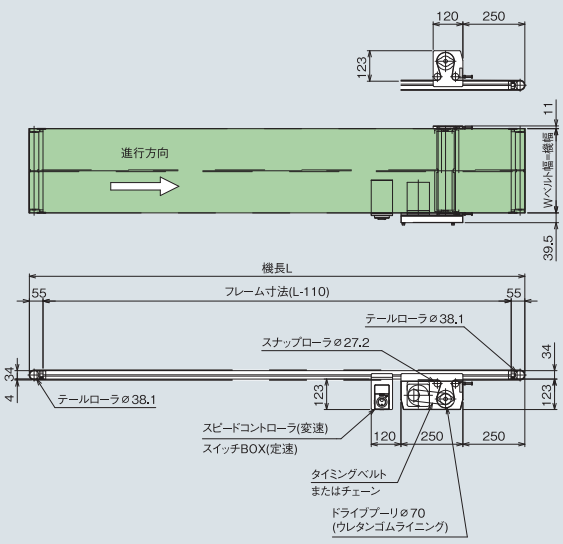

DATA

ベルト速度表

減速比	速度記号	定速(m/min) 50/60(Hz)	減速比	速度記号	変速(m/min) 50·60(Hz)
1/180	T1	1.7/2.1	1/200	B1	0.1~3.1
1/150	T2	2.1/2.3			
1/120	T3	2.6/3.1			
1/100	T4	3.1/3.7	1/100	B2	0.2~6.3
1/90	T5	3.5/4.1			
1/75	T6	4.2/5.0			
1/60	T7	5.2/6.2			
1/50	T8	6.2/7.5	1/50	B3	0.3~12.5
1/36	T9	8.7/10.4			
1/30	T10	10.4/12.5			
1/25	T11	12.6/15.0	1/30	B4	0.6~20.8
1/18	T12	17.4/21.0			
1/15	T13	21.0/25.0	1/20	B5	0.9~31.3
1/12.5	T14	25.0/30.0			
1/9	T15	34.6/41.7	1/15	B6	1.1~41.7

■定速のベルト速度は、モータ回転数1500/1800rpm(50/60Hz)
ドライブプーリ径Φ70、駆動効率95%で計算しております。
■変速のベルト速度は、モータ回転数80rpm~3000rpm(50·60Hz)
ドライブプーリ径Φ70、駆動効率95%で計算しております。
■速度は計算値のため、モータの特性と負荷の状況により異なる場合がありますので、
正確な速度設定が必要な場合は、変速式をお薦めします。
■変速120W 速度記号B1~B4はチェーン駆動 [　]。その他はタイミングベルト駆動になります。

標準設定モータ出力表

(mm)

機長 \ ベルト幅	90~140	190~290	340~540
1,000~2,000	定速40W 変速60W		
2,001~3,000	定速・変速60W		
3,001~4,000			定速90W 変速120W
4,001~6,000			

モータ飛び出し寸法

●定速 (mm)

モータ出力 \ ベルト幅	90	115	140	190
40W	75(57)	50(32)	25(7)	-
60W	101	76	51	1
90W	116	91	66	16

※正寸法　速度記号 T1~T11
※(　)寸法　速度記号 T12~T15

●変速 (mm)

モータ出力 \ ベルト幅	90	115	140	190
60W	8(3)	-	-	-
120W	34(28)[15]	9(3)	-	-

※正寸法　速度記号 B1
※(　)寸法　速度記号 B2,B3,B4
※[　]寸法　速度記号 B5,B6

スイッチボックス飛び出し寸法

(mm)

公称ベルト幅	90	115
飛び出し寸法	48	23

Type 34-H1 ハイスピードタイプ

34フレーム

アルミフレーム　センタードライブ　軽量機種

省力化･高速化の進む工場ニーズにお応えするハイスピードタイプです。しかもフレーム厚は34㎜のコンパクト設計で設置場所をとりません。また、駆動部は高速に対応したタイミングベルト仕様ですので作業環境を損なわず効率的な搬送が可能です。

※脚はオプションです。
オプションページを
ご参照ください。(標準色シルバー)
※設置状況により転倒する恐れがあります
ので補助脚の取付をおすすめします。

※機長、ベルト幅によっては、
チェーン方式となります。

標準ベルト(拡大写真)

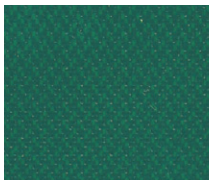

変速モデルにブラシレスDCモータと
コントロールユニットを標準装備

最高回転速度4000r/min、
速度比1:37.5(80~3000r/min)
速度設定が可能となりました。
モータ回転数が
モニター表示されます。

SELECT 型式表示

Type34 - H1 - 400 - 3,000 - T16 - A90

- 数字/フレーム厚(mm)
- H:ハイスピード/タイプ名　1:センタードライブ
- ベルト幅(mm)
- 機長(mm)
- 定速/ T　変速/ B　数字/速度記号
- A(AC100V単相)　B(AC200V単相)　C(AC200V三相)
- 数字/モータ出力(60W･90W･120W)

SIZE 標準仕様

(単位 ㎜)

ベルト幅(公称)	100	150	200	250	300	350	400	500
機　幅	140	190	240	290	340	390	440	540
機　長	1,000		1,500		2,000		2,500	3,000

機　高 | 169

ベルト速度 | 定速　変速

搬送能力 | 搬送能力グラフ参照

モータ出力 | 定速 60W、90W
変速 120W

電　源 | AC100V(単相)
AC200V(単相)
AC200V(三相)

ベルト(標準) | ポリウレタンベルト
(色:グリーン、食品規格適合、帯電防止処理)
オプションベルト No.1-2

オプション | 脚、ガイド…他

●ベルト幅の実寸は上記公称ベルト幅より10mm狭くなります。

DRAWING

(単位 ㎜)

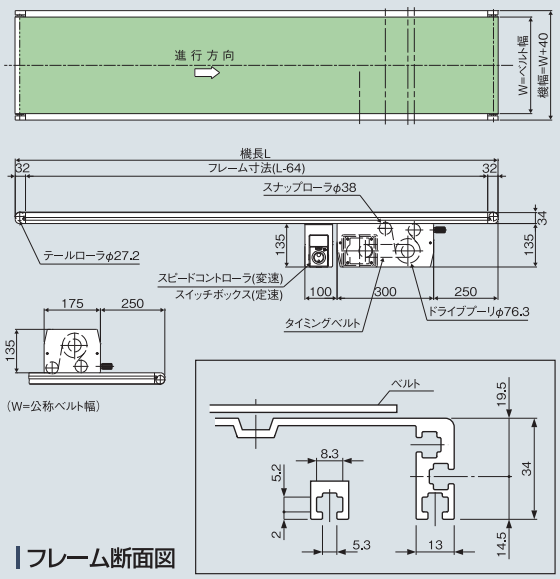

フレーム断面図

DATA

搬送能力グラフ(定速)

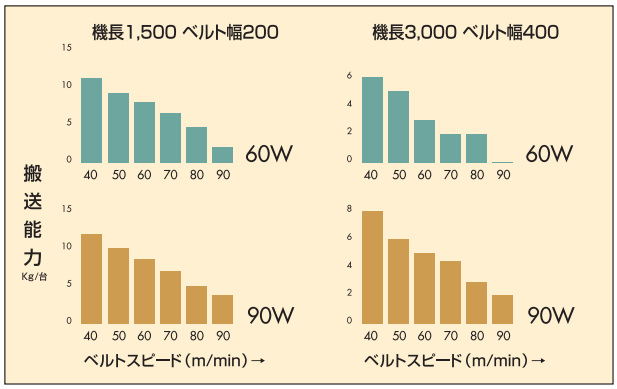

■グラフは水平分散荷重時の能力です。袋物の搬送は、40%以下の設定でご使用下さい。
■搬送能力は、諸条件で変動します。

ベルト速度表

減速比	速度記号	定速(m/min) 50/60(Hz)	減速比	速度記号	変速(m/min) 50･60(Hz)
1/7.5	T16	45.5/54.6	1/10	B7	1.8~68.2
1/6	T17	56.9/68.3			
1/5	T18	68.3/82	1/5	B8	3.7~136.5
1/3.6	T19	94.8/113.8			

定速のベルト速度は、モータ回転数1500/1800rpm(50/60Hz)
ドライブプーリ径Φ76.3、駆動効率95%で計算しております。
■変速のベルト速度は、モータ回転数80rpm~3000rpm(50･60Hz)
ドライブプーリ径Φ76.3、駆動効率95%で計算しております。
■速度は計算値のため、モータの特性と負荷の状況により異なる場合がありますので、正確な速度設定が必要な場合は、変速式をお薦めします。
■プーリとモータの連動はタイミングベルト方式です。

スイッチボックス飛び出し寸法 (㎜)

公称ベルト幅	100
飛び出し寸法	22

※定速、変速 共通

標準設定モータ出力表 (㎜)

機長＼ベルト幅	100~250	300~400	500
1,000~1,500	定速60W 変速120W		定速90W 変速120W
1,501~3,000			

モータ飛び出し寸法

●定速 (㎜)

モータ出力＼ベルト幅	100	150
60W	85	35
90W	100	50

●変速 (㎜)

モータ出力＼ベルト幅	100	150
120W	2	—

Type 34-T1 チルトタイプ

34フレーム

アルミフレーム　センタードライブ　軽量機種

傾斜から水平への搬送を、乗り継ぎ無しでスムーズに行えるタイプです。標準ベルトには傾斜用縦溝ベルトを使用しています。
レイアウトにあわせて角度も簡単に調整できます。

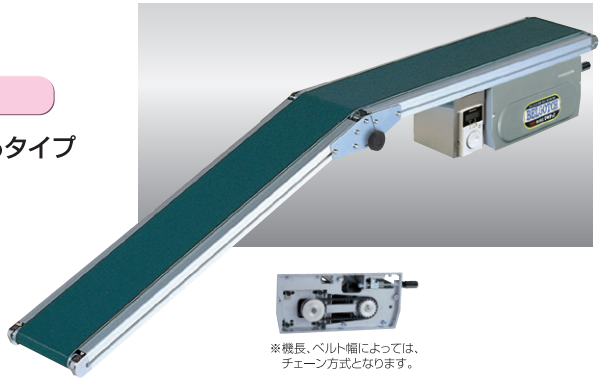

※機長、ベルト幅によっては、
チェーン方式となります。

※脚はオプションです。
オプションページをご参照ください。
（標準色シルバー）

標準ベルト（拡大写真）

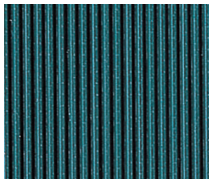

変速モデルにブラシレスDCモータとコントロールユニットを標準装備

最高回転速度4000r/min、
速度比1:37.5(80～3000r/min)
速度設定が可能となりました。
モータ回転数が
モニター表示されます。

SELECT 型式表示

Type34 - T1 - 250 - 2,000 - T8 - C60

- Type34：数字/フレーム厚（mm）
- T1：T:チルト/タイプ名　1:センタードライブ
- 250：ベルト幅(mm)
- 2,000：機長(mm)
- T8：定速/変速/数字/速度記号　T　B
- C60：A(AC100V単相)　B(AC200V単相)　C(AC200V三相)　数字/モータ出力(60W·90W·120W)

SIZE 標準仕様

（単位 mm）

ベルト幅(公称)	100	150	200	250	300	350	400	500
機　幅	140	190	240	290	340	390	440	540
機　長	1,500		2,000	2,500		3,000		4,000

機　高 | 169

ベルト速度 | 定速　変速

搬送能力 | 搬送能力グラフ参照

モータ出力 | 定速 60W、90W
変速 120W

電　源 | AC100V(単相)
AC200V(単相)
AC200V(三相)

ベルト(標準) | ポリウレタン製傾斜用ベルト
(色:グリーン、食品規格適合、帯電防止処理)
オプションベルト No.5

オプション | 脚、ガイド…他

●ベルト幅の実寸は、上記公称ベルト幅より5mm狭くベルト幅500のタイプは10mm狭くなります。
●傾斜部の角度は、最大30度まで無段階に調整できます。
●傾斜角度は、諸条件により異なります。(ベルトの傾斜角度25°までの傾斜搬送が可能)

DRAWING

（単位 mm）

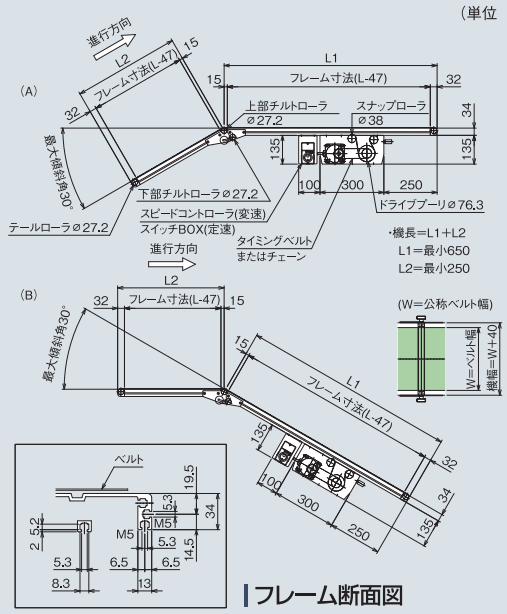

DATA

搬送能力グラフ（定速）

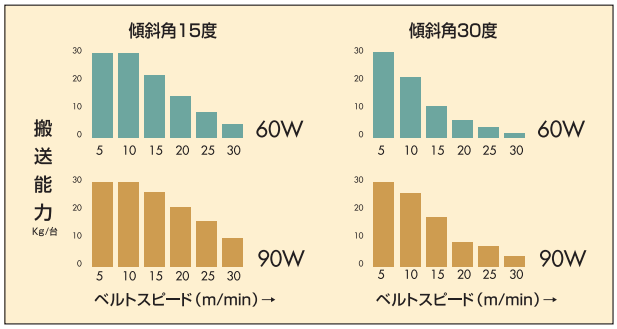

■搬送物重量　最大10kg/㎡まで
■グラフは水平分散荷重時の能力です。袋物の搬送は、40%以下の設定でご使用下さい。
■搬送能力は、諸条件で変動します。
■傾斜角度は、諸条件により異なります。(傾斜角度25°までの傾斜搬送が可能)

ベルト速度表

減速比	速度記号	定速(m/min) 50/60(Hz)	減速比	速度記号	変速(m/min) 50·60(Hz)
1/180	T1	1.9/2.3	1/200	B1	0.1～3.4
1/150	T2	2.3/2.7			
1/120	T3	2.8/3.4	1/100	B2	0.2～6.8
1/100	T4	3.4/4.1			
1/90	T5	3.8/4.5			
1/75	T6	4.6/5.5			
1/60	T7	5.7/6.8	1/50	B3	0.4～13.6
1/50	T8	6.8/8.2			
1/36	T9	9.5/11.4			
1/30	T10	11.4/13.7	1/30	B4	0.6～22.7
1/25	T11	13.7/16.4			
1/18	T12	19.0/22.8			
1/15	T13	22.8/27.3	1/20	B5	1.0～34.1
1/12.5	T14	27.3/32.8			

■定速のベルト速度は、モータ回転数1500/1800rpm(50/60Hz)
ドライブプーリ径Φ76.3、駆動効率95%で計算しております。
■変速のベルト速度は、モータ回転数80rpm～3000rpm(50·60Hz)
ドライブプーリ径Φ76.3、駆動効率95%で計算しております。
■速度は計算値のため、モータの特性と負荷の状況により異なる場合がありますので、正確な速度設定が必要な場合は、変速式をお薦めします。
■変速120W 速度記号B1～B4はチェーン駆動 [　]。その他はタイミングベルト駆動になります。

標準設定モータ出力表

(mm)

機長＼ベルト幅	100～250	300～400	500
1,500～2,000	定速60W　変速120W		
2,001～4,000		定速90W　変速120W	

スイッチボックス飛び出し寸法

(mm)

公称ベルト幅	100
飛び出し寸法	22

※定速、変速 共通

モータ飛び出し寸法

●定速　(mm)

モータ出力＼ベルト幅	100	150
60W	85	35
90W	100	50

●変速　(mm)

モータ出力＼ベルト幅	100	150
120W	20(14)((2))	—

※正寸法　速度記号 B1　※(　)寸法　速度記号 B2～B4
※((　))寸法　速度記号 B5

Type 34-V1 トラフベルトタイプ

34フレーム

アルミフレーム　センタードライブ　軽量機種

ベルトの中央部を凹ませることにより、荷こぼれの心配な小物や粒状のワークを確実に搬送できるタイプです。ベルトの受け板は清掃等を考慮して左右とも簡単に取り外しが可能です。

※機長、ベルト幅によっては、チェーン方式となります。

※脚はオプションです。オプションページをご参照ください。（標準色シルバー）

標準ベルト（拡大写真）

変速モデルにブラシレスDCモータとコントロールユニットを標準装備

最高回転速度4000r/min、速度比1:37.5(80~3000r/min)速度設定が可能となりました。モータ回転数がモニター表示されます。

SELECT 型式表示

Type34 - V1 - 300 - 2,000 - T8 - C60

- Type34：数字/フレーム厚(mm)
- V1：V:トラフベルト/タイプ名　1:センタードライブ
- 300：ベルト幅(mm)
- 2,000：機長(mm)
- T8：定速/ T　変速/ B　数字/速度記号
- C60：A(AC100V単相)　B(AC200V単相)　C(AC200V三相)　数字/モータ出力(60W・120W)

SIZE 標準仕様

（単位 mm）

ベルト幅(公称)	200	250	300	350	400	500
機　幅	240	290	340	390	440	540
機　長	1,000	1,500	2,000	2,500	3,000	4,000	5,000	6,000

機　高 | 169

ベルト速度 | 定速　変速

搬送能力 | 搬送能力グラフ参照

モータ出力 | 定速60W　変速120W

電　源 | AC100V(単相)　AC200V(単相)　AC200V(三相)

ベルト(標準) | ポリウレタンベルト(トラフ用)（色:グリーン、食品規格適合、帯電防止処理）オプションベルト No.1-3

オプション | 脚、ガイド…他

●ベルト幅の実寸は、上記公称ベルト幅より10mm狭くなります。

DRAWING

（単位 mm）

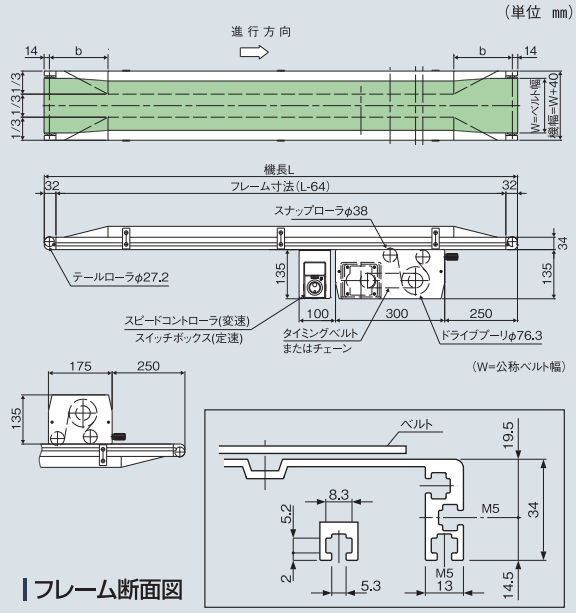

フレーム断面図

DATA

搬送能力グラフ（定速）　機長3,000 ベルト幅300

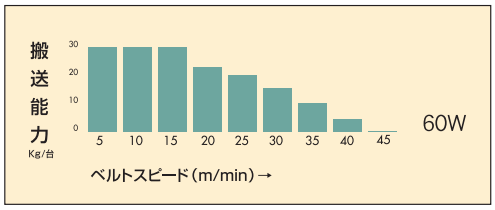

■グラフは水平分散荷重時の能力です。袋物の搬送は、40%以下の設定でご使用下さい。
■搬送能力は、諸条件で変動します。

トラフ部寸法

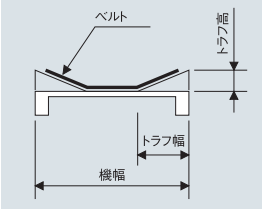

（mm）

ベルト幅	b寸法	トラフ高	トラフ幅
200	170	22	80
250	175	25	100
300	210	30	115
350	245	35	130
400	280	40	150
500	350	45	180

ベルト速度表

減速比	速度記号	定速(m/min) 50/60(Hz)	減速比	速度記号	変速(m/min) 50・60(Hz)
1/180	T1	1.9/2.3	1/200	B1	0.1～3.4
1/150	T2	2.3/2.7			
1/120	T3	2.8/3.4	1/100	B2	0.2～6.8
1/100	T4	3.4/4.1			
1/90	T5	3.8/4.5			
1/75	T6	4.6/5.5			
1/60	T7	5.7/6.8	1/50	B3	0.4～13.6
1/50	T8	6.8/8.2			
1/36	T9	9.5/11.4			
1/30	T10	11.4/13.7	1/30	B4	0.6～22.7
1/25	T11	13.7/16.4			
1/18	T12	19.0/22.8			
1/15	T13	22.8/27.3	1/20	B5	1.0～34.1
1/12.5	T14	27.3/32.8			
1/9	T15	37.9/45.5	1/15	B6	1.2～45.5

■定速のベルト速度は、モータ回転数1500/1800rpm(50/60Hz)ドライブプーリ径Φ76.3、駆動効率95%で計算しております。
■変速のベルト速度は、モータ回転数80rpm～3000rpm(50・60Hz)ドライブプーリ径Φ76.3、駆動効率95%で計算しております。
■速度は計算値のため、モータの特性と負荷の状況により異なる場合がありますので、正確な速度設定が必要な場合は、変速式をお薦めします。
■変速120W 速度記号B1～B4はチェーン駆動 ［　］。その他はタイミングベルト駆動になります。

標準設定モータ出力表

（mm）

機長＼ベルト幅	200～500
1,000～6,000	定速60W　変速120W

Type 34-RG1N ローラエッジダコーレスタイプ

34フレーム

アルミフレーム　センタードライブ　軽量機種

ローラエッジ部の調整機能をリニューアルしました。
コンベヤ両端がR8mm、乗り移りがスムーズな
タイプです。ローラエッジに
蛇行レスベルトを採用しました。
ベルトの片寄りの少ない
安定走行を実現しました。
標準仕様は、両側ローラエッジとなります。
用途に応じて入口側、出口側のみも
製作できます。

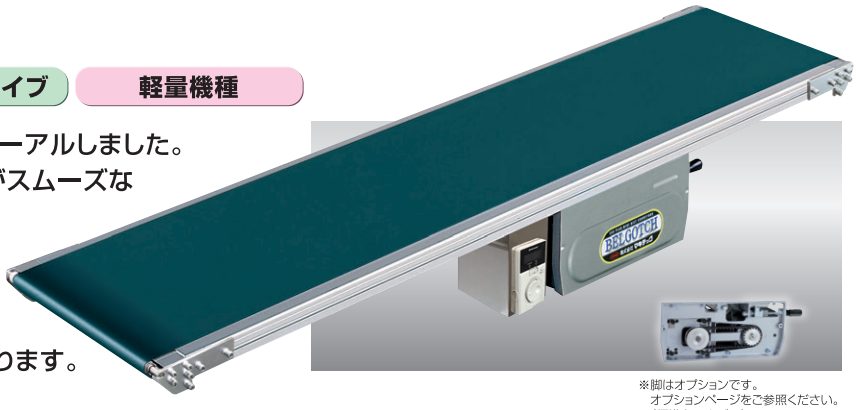

※脚はオプションです。
オプションページをご参照ください。
（標準色シルバー）

SELECT 型式表示

Type34 - RG1N-W - 250 - 3,000 - T3 - A60

数字/フレーム厚(mm)	RG:ローラエッジダコーレス/タイプ名 1：センタードライブ RG1N-I:片側(入口側ローラエッジ) RG1N-O:片側(出口側ローラエッジ) RG1N-W:両側ローラエッジ	ベルト幅(mm)	機長(mm)	定速/変速/数字/速度記号 T / B	A(AC100V単相) B(AC200V単相) C(AC200V三相) 数字/モータ出力 (60W·90W·120W)

SIZE 標準仕様

（単位 mm）

ベルト幅(公称)	100	150	200	250	300	400	500
機　幅	140	190	240	290	340	440	540
機　長	1,000	1,500	2,000	2,500	3,000		

機　高 169

ベルト速度 定速　変速

搬送能力 15kg/台(水平分散荷重時)～300Wまで
10kg/台(水平分散荷重時)400W
8kg/台(水平分散荷重時)500W

モータ出力 定速 60W、90W
変速 120W

電　源 AC100V(単相)
AC200V(単相)
AC200V(三相)

ベルト(標準) ポリウレタンベルト
(色:グリーン、
食品規格適合、帯電防止処理)

オプション 脚、ガイド…他

●ベルト幅の実寸は上記公称ベルト幅より10mm狭くなります。
●標準仕様は両側ローラエッジになります。
●袋物の搬送は上記搬送能力の40%以下でご使用下さい。

DRAWING

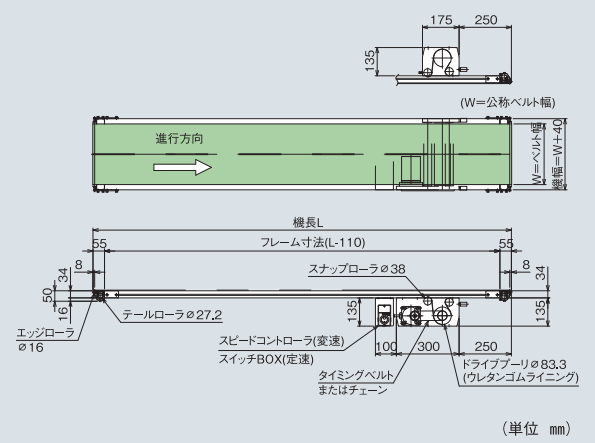

DATA

ベルト速度表

減速比	速度記号	定速(m/min) 50/60(Hz)	減速比	速度記号	変速(m/min) 50·60(Hz)
1/180	T1	2.0/2.5	1/200	B1	0.1～3.7
1/150	T2	2.5/2.9			
1/120	T3	3.1/3.7	1/100	B2	0.2～7.4
1/100	T4	3.7/4.4			
1/90	T5	3.1/4.9			
1/75	T6	4.9/5.9			
1/60	T7	6.1/7.4	1/50	B3	0.4～14.9
1/50	T8	7.4/8.8			
1/36	T9	10.2/12.3			
1/30	T10	12.3/14.7	1/30	B4	0.7～24.8
1/25	T11	14.7/17.7			

■定速のベルト速度は、モータ回転数1500/1800rpm(50/60Hz)
ドライブプーリ径Φ83.3、駆動効率95%で計算しております。
■変速のベルト速度は、モータ回転数80rpm～3000rpm(50·60Hz)
ドライブプーリ径Φ83.3、駆動効率95%で計算しております。
■速度は計算値のため、モータの特性と負荷の状況により異なる場合がありますので、正確な速度設定が必要な場合は、変速式をお薦めします。
■変速120W 速度記号B1～B4はチェーン駆動 [　]。その他はタイミングベルト駆動になります。

標準設定モータ出力表

(mm)

機長＼ベルト幅	100～200	250～300	400～500
1,000～3,000	定速60W 変速120W		定速90W 変速120W

スイッチボックス飛び出し寸法

(mm)

公称ベルト幅	100
飛び出し寸法	22

※定速、変速 共通

モータ飛び出し寸法

●定速 (mm)

モータ出力＼ベルト幅	100	150
60W	85	35
90W	100	50

●変速 (mm)

モータ出力＼ベルト幅	100	150
120W	20(14)((2))	—

※正寸法　速度記号 B1
※(　)寸法　速度記号 B2～B4
※((　))寸法　速度記号 B5、B6

ローラエッジ部

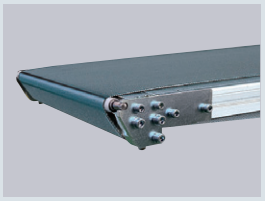

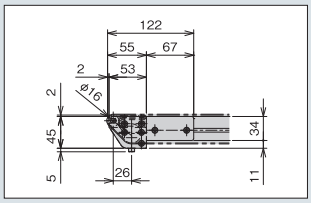

Type 34-K1N ナイフエッジタイプ

34フレーム

アルミフレーム　センタードライブ　軽量機種

ナイフエッジ部の調整機能をリニューアルしました。先端R3mmのシャープなエッジで20mm程度の小さな搬送物もスムーズに乗り移りが可能です。標準仕様は片側ナイフエッジとなります。

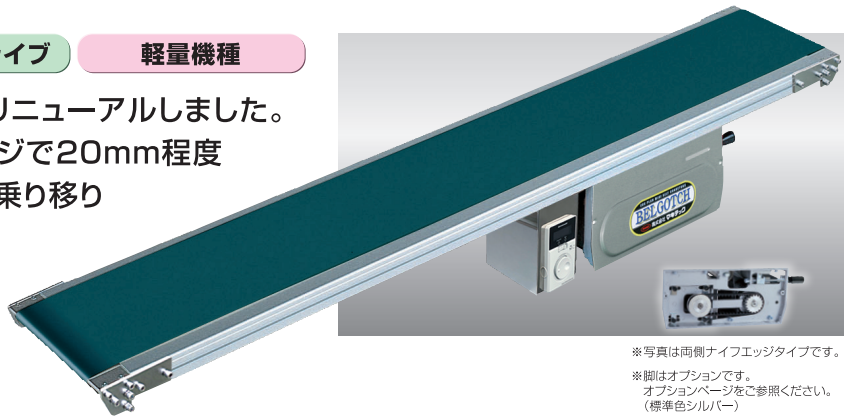

※写真は両側ナイフエッジタイプです。

※脚はオプションです。
オプションページをご参照ください。
（標準色シルバー）

SELECT 型式表示

Type34 - K1N-O - 250 - 3,000 - T3 - C60

- 数字/フレーム厚（mm）
- K:ナイフエッジ/タイプ名
  1:センタードライブ
  K1N-I：片側（入口側ナイフエッジ）
  K1N-O：片側（出口側ナイフエッジ）
  K1N-W：両側ナイフエッジ
- ベルト幅（mm）
- 機長（mm）
- 定速/ T　変速/ B　数字/速度記号
- A（AC100V単相）B（AC200V単相）C（AC200V三相）数字/モータ出力（60W・90W・120W）

SIZE 標準仕様

（単位 mm）

ベルト幅（公称）	100	150	200	250	300	400	500
機　幅	140	190	240	290	340	440	540
機　長	1,000	1,500	2,000	2,500	3,000		

※両側ナイフエッジの場合ベルト幅最大300、機長最大3,000までになります。

機　高 169

ベルト速度 定速　変速

搬送能力 10kg/台（水平分散荷重時）

モータ出力 定速 60W、90W
変速 120W

電　源 AC100V（単相）
AC200V（単相）
AC200V（三相）

ベルト（標準） ポリウレタンベルト（ナイフエッジ用）
（色:グリーン、食品規格適合、帯電防止処理）
オプションベルト No.1-4

オプション 脚、ガイド…他

●ベルト幅の実寸は上記公称ベルト幅より10mm狭くなります。
●袋物の搬送は上記搬送能力の40%以下でご使用下さい。

DRAWING

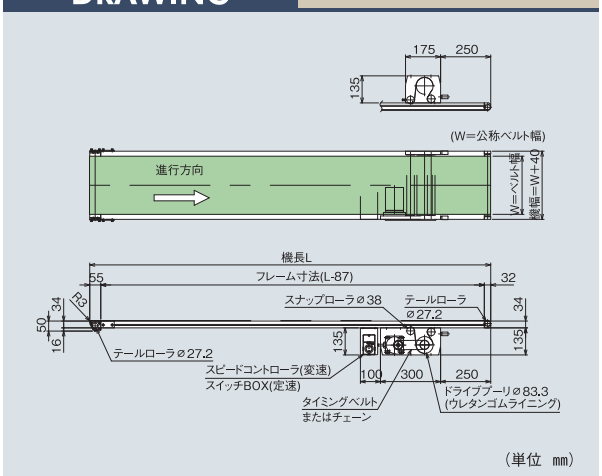

DATA

ベルト速度表

減速比	速度記号	定速（m/min）50/60（Hz）	減速比	速度記号	変速（m/min）50・60（Hz）
1/180	T1	2.0/2.5	1/200	B1	0.1～3.7
1/150	T2	2.5/2.9			
1/120	T3	3.1/3.7	1/100	B2	0.2～7.4
1/100	T4	3.7/4.4			
1/90	T5	3.1/4.9			
1/75	T6	4.9/5.9			
1/60	T7	6.1/7.4	1/50	B3	0.4～14.9
1/50	T8	7.4/8.8			
1/36	T9	10.2/12.3			
1/30	T10	12.3/14.7	1/30	B4	0.7～24.8
1/25	T11	14.7/17.7			

■定速のベルト速度は、モータ回転数1500/1800rpm（50/60Hz）
ドライブプーリ径Φ83.3、駆動効率95%で計算しております。
■変速のベルト速度は、モータ回転数80rpm～3000rpm（50・60Hz）
ドライブプーリ径Φ83.3、駆動効率95%で計算しております。
■速度は計算値のため、モータの特性と負荷の状況により異なる場合がありますので、正確な速度設定が必要な場合は、変速式をお薦めします。
■変速120W 速度記号B1～B4はチェーン駆動 ［　］。その他はタイミングベルト駆動になります。

標準設定モータ出力表

（mm）

機長＼ベルト幅	100～200	250～300	400～500
1,000～3,000	定速60W 変速120W		定速90W 変速120W

スイッチボックス飛び出し寸法

（mm）

公称ベルト幅	100
飛び出し寸法	22

※定速、変速 共通

モータ飛び出し寸法

●定速　（mm）

モータ出力＼ベルト幅	100	150
60W	85	35
90W	100	50

●変速　（mm）

モータ出力＼ベルト幅	100	150
120W	20(14)	—

※正寸法　速度記号 B1
※(　)寸法　速度記号 B2～B4

ナイフエッジ部

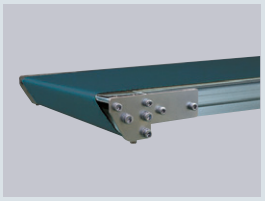

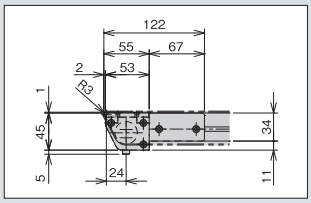

Type 34-J1P ジョイントタイプ

34フレーム

アルミフレーム　センタードライブ　軽量機種

各工程間のつなぎ搬送に最適な短機長タイプです。最短機長300㎜
スナップローラの組み合わせ変更によりベルト交換時の取扱いが簡単になりました。

※定速、変速60Wはタイミングベルト方式を採用。
※機長、ベルト幅によっては、チェーン方式となります。

※脚はオプションです。オプションページをご参照ください。(標準色シルバー)

SELECT 型式表示

Type34 - J1P - 100 - 300 - B3 - B60

- Type34：数字/フレーム厚(mm)
- J1P：J:ジョイント/タイプ名 1:センタードライブ
- 100：ベルト幅(mm)
- 300：機長(mm)
- B3：定速/ T 変速/ B 数字/速度記号
- B60：A(AC100V単相) B(AC200V単相) C(AC200V三相) 数字/モータ出力(25W·40W·60W)

SIZE 標準仕様

(単位 ㎜)

ベルト幅(公称)	50	75	100	150	200		
	250	300	350	400	500		
機　幅	90	115	140	190	240		
	290	340	390	440	540		
機　長	300	500	1,000	1,500	2,000	2,500	3,000

機　高 250

ベルト速度 定速　変速

搬送能力 15kg/台(水平分散荷重時)

モータ出力 定速 25W、40W　変速 60W

電　源 AC100V(単相) AC200V(単相) AC200V(三相)

ベルト(標準) ポリウレタンベルト(色:グリーン、食品規格適合、帯電防止処理)

オプション 脚、ガイド… 他

●ベルト幅の実寸は、上記公称ベルト幅より5㎜狭くなります。
ベルト幅500タイプは10㎜狭くなります。
●袋物の搬送は上記搬送能力の40%以下でご使用下さい。

DRAWING

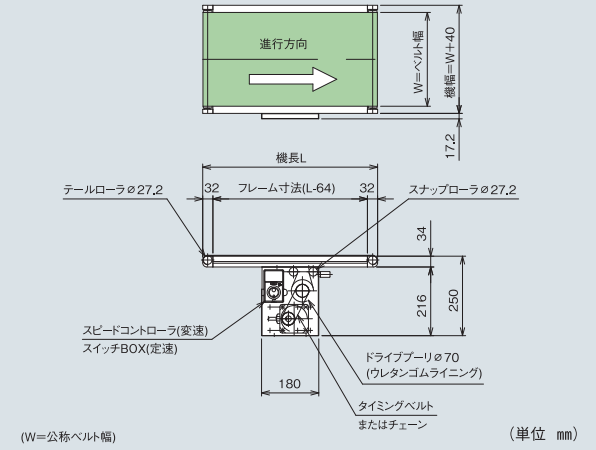

DATA

ベルト速度表

減速比	速度記号	定速(m/min) 50/60(Hz)	減速比	速度記号	変速(m/min) 50·60(Hz)
1/180	T1	1.7/2.1	1/200	B1	0.1～3.1
1/150	T2	2.1/2.3			
1/120	T3	2.6/3.1			
1/100	T4	3.1/3.7	1/100	B2	0.2～6.3
1/90	T5	3.5/4.1			
1/75	T6	4.2/5.0			
1/60	T7	5.2/6.2	1/50	B3	0.3～12.5
1/50	T8	6.2/7.5			
1/36	T9	8.7/10.4			
1/30	T10	10.4/12.5	1/30	B4	0.6～20.8
1/25	T11	12.6/15.0			
1/18	T12	17.4/21.0			
1/15	T13	21.0/25.0	1/20	B5	0.9～31.3
1/12.5	T14	25.0/30.0			
1/9	T15	34.6/41.7	1/15	B6	1.1～41.7

■定速のベルト速度は、モータ回転数1500/1800rpm(50/60Hz)
ドライブプーリ径Φ70、駆動効率95%で計算しております。
■変速のベルト速度は、モータ回転数80rpm～3000rpm(50·60Hz)
ドライブプーリ径Φ70、駆動効率95%で計算しております。
■速度は計算値のため、モータの特性と負荷の状況により異なる場合がありますので、正確な速度設定が必要な場合は、変速式をお薦めします。
■定速、変速BMU60Wモータの場合はプーリとモータの連動はタイミングベルト方式です。

標準設定モータ出力表

(㎜)

機長＼ベルト幅	50～200	250～500
300～3,000	定速25W　変速60W	定速40W　変速60W

モータ飛び出し寸法

●定速 (㎜)

モータ出力＼ベルト幅	50	75	100
25W	62(51)	37(26)	12(1)
40W	99(81)	74(56)	49(31)

※正寸法　速度記号 T1～T11
※(　)寸法　速度記号 T12～T15

●変速 (㎜)

モータ出力＼ベルト幅	50	75	100
60W	32(27)((22))	7(2)	—

※正寸法　速度記号 B1
※(　)寸法　速度記号 B2～B4
※((　))寸法　速度記号 B5,B6

ドライバ飛び出し寸法

(㎜)

公称ベルト幅	50	75
定速用飛び出し寸法	5	0
変速用飛び出し寸法	40	15

※配線の露出寸法は含みません。

Type 34-JG1P ジョイントダコーレスタイプ

34フレーム

アルミフレーム　センタードライブ　軽量機種

ジョイントタイプ、TYPE34-J1Pの蛇行抑制型です。
保守点検の難しい場所への設置や、正逆運転等、ハードな使用条件にも対応します。
スナップローラの組み合わせ変更によりベルト交換時の取扱いが簡単になりました。

※機長、ベルト幅によっては、チェーン方式となります。

※脚はオプションです。
オプションページをご参照ください。
（標準色シルバー）

SELECT 型式表示

Type34 - JG1P - 150 - 500 - B6 - C60

- Type34：数字/フレーム厚（mm）
- JG1P：JG:ジョイントダコーレス/タイプ名　1:センタードライブ
- 150：ベルト幅（mm）
- 500：機長（mm）
- B6：定速/ T　変速/ B　数字/速度記号
- C60：A(AC100V単相) B(AC200V単相) C(AC200V三相)　数字/モータ出力（40W·60W·120W）

SIZE 標準仕様

（単位 mm）

ベルト幅(公称)	75	100	150	200	250		
	300	350	400	500			
機　幅	115	140	190	240	290		
	340	390	440	540			
機　長	300	500	1,000	1,500	2,000	2,500	3,000

機　高 250

ベルト速度 定速　変速

搬送能力 15kg/台(水平分散荷重時)

モータ出力 定速 40W、60W
変速 60W、120W

電　源 AC100V(単相)
AC200V(単相)
AC200V(三相)

ベルト(標準) ポリウレタンベルト
(色:グリーン、
食品規格適合、帯電防止処理)

オプション 脚、ガイド…他

●ベルト幅の実寸は、上記公称ベルト幅より5mm狭くなります。
ベルト幅500タイプは10mm狭くなります。
●袋物の搬送は上記搬送能力の40%以下でご使用下さい。

DRAWING

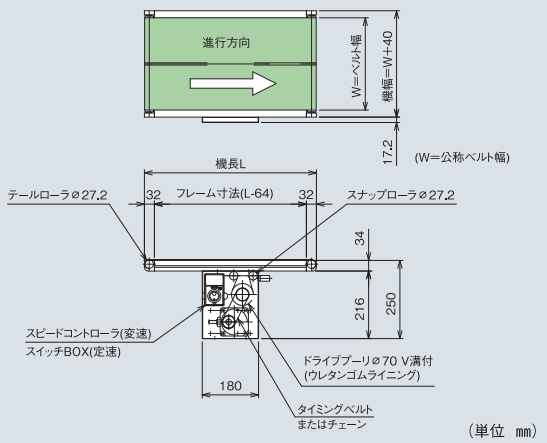

（単位 mm）

DATA

ベルト速度表

減速比	速度記号	定速(m/min) 50/60(Hz)	減速比	速度記号	変速(m/min) 50·60(Hz)
1/180	T1	1.7/2.1	1/200	B1	0.1～3.1
1/150	T2	2.1/2.3			
1/120	T3	2.6/3.1			
1/100	T4	3.1/3.7	1/100	B2	0.2～6.3
1/90	T5	3.5/4.1			
1/75	T6	4.2/5.0			
1/60	T7	5.2/6.2	1/50	B3	0.3～12.5
1/50	T8	6.2/7.5			
1/36	T9	8.7/10.4			
1/30	T10	10.4/12.5	1/30	B4	0.6～20.8
1/25	T11	12.6/15.0			
1/18	T12	17.4/21.0			
1/15	T13	21.0/25.0	1/20	B5	0.9～31.3
1/12.5	T14	25.0/30.0			
1/9	T15	34.6/41.7	1/15	B6	1.1～41.7

■定速のベルト速度は、モータ回転数1500/1800rpm(50/60Hz)
ドライブプーリ径Φ70、駆動効率95%で計算しております。
■変速のベルト速度は、モータ回転数80rpm～3000rpm(50·60Hz)
ドライブプーリ径Φ70、駆動効率95%で計算しております。
■速度は計算値のため、モータの特性と負荷の状況により異なる場合がありますので、正確な速度設定が必要な場合は、変速式をお薦めします。
■変速120W 速度記号B1～B4はチェーン駆動 ［　］。その他はタイミングベルト駆動になります。

標準設定モータ出力表

（mm）

機長＼ベルト幅	75～250	300～500
300～3,000	定速40W　変速60W	定速60W　変速120W

モータ飛び出し寸法

●定速（mm）

モータ出力＼ベルト幅	75	100	150
40W	74(56)	49(31)	—
60W	100	75	25

※正寸法　速度記号 T1～T11
※(　)寸法　速度記号 T12～T15

●変速（mm）

モータ出力＼ベルト幅	75	100	150
60W	7(2)	—	—
120W	33(27)((14))	8(2)	—

※正寸法　速度記号 B1
※(　)寸法　速度記号 B2～B4
※((　))寸法　速度記号 B5,B6

ドライバ飛び出し寸法

（mm）

公称ベルト幅	75
飛び出し寸法	15

※配線の露出寸法は含みません。

Type 34-M1 超小型タイプ

34フレーム

アルミフレーム　センタードライブ　軽量機種

自動機実装に開発された精密コンベヤで装置への組み込みが容易に行える
超小型ベルトコンベヤです。

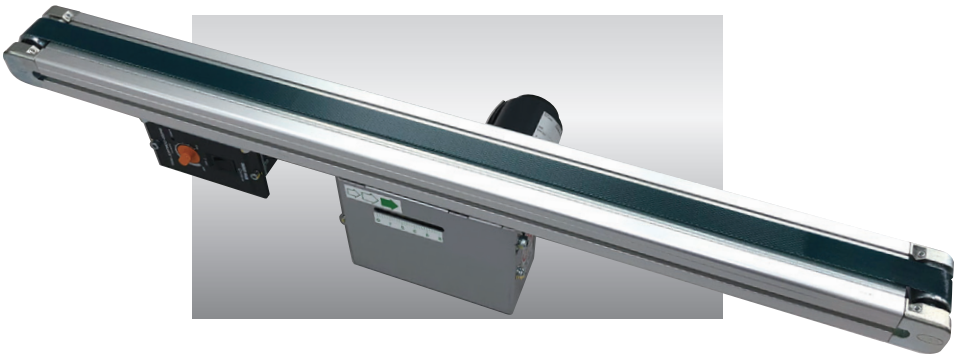

※脚はオプションです。
オプションページをご参照ください。
（標準色シルバー）

SELECT 型式表示

Type34 - M1 - 20 - 1,200 - H1 - A6

Type34	M1	20	1,200	H1	A6
数字/フレーム厚（mm）	M：超小型/タイプ名 1：センタードライブ	ベルト幅(mm)	機長(mm)	変速/ H 数字/速度記号	A(AC100V単相) 数字/モータ出力 (6W･15W)

SIZE 標準仕様

（単位 mm）

ベルト幅（公称）	20	50
機　幅	60（フレーム部）	90（フレーム部）
機　長	250～1,200（50とび）	

機　高 | 145(フレーム上面)

電　源 | AC100V(単相)

ベルト速度 | 変速

ベルト(標準) | ポリウレタンベルト
(色:グリーン、
食品規格適合、帯電防止処理)

搬送能力 | 20ベルト幅 3kg/台(水平分散荷重時)
50ベルト幅 5kg/台(水平分散荷重時)

オプション | 脚、ガイド…他

モータ出力 | 6W、15W

●袋物の搬送は上記搬送能力の40%以下でご使用ください。

DATA

ベルト速度表

減速比	速度記号	変速(m/min) 50/60(Hz)
1/25	H1	2.8～8.4/3.4～10.1

■変速のベルト速度は、モータ回転数は1400/1700rpm(50/60Hz)
ドライブプーリ径φ50、駆動効率95%で計算しております。

標準設定モータ出力表

機長＼ベルト幅	20	50
250～1,200	6W	15W

DRAWING

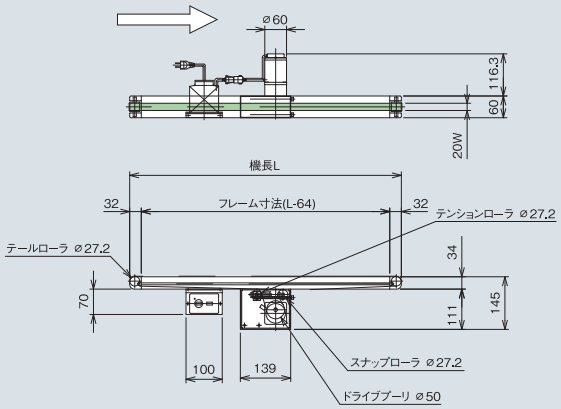

（単位 mm）

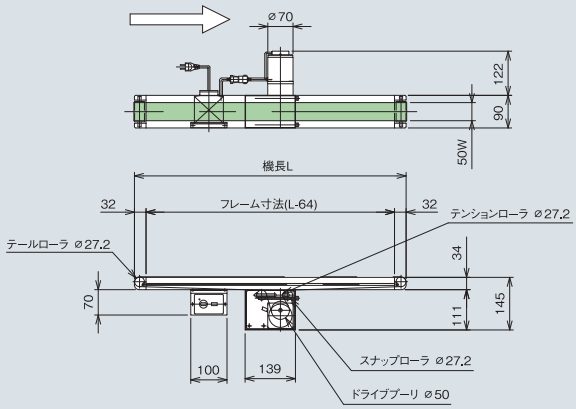

（単位 mm）

Type 34-SW1 ステンレスパーツタイプ

34フレーム

アルミフレーム　センタードライブ　軽量機種

従来のType34-S1にステンレスをプラスα。
オールステンレス仕様まで必要としない
簡易ステンレス仕様のコンベヤです。

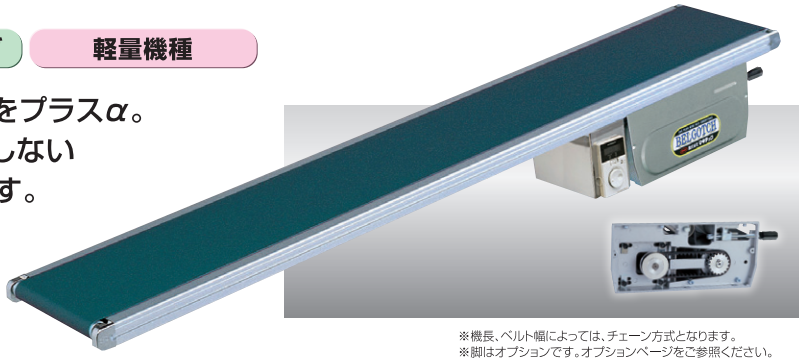

※機長、ベルト幅によっては、チェーン方式となります。
※脚はオプションです。オプションページをご参照ください。
（標準色シルバー）
※駆動部ユニットにつきましてはType34-S1と同様です。
※防水仕様ではありません。
★駆動部ユニットにつきましては、Type 34-S1と同仕様です。
※防水仕様ではありません。
（防水仕様ご希望の場合は、アラエールをご検討下さい。）

ステンレス仕様

スリ板	テールローラ&ベアリング リターンローラ&ベアリング	スナップローラ&ベアリング	ボルト類	軸・スナップリング
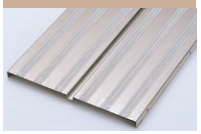				

SELECT 型式表示

Type34 - SW1 - 300 - 2,000 - B1 - C60

- Type34：数字/フレーム厚（mm）
- SW1：SW：スタンダード　1：センタードライブ
- 300：ベルト幅（mm）
- 2,000：機長（mm）
- B1：定速/ T　変速/ B　数字/速度記号
- C60：A(AC100V単相)　B(AC200V単相)　C(AC200V三相)　数字/モータ出力（25W・40W・60W・120W）

SIZE 標準仕様

（単位 mm）

ベルト幅(公称)	100	150	200	250	300	350	400	500	600
機　幅	140	190	240	290	340	390	440	540	640
機　長	500～8,000								

機　高 | 169

ベルト速度 | 定速　変速

搬送能力 | Type34-S1参照

定格出力 | 定速 25W、40W、60W
変速 60W、120W

電　源 | AC100V(単相)
AC200V(単相)
AC200V(三相)

ベルト(標準) | ポリウレタンベルト
(色:グリーン・ホワイト、
食品規格適合、
帯電防止処理)

オプション | 脚、ガイド…他

●ベルト幅の実寸は、上記公称ベルト幅より5mm狭く、機長4mを超える場合と、ベルト幅500、600タイプは10mm狭くなります。
●6mを超える機長の場合、中間テンションユニットが付きます。

DRAWING

（単位 mm）

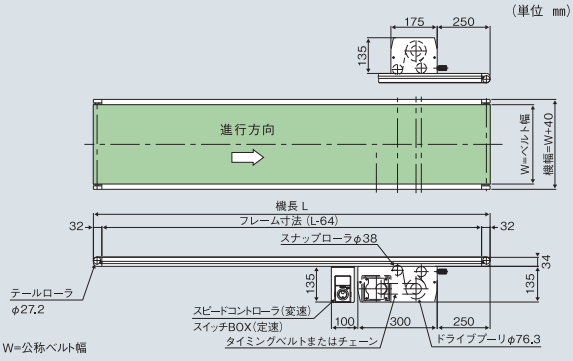

DATA

ベルト速度表

減速比	速度記号	定速(m/min) 50/60(Hz)	減速比	速度記号	変速(m/min) 50・60(Hz)
1/180	T1	1.9/2.3	1/200	B1	0.1～3.4
1/150	T2	2.3/2.7			
1/120	T3	2.8/3.4	1/100	B2	0.2～6.8
1/100	T4	3.4/4.1			
1/90	T5	3.8/4.5			
1/75	T6	4.6/5.5			
1/60	T7	5.7/6.8	1/50	B3	0.4～13.6
1/50	T8	6.8/8.2			
1/36	T9	9.5/11.4			
1/30	T10	11.4/13.7	1/30	B4	0.6～22.7
1/25	T11	13.7/16.4			
1/18	T12	19.0/22.8			
1/15	T13	22.8/27.3	1/20	B5	1.0～34.1
1/12.5	T14	27.3/32.8			
1/9	T15	37.9/45.5	1/15	B6	1.2～45.5

■定速のベルト速度は、モータ回転数1500/1800rpm(50/60Hz)
ドライブプーリ径Φ76.3、駆動効率95%で計算しております。
■変速のベルト速度は、モータ回転数80rpm～3000rpm(50・60Hz)
ドライブプーリ径Φ76.3、駆動効率95%で計算しております。
■速度は計算値のため、モータの特性と負荷の状況により異なる場合がありますので、正確な速度設定が必要な場合は、変速式をお薦めします。
■変速120W 速度記号B1～B4はチェーン駆動 [　]。その他はタイミングベルト駆動になります。

標準設定モータ出力表

（mm）

機長＼ベルト幅	100～200	250～400	500～600
500～3,000	定速25W 変速60W		
3,001～4,000	定速40W　変速60W		
4,001～6,000			
6,001～8,000	定速60W　変速120W		

スイッチボックス飛び出し寸法

（mm）

公称ベルト幅	100
飛び出し寸法	22

※定速、変速 共通

モータ飛び出し寸法

●定速　（mm）

モータ出力＼ベルト幅	100	150
25W	22(11)	—
40W	59(41)	9
60W	85	35

※正寸法　速度記号 T1～T11
※(　)寸法　速度記号 T12～T15

●変速　（mm）

モータ出力＼ベルト幅	100	150
60W	—	—
120W	20(14)((2))	—

※正寸法　速度記号 B1
※(　)寸法　速度記号 B2～B4
※((　))寸法　速度記号 B5,B6

Type 34-GW1 ステンレスパーツタイプ

34フレーム

アルミフレーム　センタードライブ　軽量機種

SW1と同様、ステンレスパーツモデルの
ダコーレスタイプです。
オールステンレス仕様まで必要としない
簡易ステンレス仕様のコンベヤです。

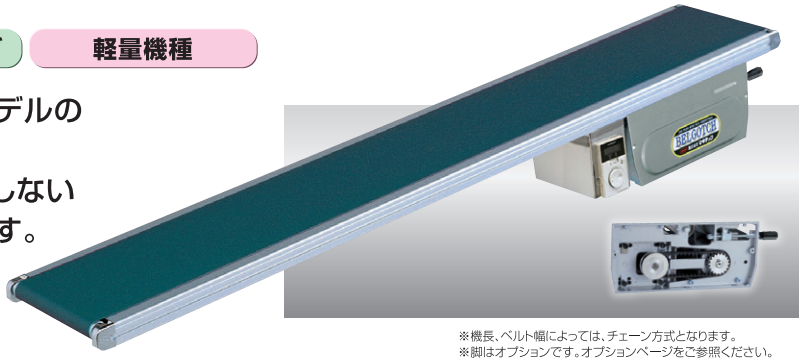

※機長、ベルト幅によっては、チェーン方式となります。
※脚はオプションです。オプションページをご参照ください。
（標準色シルバー）
※駆動部ユニットにつきましてはType34-S1と同様です。
※防水仕様ではありません。
★駆動部ユニットにつきましては、Type 34-S1と同仕様です。
※防水仕様ではありません。
（防水仕様ご希望の場合は、アラエールをご検討下さい。）

ステンレス仕様

スリ板

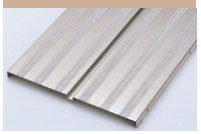

テールローラ&ベアリング
リターンローラ&ベアリング

スナップローラ&ベアリング

ボルト類

軸・スナップリング

SELECT 型式表示

Type34 - GW1 - 300 - 2,000 - B1 - C60

- Type34：数字/フレーム厚（mm）
- GW1：GW：ダコーレス　1：センタードライブ
- 300：ベルト幅（mm）
- 2,000：機長（mm）
- B1：定速/ T　変速/ B　数字/速度記号
- C60：A(AC100V単相)　B(AC200V単相)　C(AC200V三相)　数字/モータ出力（25W・40W・60W・120W）

SIZE 標準仕様

（単位 mm）

ベルト幅(公称)	100	150	200	250	300	350	400	500	600
機　幅	140	190	240	290	340	390	440	540	640
機　長	500～6,000								

機　高 | 169

ベルト速度 | 定速　変速

搬送能力 | Type34-G1参照

定格出力 | 定速 40W、60W
変速 60W、120W

電　源 | AC100V(単相)
AC200V(単相)
AC200V(三相)

ベルト(標準) | ポリウレタンベルト
(色:グリーン・ホワイト、
食品規格適合、
帯電防止処理)

オプション | 脚、ガイド…他

●ベルト幅の実寸は、上記公称ベルト幅より5mm狭く、機長4mを超える場合と、ベルト幅500、600タイプは10mm狭くなります。

DRAWING

（単位 mm）

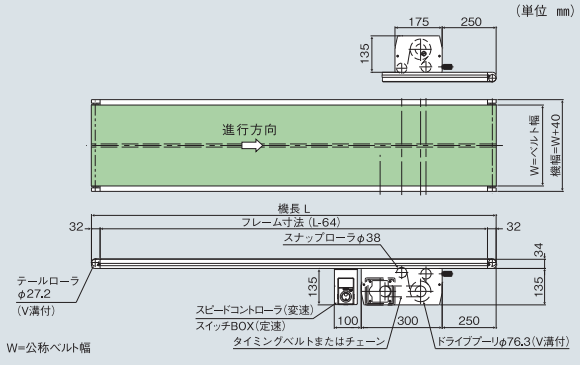

DATA

ベルト速度表

減速比	速度記号	定速(m/min) 50/60(Hz)	減速比	速度記号	変速(m/min) 50・60(Hz)
1/180	T1	1.9/2.3	1/200	B1	0.1～3.4
1/150	T2	2.3/2.7			
1/120	T3	2.8/3.4	1/100	B2	0.2～6.8
1/100	T4	3.4/4.1			
1/90	T5	3.8/4.5			
1/75	T6	4.6/5.5			
1/60	T7	5.7/6.8	1/50	B3	0.4～13.6
1/50	T8	6.8/8.2			
1/36	T9	9.5/11.4			
1/30	T10	11.4/13.7	1/30	B4	0.6～22.7
1/25	T11	13.7/16.4			
1/18	T12	19.0/22.8			
1/15	T13	22.8/27.3	1/20	B5	1.0～34.1
1/12.5	T14	27.3/32.8			
1/9	T15	37.9/45.5	1/15	B6	1.2～45.5

■定速のベルト速度は、モータ回転数1500/1800rpm(50/60Hz)
ドライブプーリ径φ76.3、駆動効率95%で計算しております。
■変速のベルト速度は、モータ回転数80rpm～3000rpm(50・60Hz)
ドライブプーリ径φ76.3、駆動効率95%で計算しております。
■速度は計算値のため、モータの特性と負荷の状況により異なる場合がありますので、正確な速度設定が必要な場合は、変速式をお薦めします。
■変速120W 速度記号B1～B4はチェーン駆動 [　]。その他はタイミングベルト駆動になります。

標準設定モータ出力表

（mm）

機長＼ベルト幅	100～250	300～400	500～600
500～3,000	定速40W 変速60W		
3,001～6,000		定速60W 変速120W	

スイッチボックス飛び出し寸法

（mm）

公称ベルト幅	100
飛び出し寸法	22

※定速、変速 共通

モータ飛び出し寸法

●定速　（mm）

モータ出力＼ベルト幅	100	150
40W	59(41)	9
60W	85	35

※正寸法　速度記号 T1～T11
※(　)寸法　速度記号 T12～T15

●変速　（mm）

モータ出力＼ベルト幅	100	150
60W	—	—
120W	20(14)((2))	—

※正寸法　速度記号 B1
※(　)寸法　速度記号 B2～B4
※((　))寸法　速度記号 B5,B6

ドライブ形状を設置環境に合わせた自由な選択が可能となりました。

TYPE 34,40シリーズ ヘッドドライブ 中空軸タイプ

中空軸モータ取付タイプのバリエーションが増えました。

型式表示

Type34 - S2HP - 300 - 2,000 - B4 - A60

- Type34：数字/フレーム厚(mm)
- S2HP：S:スタンダード/タイプ名 2:ヘッドドライブ U:上部駆動 D:下部駆動 H:中空軸 ◀ H:中空軸
- 300：ベルト幅(mm)
- 2,000：機長(mm)
- B4：定速/ T 変速/ B 数字/速度記号
- A60：A(AC100V単相) B(AC200V単相) C(AC200V三相) 数字/モータ出力

■中空軸タイプ(H)の定速は、三相200V(端子渡し)のみとなります。

特長

●低床タイプ
●シンプルな構造でコンパクトな設計となっています
対応機種：Type34-S2P.G2P.D2P.V2P.RG2P.K2P
Type40C-S2P.D2P

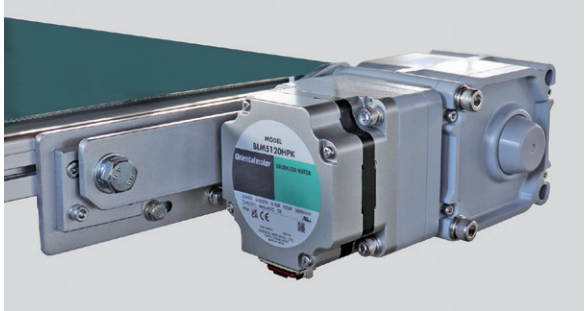

中空軸タイプ(H)

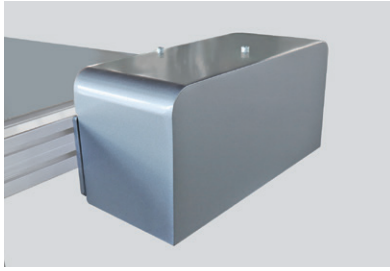

モータカバー(オプション)

速度表

Type34,40C中空軸タイプのベルト速度表

DP=φ65

速度比	速度記号	定速(m/min) 50/60(Hz)	速度比	速度記号	変速(m/min) 50/60(Hz)
1/240	T1	1.2/1.5	1/200	B1	0.08～2.9
1/120	T2	2.4/2.9			
1/100	T3	2.9/3.5	1/100	B2	0.2～5.8
1/80	T4	3.6/4.4			
1/60	T5	4.8/5.8			
1/50	T6	5.8/7.0	1/50	B3	0.3～11.6
1/40	T7	7.3/8.7			
1/30	T8	9.7/11.6	1/30	B4	0.5～19.3
1/25	T9	11.6/14.0			
1/20	T10	14.5/17.5	1/20	B5	0.8～29.1
1/15	T11	19.4/23.3			
1/10	T12	29.1/35.0	1/15	B6	1.0～38.7

●定速：モータ回転数1500/1800(50/60Hz)
変速：80rpm～3000rpm(50・60Hz)　変速範囲1:37.5　駆動効率95%で計算しています。
●速度は計算値のためモータの特性と負荷の状況により異なる場合がありますので正確な速度設定が必要な場合は変速式をお薦めします。

Type34-S2H モータ出力表

機長＼ベルト幅	75～300	350～600
1,000～6,000	定速40W 変速60W	定速60W 変速120W

Type34-G2H モータ出力表

機長＼ベルト幅	75～250	300～600
1,000～6,000	定速40W 変速60W	定速60W 変速120W

標準仕様　ベルト幅、機長は各タイプと同じ

機　　高	図面参照
ベルト速度	定速　　変速
搬送能力	各タイプの搬送能力を参照
モータ出力	各タイプの出力表示と同じ
電　　源	各タイプの電源と同じ
ベルト(標準)	各タイプのベルトと同じ
オプション	脚、ガイド、モータカバー(上側写真)

図面(Type34-S2HP)

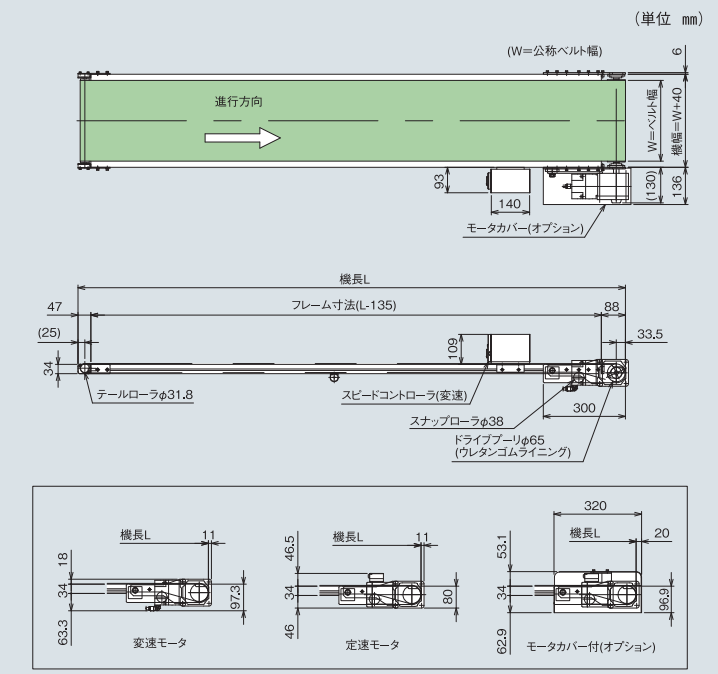

※中空軸仕様で定速の場合はモータ端子渡しのためスイッチボックスは付きません。

Type 34-S2P スタンダードタイプ

34フレーム

アルミフレーム　ヘッドドライブ　軽量機種

ヘッドドライブとして駆動部ベルト調整機能が新しくリニューアルをしました。ベルト交換が容易になりました。また駆動部の上置き、下置きの組替えが側面カバー交換のみで、可能となりました。また、テールテンション方式の採用で容易にテンション調整が可能となります。

変速モデルに
ブラシレスDCモータと
コントロールユニットを
標準装備

最高回転速度4000r/min
速度比1:37.5(80～3000r/min)
速度設定が可能となりました。
モータ回転数がモニター表示されます。

※ベルト幅75Wはチェーン方式となります。
※上部駆動タイプのベルトの上面からモータまでの有効スキマは95㎜です。
※脚はオプションです。
オプションページを参照して下さい。(標準色シルバー)

駆動部位置

上部駆動タイプ(U)

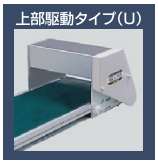

下部駆動タイプ(D)

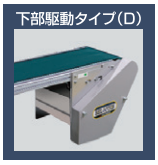

中空軸タイプ(H)

■上部駆動タイプのベルト上面からモータまでの有効スキマは95㎜です。

SELECT 型式表示

Type34 - S2DP - 200 - 1,000 - B4 - A60

数字/フレーム厚(mm)	S:スタンダード/タイプ名 2:ヘッドドライブ U:上部駆動 D:下部駆動 H:中空軸	ベルト幅(mm)	機長(mm)	定速/ T 変速/ B 数字/速度記号	A(AC100V単相) B(AC200V単相) C(AC200V三相) 数字/モータ出力(40W·60W·120W)

■中空軸タイプ(H)の定速は、三相200V(端子渡し)のみとなります。

SIZE 標準仕様

(単位 ㎜)

ベルト幅(公称)	75	100	150	200	250	300	350	400	500	600
機　幅	115	140	190	240	290	340	390	440	540	640
機　長	1,000	1,500	2,000	2,500	3,000	3,500	4,000	4,500	5,000	5,500	6,000

機　高 285

ベルト速度 定速　変速

搬送能力 搬送能力グラフ参照

モータ出力 定速 40W、60W
変速 60W、120W

電　源 AC100V(単相)
AC200V(単相)
AC200V(三相)

ベルト(標準) ポリウレタンベルト
(色:グリーン、
食品規格適合、帯電防止処理)

オプション 脚、ガイド… 他

●ベルト幅の実寸は、上記ベルト幅より5㎜狭く、機長4mを超える場合と、ベルト幅500、600タイプは10㎜狭くなります。

DRAWING

(単位 ㎜)

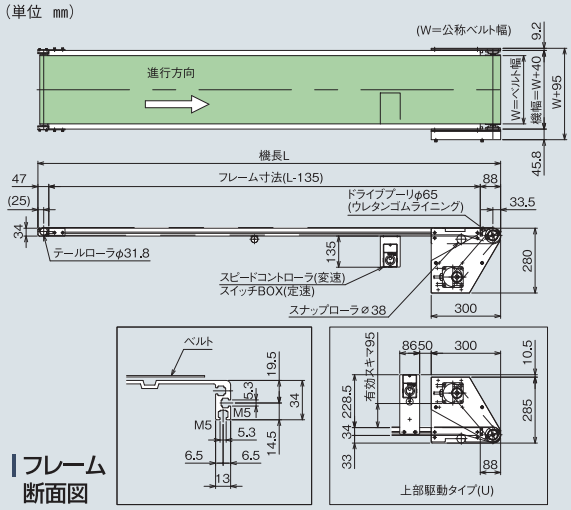

フレーム断面図

※中空軸仕様で定速の場合はモータ端子渡しのためスイッチボックスは付きません。

DATA

搬送能力グラフ(定速) 機長3,000 ベルト幅300

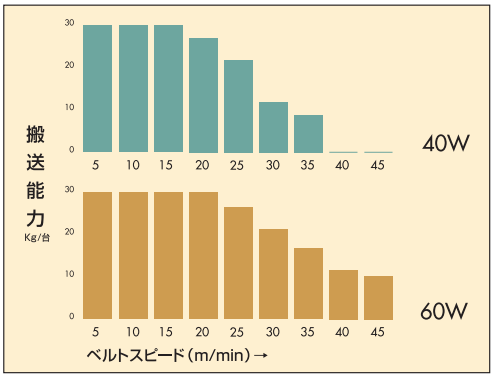

■グラフは水平分散荷重時の能力です。袋物の搬送は、40%以下の設定でご使用下さい。
■搬送能力は、諸条件で変動します。

ベルト速度表 (中空軸タイプはP29速度表参照)

減速比	速度記号	定速(m/min) 50/60(Hz)	減速比	速度記号	変速(m/min) 50·60(Hz)
1/180	T1	1.6/1.9	1/200	B1	0.08～2.9
1/150	T2	1.9/2.3			
1/120	T3	2.4/2.9			
1/100	T4	2.9/3.5	1/100	B2	0.2～5.8
1/90	T5	3.2/3.9			
1/75	T6	3.9/4.6			
1/60	T7	4.8/5.8	1/50	B3	0.3～11.6
1/50	T8	5.8/7.0			
1/36	T9	8.1/9.7			
1/30	T10	9.7/11.6	1/30	B4	0.5～19.3
1/25	T11	11.6/14.0			
1/18	T12	16.2/19.4			
1/15	T13	19.4/23.3	1/20	B5	0.8～29.1
1/12.5	T14	23.3/27.9			
1/9	T15	32.3/38.8	1/15	B6	1.0～38.7

■定速のベルト速度は、モータ回転数1500/1800rpm(50/60Hz)
ドライブプーリ径Φ65、駆動効率95%で計算しております。
■変速のベルト速度は、モータ回転数80rpm～3000rpm(50·60Hz)
ドライブプーリ径Φ65、駆動効率95%で計算しております。
■速度は計算値のため、モータの特性と負荷の状況により異なる場合がありますので、正確な速度設定が必要な場合は、変速式をお薦めします。
■変速120W 速度記号B1～B4はチェーン駆動 ▭ 。その他はタイミングベルト駆動になります。

標準設定モータ出力表 (㎜)

機長 \ ベルト幅	75～300	350～600
1,000～6,000	定速40W 変速60W	定速60W 変速120W

スイッチボックス飛び出し寸法 (㎜)

公称ベルト幅	75	100
飛び出し寸法	47	22

※定速、変速 共通

モータ飛び出し寸法

●定速 (㎜)

モータ出力 \ ベルト幅	75	100	150
40W	44(26)	19(1)	—
60W	70	45	—

※正寸法　速度記号 T1～T11
※(　)寸法　速度記号 T12～T15

●変速 (㎜)

モータ出力 \ ベルト幅	75
60W	—
120W	3

※速度記号 B1

Type 34-G2P ダコーレスタイプ

34フレーム

アルミフレーム　ヘッドドライブ　軽量機種

ヘッドドライブとして駆動部ベルト調整機能が新しくリニューアルをしました。ベルト表面をローラが巻き込まないため、汚れ易い搬送物の搬送に最適です。また、ガイド付ベルトを使用していますので、ベルトの調整が困難な条件でのご使用にも適しています。

※ベルト幅75Wはチェーン方式となります。
※上部駆動タイプのベルトの上面からモータまでの有効スキマは95㎜です。
※脚はオプションです。
オプションページを参照して下さい。(標準色シルバー)

変速モデルに
ブラシレスDCモータと
コントロールユニットを
標準装備

最高回転速度4000r/min
速度比1:37.5(80～3000r/min)
速度設定が可能となりました。
モータ回転数がモニター表示されます。

駆動部位置

上部駆動タイプ(U)

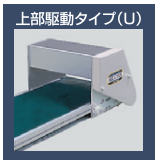

下部駆動タイプ(D)

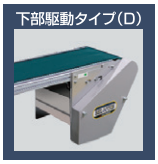

中空軸タイプ(H)

■上部駆動タイプのベルト上面からモータまでの有効スキマは95㎜です。

SELECT 型式表示

Type34 - G2DP - 300 - 2,500 - T3 - C60

- 数字/フレーム厚(mm)
- G:ダコーレス/タイプ名　2:ヘッドドライブ　U:上部駆動　D:下部駆動　H:中空軸
- ベルト幅(mm)
- 機長(mm)
- 定速/ T　変速/ B　数字/速度記号
- A(AC100V単相)　B(AC200V単相)　C(AC200V三相)　数字/モータ出力(40W·60W·120W)

■中空軸タイプ(H)の定速は、三相200V(端子渡し)のみとなります。

SIZE 標準仕様

(単位 ㎜)

ベルト幅(公称)	75	100	150	200	250	300	350	400	500	600
機　幅	115	140	190	240	290	340	390	440	540	640
機　長	1,000	1,500	2,000	2,500	3,000	3,500	4,000	4,500	5,000	5,500	6,000

機　高 285

ベルト速度 定速　変速

搬送能力 搬送能力グラフ参照

モータ出力 定速 40W、60W
変速 60W、120W

電　源 AC100V(単相)
AC200V(単相)
AC200V(三相)

ベルト(標準) ポリウレタン製ガイド付ベルト
(色:グリーン、食品規格適合、帯電防止処理)

オプション 脚、ガイド…他

●ベルト幅の実寸は、上記ベルト幅より5㎜狭く、機長4mを超える場合と、ベルト幅500、600タイプは10㎜狭くなります。

DRAWING

(単位 ㎜)

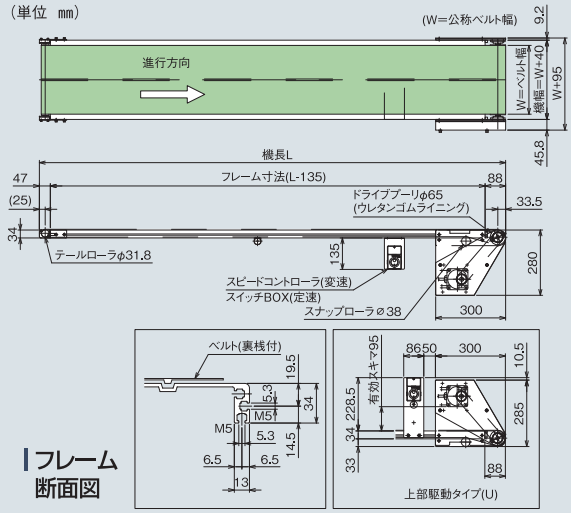

フレーム断面図

※中空軸仕様で定速の場合はモータ端子渡しのためスイッチボックスは付きません。

DATA

搬送能力グラフ(定速) 機長3,000 ベルト幅300

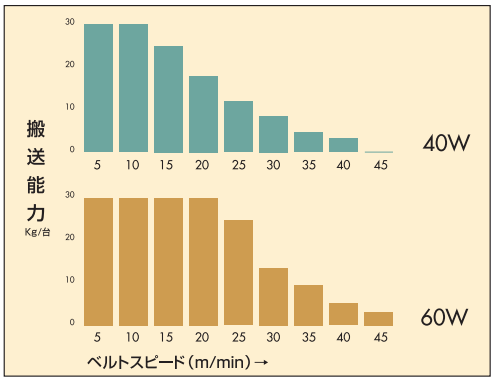

■グラフは水平分散荷重時の能力です。袋物の搬送は、40%以下の設定でご使用下さい。
■搬送能力は、諸条件で変動します。

ベルト速度表 (中空軸タイプはP29速度表参照)

減速比	速度記号	定速(m/min) 50/60(Hz)	減速比	速度記号	変速(m/min) 50·60(Hz)
1/180	T1	1.6/1.9	1/200	B1	0.08～2.9
1/150	T2	1.9/2.3			
1/120	T3	2.4/2.9			
1/100	T4	2.9/3.5	1/100	B2	0.2～5.8
1/90	T5	3.2/3.9			
1/75	T6	3.9/4.6			
1/60	T7	4.8/5.8	1/50	B3	0.3～11.6
1/50	T8	5.8/7.0			
1/36	T9	8.1/9.7			
1/30	T10	9.7/11.6	1/30	B4	0.5～19.3
1/25	T11	11.6/14.0			
1/18	T12	16.2/19.4			
1/15	T13	19.4/23.3	1/20	B5	0.8～29.1
1/12.5	T14	23.3/27.9			
1/9	T15	32.3/38.8	1/15	B6	1.0～38.7

■定速のベルト速度は、モータ回転数1500/1800rpm(50/60Hz)
ドライブプーリ径Φ65、駆動効率95%で計算しております。
■変速のベルト速度は、モータ回転数80rpm～3000rpm(50·60Hz)
ドライブプーリ径Φ65、駆動効率95%で計算しております。
■速度は計算値のため、モータの特性と負荷の状況により異なる場合がありますので、正確な速度設定が必要な場合は、変速式をお薦めします。
■変速120W 速度記号B1～B4はチェーン駆動 [　]。その他はタイミングベルト駆動になります。

標準設定モータ出力表 (㎜)

機長 \ ベルト幅	75～250	300～600
1,000～6,000	定速40W 変速60W	定速60W 変速120W

スイッチボックス飛び出し寸法 (㎜)

公称ベルト幅	75	100
飛び出し寸法	47	22

※定速、変速 共通

モータ飛び出し寸法

●定速 (㎜)

モータ出力 \ ベルト幅	75	100	150
40W	44(26)	19(1)	—
60W	70	45	—

※正寸法　速度記号 T1～T11
※(　)寸法　速度記号 T12～T15

●変速 (㎜)

モータ出力 \ ベルト幅	75
40W	—
60W	3

※速度記号 B1

Type 34-D2P サン付ベルトタイプ

34フレーム

アルミフレーム　ヘッドドライブ　軽量機種

ヘッドドライブとして駆動部ベルト調整機能が新しくリニューアルをしました。
桟付きベルト(高さ30mm)とガイド(高さ40mm)を標準装備。
ばら物や不安定な搬送物の傾斜搬送や、水平での
ピッチ送り等に利用いただけます。

変速モデルに
ブラシレスDCモータと
コントロールユニットを
標準装備

最高回転速度4000r/min
速度比1:37.5(80～3000r/min)
速度設定が可能となりました。
モータ回転数がモニター表示されます。

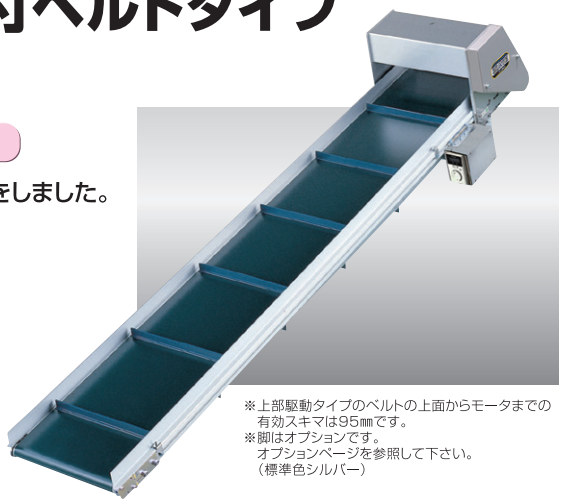

※上部駆動タイプのベルトの上面からモータまでの
有効スキマは95㎜です。
※脚はオプションです。
オプションページを参照して下さい。
(標準色シルバー)

駆動部位置

上部駆動タイプ(U)

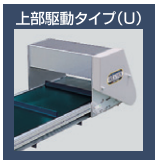

下部駆動タイプ(D)

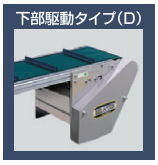

中空軸タイプ(H)

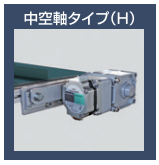

■上部駆動タイプのベルト上面からモータまでの有効スキマは95㎜です。

SELECT 型式表示

Type34 - D2UP - 250 - 1,500 - T5 - B60

- Type34：数字/フレーム厚(mm)
- D2UP：D:サン付ベルト/タイプ名　2:ヘッドドライブ　U:上部駆動　D:下部駆動　H:中空軸
- 250：ベルト幅(mm)
- 1,500：機長(mm)
- T5：定速/ T　変速/ B　数字/速度記号
- B60：A(AC100V単相)　B(AC200V単相)　C(AC200V三相)　数字/モータ出力(60W・120W)

■中空軸タイプ(H)の定速は、三相200V(端子渡し)のみとなります。

SIZE 標準仕様

(単位 ㎜)

ベルト幅(公称)	100	150	200	250	300	350	400	500
機　幅	140	190	240	290	340	390	440	540
機　長	1,000	1,500	2,000	2,500	3,000			

機　高 | 285

ベルト速度 | 定速　変速

搬送能力 | 搬送能力グラフ参照

モータ出力 | 定速 60W　変速 120W

電　源 | AC100V(単相)　AC200V(単相)　AC200V(三相)

ベルト(標準) | ポリウレタン製桟付ベルト(色:グリーン、食品規格適合、帯電防止処理)

オプション | 脚…他

●ベルト幅の実寸は、上記公称ベルト幅より5㎜狭くなります。
ベルト幅500タイプは10㎜狭くなります。

DRAWING

(単位 ㎜)

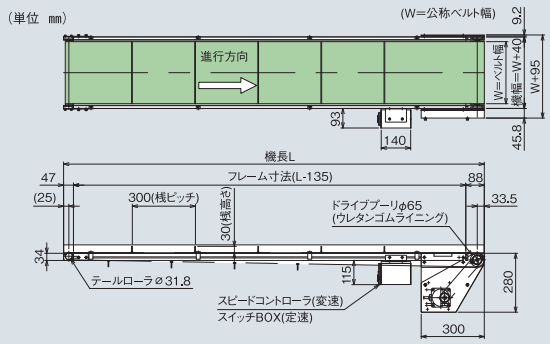

フレーム断面図

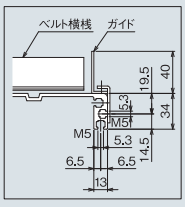

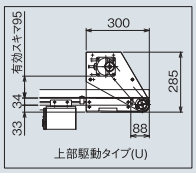

※中空軸仕様で定速の場合はモータ端子渡しのためスイッチボックスは付きません。

DATA

搬送能力グラフ(定速、傾斜角度20°時)

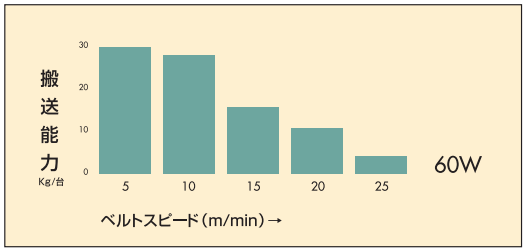

■グラフは定速分散荷重時の能力です。袋物の搬送は、40%以下の設定でご使用下さい。
■搬送能力は、諸条件で変動します。 ■搬送物重量　最大10kg/mまで

DATA

ベルト速度表 (中空軸タイプはP29速度表参照)

減速比	速度記号	定速(m/min) 50/60(Hz)	減速比	速度記号	変速(m/min) 50・60(Hz)
1/180	T1	1.6/1.9	1/200	B1	0.08～2.9
1/150	T2	1.9/2.3			
1/120	T3	2.4/2.9	1/100	B2	0.2～5.8
1/100	T4	2.9/3.5			
1/90	T5	3.2/3.9			
1/75	T6	3.9/4.6			
1/60	T7	4.8/5.8	1/50	B3	0.3～11.6
1/50	T8	5.8/7.0			
1/36	T9	8.1/9.7			
1/30	T10	9.7/11.6	1/30	B4	0.5～19.3
1/25	T11	11.6/14.0			
1/18	T12	16.2/19.4			
1/15	T13	19.4/23.3	1/20	B5	0.8～29.1
1/12.5	T14	23.3/27.9			

■定速のベルト速度は、モータ回転数1500/1800rpm(50/60Hz)
ドライブプーリ径Φ65、駆動効率95%で計算しております。
■変速のベルト速度は、モータ回転数80rpm～3000rpm(50・60Hz)
ドライブプーリ径Φ65、駆動効率95%で計算しております。
■速度は計算値のため、モータの特性と負荷の状況により異なる場合がありますので、正確な速度設定が必要な場合は、変速式をお薦めします。
■変速120W 速度記号B1～B4はチェーン駆動 [　]。その他はタイミングベルト駆動になります。

標準設定モータ出力表 (㎜)

機長＼ベルト幅	100～500
1,000～3,000	定速60W　変速120W

モータ飛び出し寸法

●定速 (㎜)

モータ出力＼ベルト幅	100	150
60W	45	−

※正寸法　速度記号 T1～T11

桟付きベルト寸法(標準品)

(桟ピッチはベルト全長の均等割りで300㎜前後)

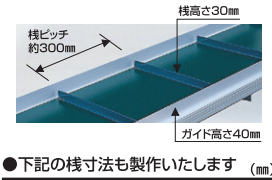

●下記の桟寸法も製作いたします (㎜)

ピッチ	100・150・200・250・400
高　さ	10・20・40

Type 34-V2P トラフベルトタイプ

34フレーム

アルミフレーム　ヘッドドライブ　軽量機種

ヘッドドライブとして駆動部ベルト調整機能が新しくリニューアルをしました。
荷こぼれの心配な小物や、粒状のワークを確実に
搬送できる舟底ベルトタイプです。水気や油気を
含む搬送物は上部駆動タイプをご利用下さい。

変速モデルに
ブラシレスDCモータと
コントロールユニットを
標準装備

最高回転速度4000r/min
速度比1:37.5(80～3000r/min)
速度設定が可能となりました。
モータ回転数がモニター表示されます。

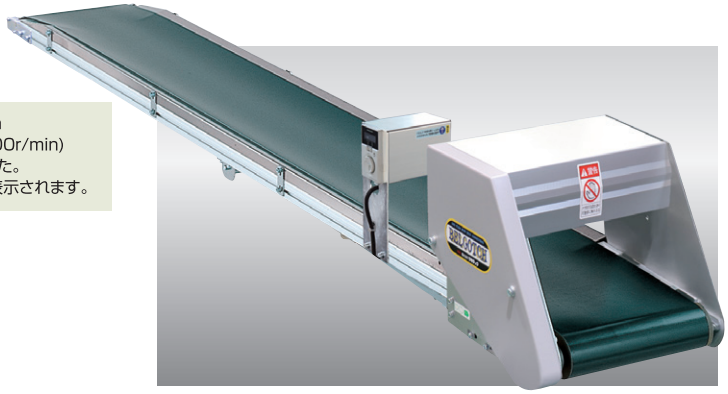

※上部駆動タイプのベルトの上面からモータまでの
有効スキマは95㎜です。
※脚はオプションです。
オプションページを参照して下さい。
(標準色シルバー)

駆動部位置

上部駆動タイプ(U)

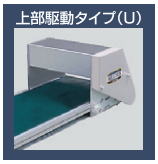

下部駆動タイプ(D)

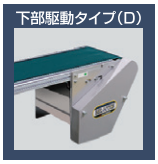

中空軸タイプ(H)

■上部駆動タイプのベルト上面からモータまでの有効スキマは95㎜です。

SELECT 型式表示

Type34 - V2UP - 400 - 3,000 - T7 - C60

- 数字/フレーム厚(mm)
- V:トラフベルト/タイプ名　2:ヘッドドライブ　U:上部駆動　D:下部駆動　H:中空軸
- ベルト幅(mm)
- 機長(mm)
- 定速/ T　変速/ B　数字/速度記号
- A(AC100V単相)　B(AC200V単相)　C(AC200V三相)　数字/モータ出力(60W・120W)

■中空軸タイプ(H)の定速は、三相200V(端子渡し)のみとなります。

SIZE 標準仕様

(単位 ㎜)

ベルト幅(公称)	200	250	300	350	400	500
機　幅	240	290	340	390	440	540
機　長	1,000～5,000					

機　高 285

ベルト速度 定速　変速

搬送能力 25kg/台
(水平分散荷重時)

モータ出力 定速 60W　変速 120W

電　源 AC100V(単相)
AC200V(単相)
AC200V(三相)

ベルト(標準) ポリウレタンベルト(トラフ用)
(色:グリーン、食品規格適合、
帯電防止処理)
オプションベルト No.1-3

オプション 脚、ガイド…他

●ベルト幅の実寸は、上記公称ベルト幅より10㎜狭くなります。
●搬送能力は諸条件で変動します。

DRAWING

(単位 ㎜)

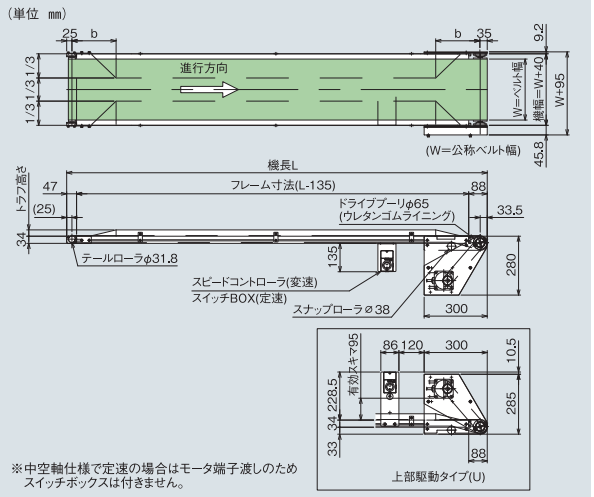

※中空軸仕様で定速の場合はモータ端子渡しのため
スイッチボックスは付きません。

DATA

ベルト速度表 (中空軸タイプはP29速度表参照)

減速比	速度記号	定速(m/min) 50/60(Hz)	減速比	速度記号	変速(m/min) 50・60(Hz)
1/180	T1	1.6/1.9	1/200	B1	0.08～2.9
1/150	T2	1.9/2.3			
1/120	T3	2.4/2.9	1/100	B2	0.2～5.8
1/100	T4	2.9/3.5			
1/90	T5	3.2/3.9			
1/75	T6	3.9/4.6			
1/60	T7	4.8/5.8	1/50	B3	0.3～11.6
1/50	T8	5.8/7.0			
1/36	T9	8.1/9.7			
1/30	T10	9.7/11.6	1/30	B4	0.5～19.3
1/25	T11	11.6/14.0			
1/18	T12	16.2/19.4			
1/15	T13	19.4/23.3	1/20	B5	0.8～29.1
1/12.5	T14	23.3/27.9			

■定速のベルト速度は、モータ回転数1500/1800rpm(50/60Hz)
ドライブプーリ径Φ65、駆動効率95%で計算しております。
■変速のベルト速度は、モータ回転数80rpm～3000rpm(50・60Hz)
ドライブプーリ径Φ65、駆動効率95%で計算しております。
■速度は計算値のため、モータの特性と負荷の状況により異なる場合がありますので、正確な速度設定が必要な場合は、変速式をお薦めします。
■変速120W 速度記号B1～B4はチェーン駆動 ▭ 。その他はタイミングベルト駆動になります。

トラフ部寸法

(単位 ㎜)

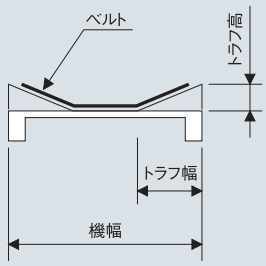

ベルト幅	b寸法	トラフ高	トラフ幅
200	170	22	80
250	175	25	100
300	210	30	115
350	245	35	130
400	280	40	150
500	350	45	180

Type 34-RG2P ローラエッジダコーレスタイプ

34フレーム

アルミフレーム　ヘッドドライブ　軽量機種

ヘッドドライブとして駆動部ベルト調整機能が新しくリニューアルをしました。
コンベヤ乗り込み側がR8と、乗り移りがスムーズなタイプです。ローラエッジにダコーレスベルトを採用し、片寄りの少ない安定した搬送を実現しました。
(ローラエッジ部は片側のみになります)

※上部駆動タイプのベルトの上面からモータまでの有効スキマは95㎜です。
※脚はオプションです。
オプションページを参照して下さい。
(標準色シルバー)

駆動部位置

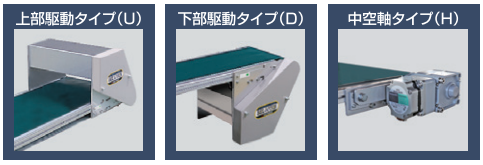

■上部駆動タイプのベルト上面からモータまでの有効スキマは95㎜です。

SELECT 型式表示

Type34 - RG2DP - 150 - 2,000 - T2 - C60

- 数字/フレーム厚(mm)
- RG:ローラエッジ/タイプ名 2:ヘッドドライブ U:上部駆動 D:下部駆動 H:中空軸
- ベルト幅(mm)
- 機長(mm)
- 定速/変速/数字/速度記号 T B
- A(AC100V単相) B(AC200V単相) C(AC200V三相)
- 数字/モータ出力(60W・90W・120W)

■中空軸タイプ(H)の定速は、三相200V(端子渡し)のみとなります。

SIZE 標準仕様

(単位 ㎜)

ベルト幅(公称)	100	150	200	250	300	400	500
機　幅	140	190	240	290	340	440	540
機　長	1,000	1,500	2,000	2,500	3,000		

機　高 285

ベルト速度 定速　変速

搬送能力 15kg/台(水平分散荷重時)～300Wまで
10kg/台(水平分散荷重時)400W
8kg/台(水平分散荷重時)500W

モータ出力 定速 60W、90W
変速 120W

電　源 AC100V(単相)
AC200V(単相)
AC200V(三相)

ベルト(標準) ポリウレタンベルト
(色:ホワイト/グリーン、食品規格適合、帯電防止処理)

オプション 脚、ガイド…他

●ベルト幅の実寸は、上記公称ベルト幅より10㎜狭くなります。
●袋物の搬送は上記搬送能力の40%以下でご使用ください。

DRAWING

(単位 ㎜)

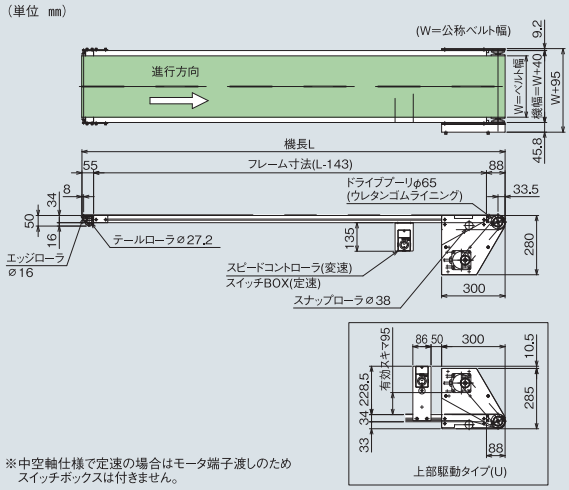

※中空軸仕様で定速の場合はモータ端子渡しのためスイッチボックスは付きません。

DATA

ベルト速度表 (中空軸タイプはP29速度表参照)

減速比	速度記号	定速(m/min) 50/60(Hz)	減速比	速度記号	変速(m/min) 50・60(Hz)
1/180	T1	1.6/1.9	1/200	B1	0.08～2.9
1/150	T2	1.9/2.3			
1/120	T3	2.4/2.9	1/100	B2	0.2～5.8
1/100	T4	2.9/3.5			
1/90	T5	3.2/3.9			
1/75	T6	3.9/4.6			
1/60	T7	4.8/5.8	1/50	B3	0.3～11.6
1/50	T8	5.8/7.0			
1/36	T9	8.1/9.7			
1/30	T10	9.7/11.6	1/30	B4	0.5～19.3
1/25	T11	11.6/14.0			
1/18	T12	16.2/19.4			

■定速のベルト速度は、モータ回転数1500/1800rpm(50/60Hz)
ドライブプーリ径Φ65、駆動効率95%で計算しております。
■変速のベルト速度は、モータ回転数80rpm～3000rpm(50・60Hz)
ドライブプーリ径Φ65、駆動効率95%で計算しております。
■速度は計算値のため、モータの特性と負荷の状況により異なる場合がありますので、正確な速度設定が必要な場合は、変速式をお薦めします。
■変速120W 速度記号B1～B4はチェーン駆動　。その他はタイミングベルト駆動になります。

標準設定モータ出力表

機長＼ベルト幅	100～300	350～500
1,000～3,000	定速 60W　変速120W	定速 90W　変速120W

スイッチボックス飛び出し寸法

(㎜)

公称ベルト幅	100
飛び出し寸法	22

※定速、変速 共通

モータ飛び出し寸法

●定速　(㎜)

モータ出力＼ベルト幅	100	150
60W	45	—
90W	60	10

※正寸法　速度記号 T1～T11

ローラエッジ部

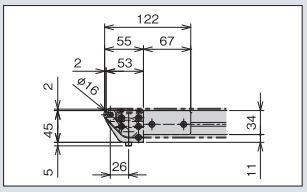

Type 34-K2P ナイフエッジタイプ

34フレーム

アルミフレーム　ヘッドドライブ　軽量機種

ヘッドドライブとして駆動部ベルト調整機能が新しくリニューアルをしました。
乗り込み側先端にR3mmシャープなエッジで、長さ20mm程度の小さな搬送物もスムーズに乗り込みが可能となります。
(ナイフエッジ部は片側のみになります)

※上部駆動タイプのベルトの上面からモータまでの有効スキマは95㎜です。
※脚はオプションです。
オプションページを参照して下さい。
(標準色シルバー)

駆動部位置

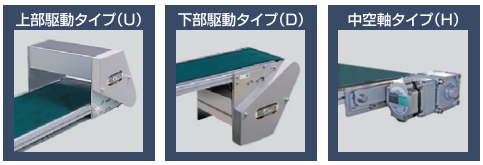

■上部駆動タイプのベルト上面からモータまでの有効スキマは95㎜です。

SELECT 型式表示

Type34 - K2DP - 400 - 3,000 - T4 - C90

- 数字/フレーム厚(mm)
- K:ナイフエッジ/タイプ名　2:ヘッドドライブ　U:上部駆動　D:下部駆動　H:中空軸
- ベルト幅(mm)
- 機長(mm)
- 定速/変速/数字/速度記号　T　B　A(AC100V単相)　B(AC200V単相)　C(AC200V三相)
- 数字/モータ出力(60W・90W・120W)

■中空軸タイプ(H)の定速は、三相200V(端子渡し)のみとなります。

SIZE 標準仕様

(単位 ㎜)

ベルト幅(公称)	100	150	200	250	300	400	500
機　幅	140	190	240	290	340	440	540
機　長	1,000	1,500	2,000	2,500	3,000		

機　高 | 285

ベルト速度 | 定速　変速

搬送能力 | 10kg/台(水平分散荷重時)

モータ出力 | 定速 60W、90W
変速 120W

電　源 | AC100V(単相)
AC200V(単相)
AC200V(三相)

ベルト(標準) | ポリウレタンベルト(ナイフエッジ用)
(色:ホワイト/グリーン、食品規格適合、帯電防止処理)
オプションベルト No.1-4

オプション | 脚、ガイド…他

●ベルト幅の実寸は、上記公称ベルト幅より10㎜狭くなります。
●袋物の搬送は上記搬送能力の40%以下でご使用ください。

DRAWING

(単位 ㎜)

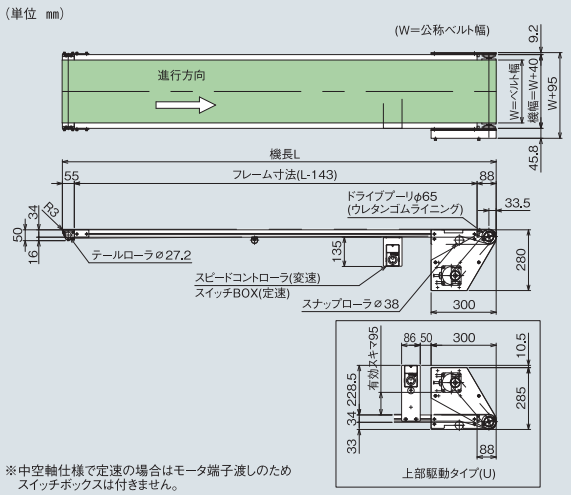

※中空軸仕様で定速の場合はモータ端子渡しのためスイッチボックスは付きません。

DATA

ベルト速度表 (中空軸タイプはP29速度表参照)

減速比	速度記号	定速(m/min) 50/60(Hz)	減速比	速度記号	変速(m/min) 50・60(Hz)
1/180	T1	1.6/1.9	1/200	B1	0.08～2.9
1/150	T2	1.9/2.3			
1/120	T3	2.4/2.9	1/100	B2	0.2～5.8
1/100	T4	2.9/3.5			
1/90	T5	3.2/3.9			
1/75	T6	3.9/4.6			
1/60	T7	4.8/5.8	1/50	B3	0.3～11.6
1/50	T8	5.8/7.0			
1/36	T9	8.1/9.7			
1/30	T10	9.7/11.6	1/30	B4	0.5～19.3
1/25	T11	11.6/14.0			
1/18	T12	16.2/19.4			

■定速のベルト速度は、モータ回転数1500/1800rpm(50/60Hz)
ドライブプーリ径Φ65、駆動効率95%で計算しております。
■変速のベルト速度は、モータ回転数80rpm～3000rpm(50・60Hz)
ドライブプーリ径Φ65、駆動効率95%で計算しております。
■速度は計算値のため、モータの特性と負荷の状況により異なる場合がありますので、正確な速度設定が必要な場合は、変速式をお薦めします。
■変速120W 速度記号B1～B4はチェーン駆動[　　]。その他はタイミングベルト駆動になります。

標準設定モータ出力表

機長＼ベルト幅	100～300	400～500
1,000～3,000	定速 60W　変速120W	定速 90W　変速120W

スイッチボックス飛び出し寸法 (㎜)

公称ベルト幅	100
飛び出し寸法	22

※定速、変速 共通

モータ飛び出し寸法

●定速 (㎜)

モータ出力＼ベルト幅	100	150
60W	45	—
90W	60	10

※正寸法　速度記号 T1～T11

ナイフエッジ部

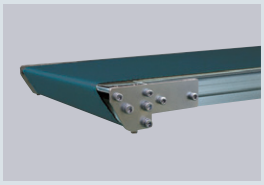

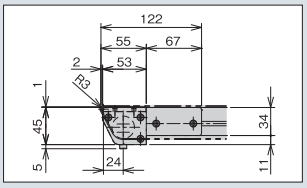

Type 34-F2 伸縮タイプ

34フレーム

アルミフレーム　ヘッドドライブ　軽量機種

レイアウトに合わせた機長変更にも
フレキシブルに対応が可能な
伸縮型ベルトコンベヤ。

※脚はオプションです。オプションページをご参照ください。(標準色シルバー)
※設置状況により転倒する恐れがありますので補助脚の取付をおすすめします。

変速モデルに
ブラシレスDCモータと
コントロールユニットを
標準装備

最高回転速度4000r/min
速度比1:37.5(80～3000r/min)
速度設定が可能となりました。
モータ回転数がモニター表示されます。

SELECT 型式表示

Type34 - F2 - 200 - 1,400~2,000 - T6 - C40

- Type34：数字/フレーム厚(mm)
- F2：F:伸縮/タイプ名　2:ヘッドドライブ
- 200：ベルト幅(mm)
- 1,400~2,000：機長(mm)
- T6：定速/ T　変速/ B　数字/速度記号
- C40：A(AC100V単相)　B(AC200V単相)　C(AC200V三相)　数字/モータ出力(40W·60W)

SIZE 標準仕様

(単位 mm)

ベルト幅(公称)	100	150	200	250	300
機　長	1,000～1,400		1,400～2,000	2,000～3,000	

機　高 105

ベルト速度 定速　変速

搬送能力 定速5m/min時·分散荷重·水平時15kg/台

モータ出力 定速 40W
変速 60W

電　源 AC100V(単相)
AC200V(単相)
AC200V(三相)

ベルト(標準) ポリウレタンベルト
(色:グリーン、食品規格適合、帯電防止処理)

オプション 脚、ガイド…他

●ベルト幅の実寸は、上記公称ベルト幅より5mm狭くなります。

DRAWING

(単位 mm)

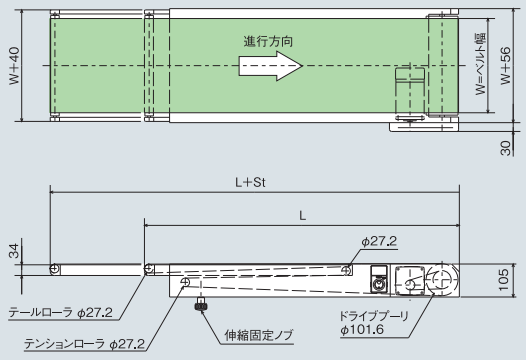

(W=公称ベルト幅)

DATA

ベルト速度表

減速比	速度記号	定速(m/min) 50/60(Hz)	減速比	速度記号	変速(m/min) 50·60(Hz)
1/180	T1	2.5/3.0	1/200	B1	0.1～4.5
1/150	T2	3.0/3.6			
1/120	T3	3.8/4.5	1/100	B2	0.2～9.1
1/100	T4	4.5/5.4			
1/90	T5	5.1/6.1			
1/75	T6	6.1/7.3			
1/60	T7	7.6/9.1	1/50	B3	0.5～18.1
1/50	T8	9.1/10.9			
1/36	T9	12.7/15.2			
1/30	T10	15.2/18.2	1/30	B4	0.8～30.3
1/25	T11	18.2/21.8			
1/18	T12	25.3/30.3			
1/15	T13	30.3/36.4	1/20	B5	1.2～45.5

■定速のベルト速度は、モータ回転数1,500/1,800rpm(50/60Hz)、ドライブプーリ径φ101.6、駆動効率95%で計算しております。
■変速のベルト速度は、モータ回転数2,000rpm(50·60Hz)、ドライブプーリ径φ101.6、駆動効率95%で計算しております。
■速度は計算値のため、モータの特性と負荷の状況により異なる場合がありますので、正確な速度設定が必要な場合は、変速式をお薦めします。

標準設定モータ出力表

(mm)

機長＼ベルト幅	100～300
1,000～1,400	定速40W 変速60W
1,400～2,000	
2,000～3,000	

モータ飛び出し寸法

●定速　(mm)

モータ出力＼ベルト幅	100
40W	22(4)

※正寸法　速度記号 T1～T11
※(　)寸法　速度記号 T12～T13

Type 34-S3N スタンダードタイプ

34フレーム

アルミフレーム　モータプーリ　軽量機種

34フレームのモータプーリタイプの駆動部の
ベルト調整機能がリニューアルしました。
駆動部位置はヘッドドライブ・
センタードライブから
お選びください。

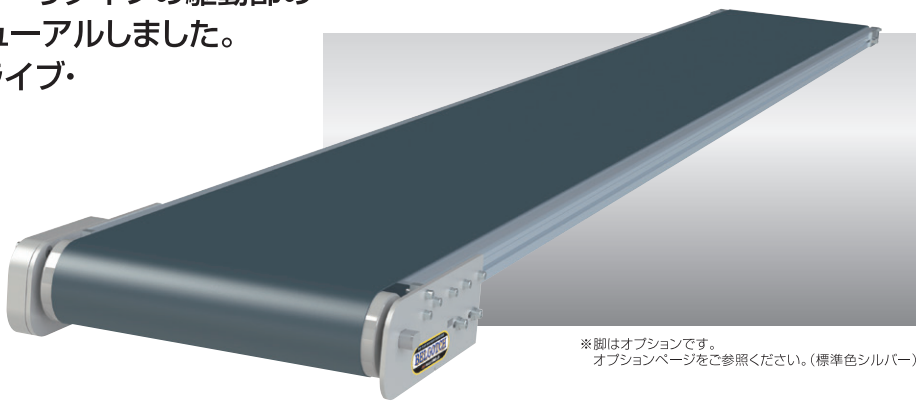

※脚はオプションです。
オプションページをご参照ください。（標準色シルバー）

SELECT 型式表示

Type34 - S3CN - 300 - 2,000 - F3 - C

- Type34：数字/フレーム厚（mm）
- S3CN：S:スタンダード/タイプ名　3:モータプーリ　H:ヘッドドライブ　C:センタードライブ
- 300：ベルト幅(mm)
- 2,000：機長(mm)
- F3：定速/ T　変速/ F　数字/速度記号
- C：定速-C(AC200V三相)　変速-A(AC100V単相)　B(AC200V単相)　C(AC200V三相)　※インバータ変速

※定速の場合は、三相AC200Vのみです。（リード線渡しになります。）

SIZE 標準仕様

（単位 mm）

ベルト幅(公称)	300		400		500		
機　幅	340		440		540		
機　長	1,000	1,500	2,000	2,500	3,000	3,500	4,000

機　高 90(ヘッドドライブ)
169(センタードライブ)

ベルト速度 定速　変速

搬送能力 右表を参照ください。

モータ出力 40W

電　源 AC100V(単相)
AC200V(単相)
AC200V(三相)

ベルト(標準) ポリウレタンベルト
(食品規格適合、帯電防止処理)

オプション 脚、ガイド…他

●ベルト幅の実寸は、上記ベルト幅より5mm狭くなります。
ベルト幅500タイプは10mm狭くなります。

駆動部位置

ヘッドドライブ(H)

センタードライブ(C)

変速はインバータ方式です。
※入力電源は、単相・三相にかかわらず
モータは全て三相200V用です。
※インバータにつきましては写真と
異なる場合があります。

DATA

ベルト速度表

速度記号	定速(m/min) 50/60(Hz)	速度記号	変速(m/min) 50·60(Hz)	搬送能力 (kg/台)
T1	5.5/6.7	F1	2.2～6.7	30
T2	7.5/9.1	F2	3.0～9.1	20
T3	10.2/12.4	F3	4.1～12.4	15
T4	15.2/18.4	F4	6.1～18.4	12
T5	18.3/22.2	F5	7.4～22.2	6
T6	24.2/29.4	F6	9.8～29.4	3

■モータプーリは、径φ76で計算してあります。
■速度は計算値のため、モータの特性と負荷の状況により異なる場合がありますので、正確な速度設定が必要な場合は、変速式をお薦めします。

DRAWING

●ヘッドドライブ

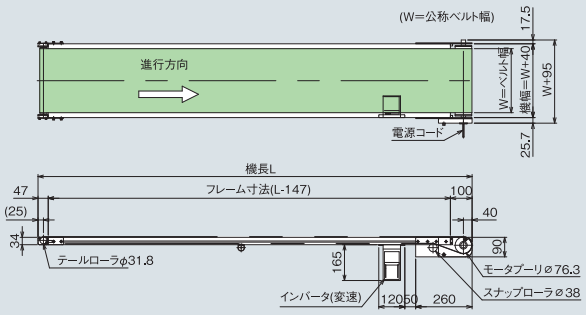

（単位 mm）

●センタードライブ

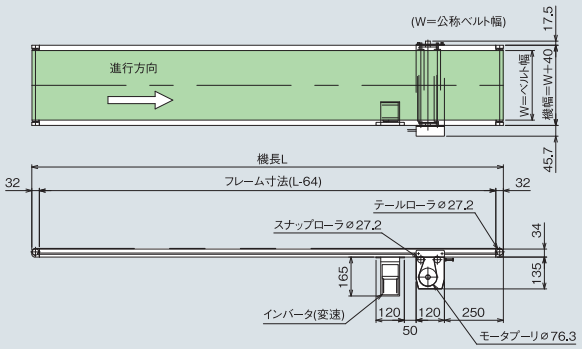

（単位 mm）

Type 40-S1 スタンダードタイプ
Type 40-G1 ダコーレスタイプ

40フレーム

アルミフレーム　センタードライブ　軽量機種

標準ナットの
後入れが可能です。

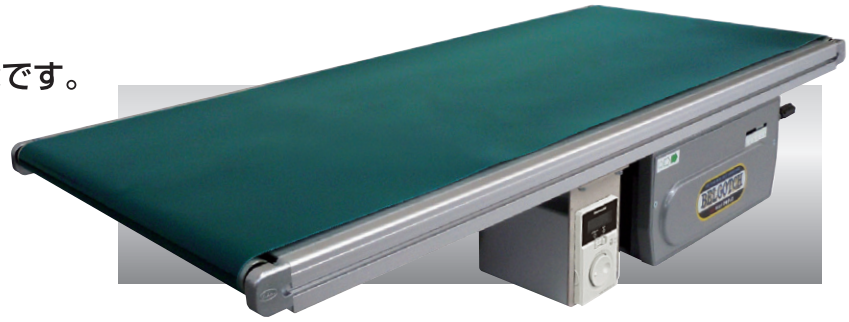

※機長、ベルト幅によっては、
チェーン方式となります。

※脚はオプションです。オプション
ページをご参照ください。
（標準色シルバー）

SELECT 型式表示

Type40 - S1 - 350 - 2,000 - B1 - C120

- Type40：数字/フレーム厚（mm）
- S1：S:スタンダード　G:ダコーレス　1：センタードライブ
- 350：ベルト幅(mm)
- 2,000：機長(mm)
- B1：定速/ T　変速/ B　数字/速度記号
- C120：A(AC100V単相)　B(AC200V単相)　C(AC200V三相)　数字/モータ出力(60W·90W·120W)

SIZE 標準仕様

（単位 mm）

ベルト幅(公称)	350	400	500	600	(700)	(800)
機　幅	390	440	540	640	(740)	(840)
機　長	1,000～6,000					

( )準標準品はダコーレスタイプのみで、テールローラ径はφ38.1になります。

ベルト速度 | ベルト速度表参照してください

モータ出力 | 定速 60W、90W
変速 120W

ベルト(標準) | ポリウレタンベルト
(色:グリーン、食品規格適合、帯電防止処理)

電　源 | AC100V(単相)
AC200V(単相)
AC200V(三相)

搬送能力 | 搬送能力下図参照して下さい

オプション | 脚、ガイド…他

●ベルト幅の実寸は、上記ベルト幅より5mm狭く、機長4mを超える場合は10mm狭くなります。
●ベルト幅500～800タイプは10mm狭くなります。

標準設定モータ出力表

(mm)

機長＼ベルト幅	350～600	700～800
1,000～3,000	定速 60W 変速120W	
3,001～6,000	定速90W 変速120W	

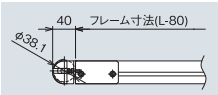

テールローラ径φ38.1仕様の寸法（準標準品）

DRAWING

（単位 mm）

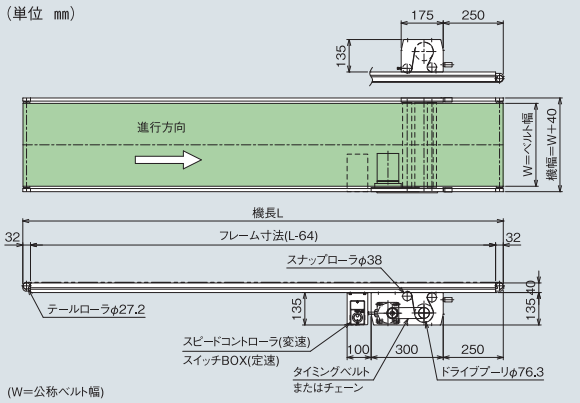

DATA

搬送能力グラフ(定速)

Type40-S1 ベルト幅350W

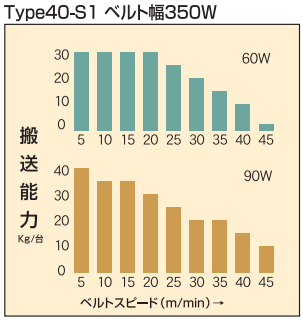

Type40-G1 ベルト幅350W

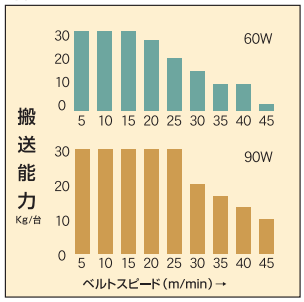

■グラフは水平分散荷重時の能力です。袋物の搬送は、
40%以下の設定でご使用下さい。搬送能力は、諸条件で変動します。
■Type34タイプにてフレームのみ40フレームも製作できます。

ベルト速度表

減速比	速度記号	定速(m/min) 50/60(Hz)	減速比	速度記号	変速(m/min) 50·60(Hz)
1/180	T1	1.9/2.3	1/200	B1	0.1～3.4
1/150	T2	2.3/2.7			
1/120	T3	2.8/3.4	1/100	B2	0.2～6.8
1/100	T4	3.4/4.1			
1/90	T5	3.8/4.5			
1/75	T6	4.6/5.5			
1/60	T7	5.7/6.8	1/50	B3	0.4～13.6
1/50	T8	6.8/8.2			
1/36	T9	9.5/11.4			
1/30	T10	11.4/13.7	1/30	B4	0.6～22.7
1/25	T11	13.7/16.4			
1/18	T12	19.0/22.8			
1/15	T13	22.8/27.3	1/20	B5	1.0～34.1
1/12.5	T14	27.3/32.8			
1/9	T15	37.9/45.5	1/15	B6	1.2～45.5

■定速のベルト速度は、モータ回転数1500/1800rpm(50/60Hz)
ドライブプーリ径Φ76.3、駆動効率95%で計算しております。
■変速のベルト速度は、モータ回転数80rpm～3000rpm(50·60Hz)
ドライブプーリ径Φ76.3、駆動効率95%で計算しております。
■速度は計算値のため、モータの特性と負荷の状況により異なる場合がありますので、正確な速度設定が必要な場合は、変速式をお薦めします。
■変速120W 速度記号B1～B4はチェーン駆動 ▭ 。その他はタイミングベルト駆動になります。

フレーム(拡大写真)

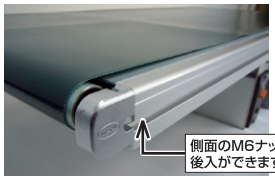

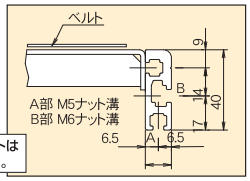

Type 40C-S1 スタンダードタイプ

40フレーム

アルミフレーム　センタードライブ　軽量機種　キャリヤタイプ

キャリヤローラを採用することにより
大幅な消費電力の削減を実現。
負荷が軽減されることにより搬送能力が
向上し、ご使用いただける範囲が
大幅に広がりました。最大機長12mを
25W(3相200V)のモータで搬送可能。

※搬送物は底面が平面でローラ3～4本に乗る長さでばらけないものとします。
※機長、ベルト幅によっては、チェーン方式となります。
※脚はオプションです。オプションページをご参照ください。
(標準色シルバー)

SELECT 型式表示

Type40C - S1 - 300 - 2,000 - T1 - A25

- Type40C：数字/フレーム厚(mm) C/キャリヤタイプ
- S1：S:スタンダード/タイプ名 1:センタードライブ
- 300：ベルト幅(mm)
- 2,000：機長(mm)
- T1：定速/ T 変速/ B 数字/速度記号
- A25：A(AC100V単相) B(AC200V単相) C(AC200V三相) 数字/モータ出力(25W、60W)

SIZE 標準仕様

(単位 mm)

ベルト幅(公称)	100	150	200	250	300	350	400	500	600
機　幅	140	190	240	290	340	390	440	540	640
機　長	1,000	2,000	3,000	4,000	5,000	6,000	7,000	8,000	9,000	10,000	11,000	12,000

機　高	175
ベルト速度	定速　変速
搬送能力	60kg/台(水平分散荷重)
モータ出力	定速 25W 変速 60W
電　源	AC100V(単相) AC200V(単相) AC200V(三相)
ベルト(標準)	ポリウレタンベルト1P (色:グリーン、食品規格適合、帯電防止処理)
オプション	脚、ガイド…他

●ベルト幅の実寸は上記公称ベルト幅より10mm狭くなります。
●6mを超える機長の場合、中間テンションユニットが付きます。

DRAWING

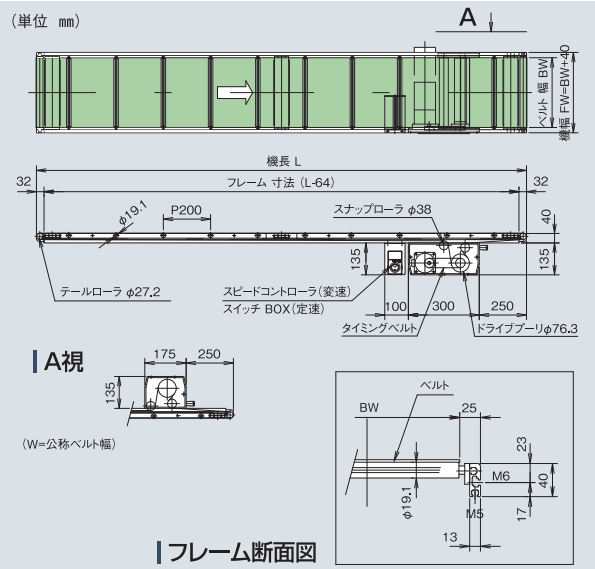

※200P以下の搬送物については、その重量によりキャリヤローラ間に沈み込む場合があり、キャリヤローラを増やす等の対策が必要となります。後でキャリヤローラを追加することは可能です。

DATA

ベルト速度表

減速比	速度記号	定速(m/min) 50/60(Hz)	減速比	速度記号	変速(m/min) 50·60(Hz)
1/180	T1	1.9/2.3	1/200	B1	0.1～3.4
1/150	T2	2.3/2.7			
1/120	T3	2.8/3.4	1/100	B2	0.2～6.8
1/100	T4	3.4/4.1			
1/90	T5	3.8/4.5			
1/75	T6	4.6/5.5			
1/60	T7	5.7/6.8	1/50	B3	0.4～13.6
1/50	T8	6.8/8.2			
1/36	T9	9.5/11.4			
1/30	T10	11.4/13.7	1/30	B4	0.6～22.7
1/25	T11	13.7/16.4			
1/18	T12	19.0/22.8			

■定速のベルト速度は、モータ回転数1500/1800rpm(50/60Hz)
ドライブプーリ径Φ76.3、駆動効率95%で計算しております。
■変速のベルト速度は、モータ回転数80rpm～3000rpm(50·60Hz)
ドライブプーリ径Φ76.3、駆動効率95%で計算しております。
■速度は計算値のため、モータの特性と負荷の状況により異なる場合がありますので、正確な速度設定が必要な場合は、変速式をお薦めします。
■モータ容量は定速25W、変速60Wとなります。
■プーリとモータの連動はタイミングベルト方式です。
■定速(単相100V)の速度記号T1～T10の範囲となります。

搬送能力グラフ(機長L12,000×W600(3相200V))

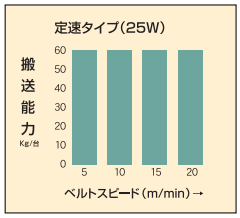

■搬送能力は諸条件により変動します。

標準設定モータ出力表

(mm)

機長＼ベルト幅	100～600
1,000～12,000	定速25W　変速60W

モータ飛び出し寸法

●定速　(mm)

モータ出力＼ベルト幅	100	150
25W	22(11)	―

※正寸法　速度記号 T1～T11　※(　)寸法　速度記号 T12～T15

スイッチボックス飛び出し寸法 (mm)

公称ベルト幅	100
飛び出し寸法	22

※定速、変速 共通

Type 40C-T1 チルトタイプ

40フレーム

アルミフレーム　センタードライブ　軽量機種
キャリヤタイプ

傾斜から水平への搬送を、乗り継ぎ無しで
スムーズに行えるモデルです。
標準ベルトには傾斜用縦溝ベルトを使用。
レイアウトにあわせて角度も簡単に調整できます。

※搬送物は底面が平面でローラ3～4本に乗る長さでばらけないものとします。

※機長、ベルト幅によっては、チェーン方式となります。

※脚はオプションです。オプションページをご参照ください。（標準色シルバー）

SELECT 型式表示

Type40C - T1 - 250 - 2,000 - B1 - A120

- Type40C：数字/フレーム厚（mm）C/キャリヤタイプ
- T1：T:チルト/タイプ名 1:センタードライブ
- 250：ベルト幅(mm)
- 2,000：機長(mm)
- B1：定速/ T 変速/ B 数字/速度記号
- A120：A(AC100V単相) B(AC200V単相) C(AC200V三相) 数字/モータ出力（60W・120W）

SIZE 標準仕様

（単位 mm）

ベルト幅(公称)	100	150	200	250	300	350	400	500
機　幅	140	190	240	290	340	390	440	540
機　長	1,500	2,000	2,500	3,000	3,500	4,000		

機　高 175

ベルト速度 定速　変速

搬送能力 30kg/台（水平分散荷重）

モータ出力 定速 60W　変速 120W

電　源 AC100V（単相）AC200V（単相）AC200V（三相）

ベルト（標準） ポリウレタン製傾斜ベルト（色:グリーン、食品規格適合、帯電防止処理）オプションベルト No.5

オプション 脚、ガイド…他

●ベルト幅の実寸は上記公称ベルト幅より10mm狭くなります。
●傾斜角度は最大30度まで無段階に調整できます。
●傾斜角度は、諸条件により異なります。（ベルトの傾斜角度25°までの傾斜搬送が可能）

DRAWING

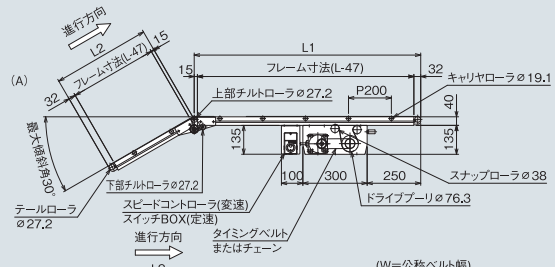

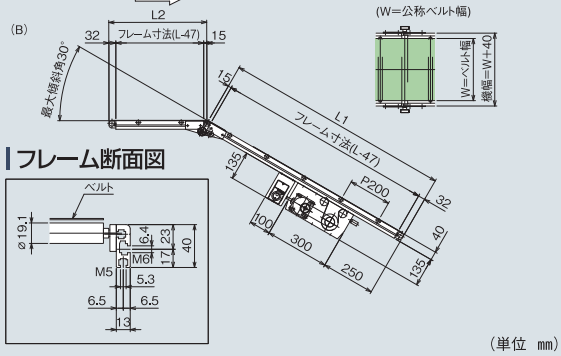

フレーム断面図

（単位 mm）

※200P以下の搬送物については、その重量によりキャリヤローラ間に沈み込む場合があり、キャリヤローラを増やす等の対策が必要となります。後でキャリヤローラを追加することは可能です。

DATA

ベルト速度表

減速比	速度記号	定速(m/min) 50/60(Hz)	減速比	速度記号	変速(m/min) 50・60(Hz)
1/180	T1	1.9/2.3	1/200	B1	0.1～3.4
1/150	T2	2.3/2.7			
1/120	T3	2.8/3.4	1/100	B2	0.2～6.8
1/100	T4	3.4/4.1			
1/90	T5	3.8/4.5			
1/75	T6	4.6/5.5			
1/60	T7	5.7/6.8	1/50	B3	0.4～13.6
1/50	T8	6.8/8.2			
1/36	T9	9.5/11.4			
1/30	T10	11.4/13.7	1/30	B4	0.6～22.7
1/25	T11	13.7/16.4			
1/18	T12	19.0/22.8			

■定速のベルト速度は、モータ回転数1500/1800rpm(50/60Hz)
ドライブプーリ径Φ76.3、駆動効率95%で計算しております。
■変速のベルト速度は、モータ回転数80rpm～3000rpm(50・60Hz)
ドライブプーリ径Φ76.3、駆動効率95%で計算しております。
■速度は計算値のため、モータの特性と負荷の状況により異なる場合がありますので、正確な速度設定が必要な場合は、変速式をお薦めします。
■変速120W 速度記号B1～B4はチェーン駆動 [　　]。その他はタイミングベルト駆動になります。
■定速（単相100V）の速度記号T1～T10の範囲となります。

搬送能力グラフ（機長L12,000×W600（3相200V））

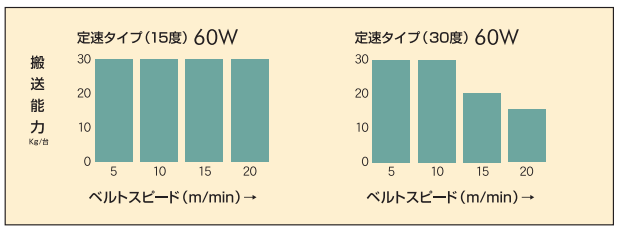

■搬送能力は諸条件により変動します。
■傾斜角度は、諸条件により異なります。（傾斜角度25°までの傾斜搬送が可能）

標準設定モータ出力表

（mm）

機長＼ベルト幅	100～500
1,500～4,000	定速60W　変速120W

スイッチボックス飛び出し寸法

（mm）

公称ベルト幅	100
飛び出し寸法	22

※定速、変速 共通

モータ飛び出し寸法

●定速（mm）

モータ出力＼ベルト幅	100	150
60W	85	35

※正寸法　速度記号 T1～T11

●変速（mm）

モータ出力＼ベルト幅	100	150
120W	20(14)((2))	–

※正寸法　速度記号 B1
※(　)寸法　速度記号 B2～B4
※((　))寸法　速度記号 B5、B6

Type 40C-S2P スタンダードタイプ

40フレーム

アルミフレーム　ヘッドドライブ　軽量機種　キャリヤタイプ

ヘッドドライブとして駆動部ベルト調整機能が新しくリニューアルをしました。ベルト表面をローラが巻き込まない、汚れ易い搬送物に最適です。キャリヤローラタイプの為、従来よりも小さなモータで最大6mまで搬送が可能となりました。

※搬送物は底面が平面でローラ3～4本に乗る長さでばらけないものとします。

※機長、ベルト幅によっては、チェーン方式となります。

※脚はオプションです。
オプションページをご参照ください。
（標準色シルバー）

駆動部位置

上部駆動タイプ(U)

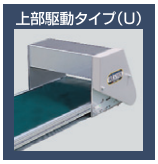

下部駆動タイプ(D)

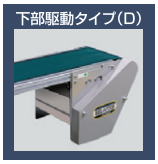

中空軸タイプ(H)

■上部駆動タイプのベルト上面からモータまでの有効スキマは95㎜です。

SELECT 型式表示

Type40C - S2DP - 300 - 2,000 - B1 - C60

- 数字/フレーム厚(mm) C/キャリヤタイプ
- S:スタンダード/タイプ名 2:ヘッドドライブ U:上部駆動 D:下部駆動 H:中空軸
- ベルト幅(mm)
- 機長(mm)
- 定速/ T 変速/ B 数字/速度記号
- A(AC100V単相) B(AC200V単相) C(AC200V三相)
- 数字/モータ出力(25W、60W)

■中空軸タイプ(H)の定速は、三相200V(端子渡し)のみとなります。

SIZE 標準仕様

（単位 ㎜）

ベルト幅(公称)	100	150	200	250	300	350	400	500	600
機　幅	140	190	240	290	340	390	440	540	640
機　長	1,000	1,500	2,000	2,500	3,000	3,500	4,000	5,000	6,000

機　高 291

ベルト速度 定速　変速

搬送能力 60kg/台(水平分散荷重)

モータ出力 定速 25W　変速 60W

電　源 AC100V(単相) AC200V(単相) AC200V(三相)

ベルト(標準) ポリウレタンベルト1P (色:グリーン、食品規格適合、帯電防止処理)

オプション 脚、ガイド…他

●ベルト幅の実寸は上記公称ベルト幅より10mm狭くなります。

DRAWING

（単位 ㎜）

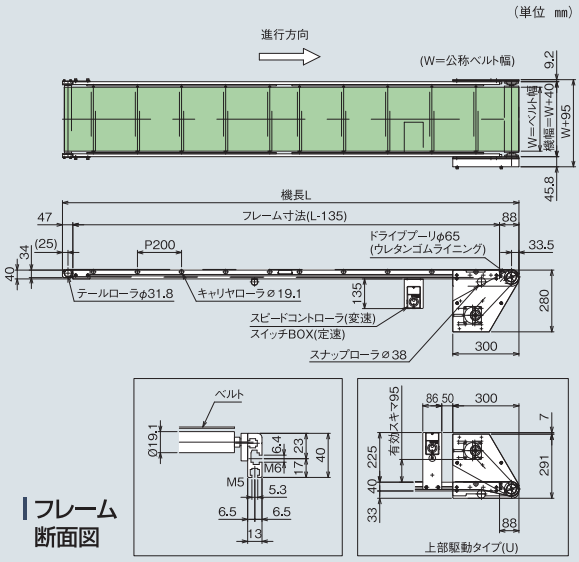

フレーム断面図

※中空軸仕様で定速の場合はモータ端子渡しのためスイッチボックスは付きません。

※200P以下の搬送物については、その重量によりキャリヤローラ間に沈み込む場合があり、キャリヤローラを増やす等の対策が必要となります。後でキャリヤローラを追加することは可能です。

DATA

ベルト速度表（中空軸タイプはP29速度表参照）

減速比	速度記号	定速(m/min) 50/60(Hz)	減速比	速度記号	変速(m/min) 50·60(Hz)
1/180	T1	1.6/1.9	1/200	B1	0.08～2.9
1/150	T2	1.9/2.3			
1/120	T3	2.4/2.9	1/100	B2	0.2～5.8
1/100	T4	2.9/3.5			
1/90	T5	3.2/3.9			
1/75	T6	3.9/4.6			
1/60	T7	4.8/5.8	1/50	B3	0.3～11.6
1/50	T8	5.8/7.0			
1/36	T9	8.1/9.7			
1/30	T10	9.7/11.6	1/30	B4	0.5～19.3
1/25	T11	11.6/14.0			
1/18	T12	16.2/19.4			

■定速のベルト速度は、モータ回転数1500/1800rpm(50/60Hz)
ドライブプーリ径Φ65、駆動効率95%で計算しております。
■変速のベルト速度は、モータ回転数80rpm～3000rpm(50·60Hz)
ドライブプーリ径Φ65、駆動効率95%で計算しております。
■速度は計算値のため、モータの特性と負荷の状況により異なる場合がありますので、正確な速度設定が必要な場合は、変速式をお薦めします。
■プーリとモータの連動はタイミングベルト方式です。
■定速(単相100V)の速度記号T1～T10の範囲となります。

搬送能力グラフ(機長3,000、ベルト幅300)

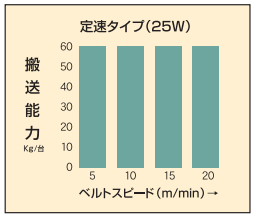

■搬送能力は諸条件により変動します。

標準設定モータ出力表

(㎜)

機長＼ベルト幅	100～600
1,000～6,000	定速25　変速60W

スイッチボックス飛び出し寸法

(㎜)

公称ベルト幅	100
飛び出し寸法	22

※定速、変速 共通

Type 40C-D2P サン付ベルトタイプ

40フレーム

アルミフレーム　ヘッドドライブ　軽量機種　キャリヤタイプ

ヘッドドライブとして駆動部ベルト調整機能が新しくリニューアルをしました。桟付きベルト(高さ30mm)とガイド(高さ40mm)を標準装備。ばら物や不安定な搬送物の傾斜搬送や、水平でのピッチ送りに利用いただけます。また、キャリヤローラタイプの為、搬送能力が高く省エネに貢献しています。

※上部駆動タイプのベルトの上面からモータまでの有効スキマは95㎜です。
※脚はオプションです。
オプションページを参照して下さい。
(標準色シルバー)

駆動部位置

上部駆動タイプ(U)

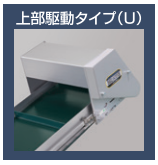

下部駆動タイプ(D)

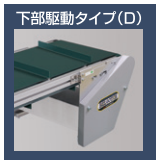

中空軸タイプ(H)

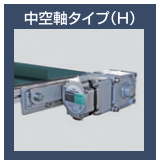

■上部駆動タイプのベルト上面からモータまでの有効スキマは95㎜です。

SELECT 型式表示

Type40C - D2UP - 250 - 1,500 - T5 - B60

- Type40C：数字/フレーム厚(mm) C/キャリヤタイプ
- D2UP：D:サン付ベルト/タイプ名 2:ヘッドドライブ U:上部駆動 D:下部駆動 H:中空軸
- 250：ベルト幅(mm)
- 1,500：機長(mm)
- T5：定速/ T 変速/ B 数字/速度記号
- B60：A(AC100V単相) B(AC200V単相) C(AC200V三相) 数字/モータ出力(60W・120W)

■中空軸タイプ(H)の定速は、三相200V(端子渡し)のみとなります。

SIZE 標準仕様

(単位 ㎜)

ベルト幅(公称)	100	150	200	250	300	350	400	500
機　幅	140	190	240	290	340	390	440	540
機　長	1,000	1,500	2,000	2,500	3,000			

機　高 291

ベルト速度 定速　変速

搬送能力 30kg/台(水平分散荷重)

モータ出力 定速60W 変速120W

電　源 AC100V(単相) AC200V(単相) AC200V(三相)

ベルト(標準) ポリウレタン製桟付きベルト(色:グリーン、食品規格適合、帯電防止処理)

オプション 脚、ガイド…他

●ベルト幅の実寸は上記公称ベルト幅より10mm狭くなります。

DRAWING

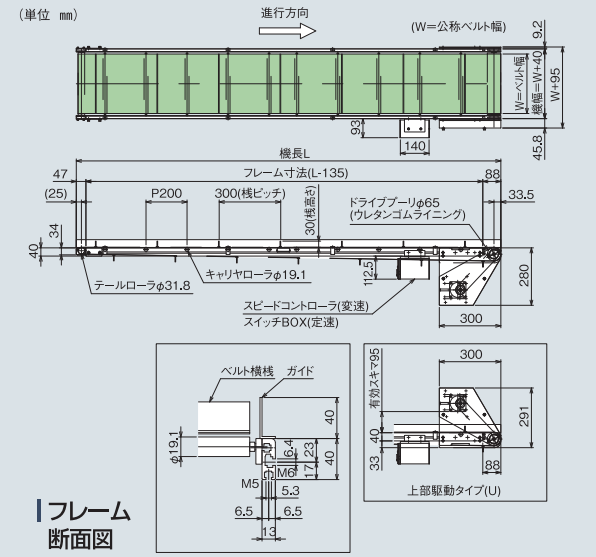

フレーム断面図

※中空軸仕様で定速の場合はモータ端子渡しのためスイッチボックスは付きません。

※200P以下の搬送物については、その重量によりキャリヤローラ間に沈み込む場合があり、キャリヤローラを増やす等の対策が必要となります。後でキャリヤローラを追加することは可能です。

DATA

ベルト速度表(中空軸タイプはP29速度表参照)

減速比	速度記号	定速(m/min) 50/60(Hz)	減速比	速度記号	変速(m/min) 50・60(Hz)
1/180	T1	1.6/1.9	1/200	B1	0.08～2.9
1/150	T2	1.9/2.3			
1/120	T3	2.4/2.9	1/100	B2	0.2～5.8
1/100	T4	2.9/3.5			
1/90	T5	3.2/3.9			
1/75	T6	3.9/4.6			
1/60	T7	4.8/5.8	1/50	B3	0.3～11.6
1/50	T8	5.8/7.0			
1/36	T9	8.1/9.7			
1/30	T10	9.7/11.6	1/30	B4	0.5～19.3
1/25	T11	11.6/14.0			
1/18	T12	16.2/19.4			

■定速のベルト速度は、モータ回転数1500/1800rpm(50/60Hz)
ドライブプーリ径Φ65、駆動効率95%で計算しております。
■変速のベルト速度は、モータ回転数80rpm～3000rpm(50・60Hz)
ドライブプーリ径Φ65、駆動効率95%で計算しております。
■速度は計算値のため、モータの特性と負荷の状況により異なる場合がありますので、正確な速度設定が必要な場合は、変速式をお薦めします。
■変速120W 速度記号B1～B4はチェーン駆動 ▭ 。その他はタイミングベルト駆動になります。
■定速(単相100V)の速度記号T1～T10の範囲となります。

搬送能力グラフ(機長3,000、ベルト幅300)

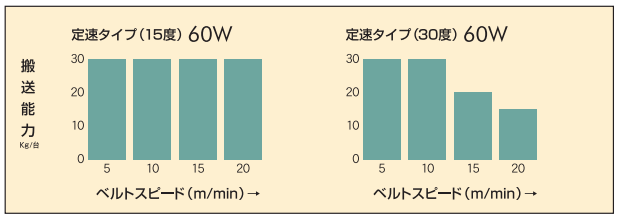

■搬送能力は諸条件により変動します。

標準設定モータ出力表

(㎜)

機長＼ベルト幅	100～250	300～400	500
1,000～3,000	定速60W　変速120W		

モータ飛び出し寸法

●定速

(㎜)

モータ出力＼ベルト幅	100	150
60W	45	—

※速度記号 T1～T11

桟付きベルト寸法(標準品)

●桟ピッチはベルト全長の均等割りで300㎜前後

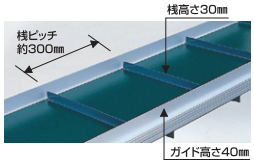

●下記の桟寸法も製作いたします。

(㎜)

ピッチ	100・150・200・250・400
高　さ	10・20・40

Type 60-S1 スタンダードタイプ

60フレーム

アルミフレーム　センタードライブ　軽量機種

強度を高めた60フレームを使用、
フレーム側面から駆動部側面カバー突出(4mm)の少ない
ベルゴッチの汎用モデルです。

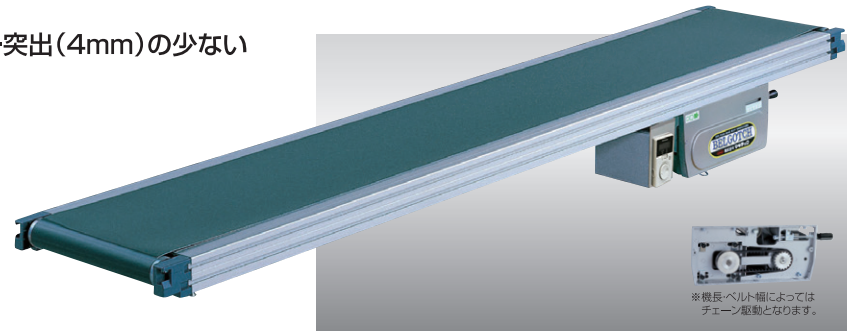

※脚はオプションです。オプションページをご参照ください。(標準色シルバー)

標準ベルト(拡大写真)

SELECT 型式表示

Type60 - S1 - 300 - 4,000 - B4 - C120

- Type60: 数字/フレーム厚(mm)
- S1: S:スタンダード/タイプ名 1:センタードライブ
- 300: ベルト幅(mm)
- 4,000: 機長(mm)
- B4: 定速/ T 変速/ B 数字/速度記号
- C120: A(AC100V単相) B(AC200V単相) C(AC200V三相) 数字/モータ出力(60W・90W・120W)

SIZE 標準仕様

(単位 mm)

ベルト幅(実寸)	200	250	300	350	400	500	600	(700)	(800)
機　幅	280	330	380	430	480	580	680	(780)	(880)
機　長	500	1,000	2,000	3,000	4,000	5,000	6,000	7,000	8,000

(ベルト幅700、800タイプは準標準品になります。)

機　高 195

ベルト速度 定速　変速

搬送能力 搬送能力グラフ参照

モータ出力 定速60W、90W 変速120W

電　源 AC100V(単相) AC200V(単相) AC200V(三相)

ベルト(標準) ポリウレタンベルト(色:グリーン、食品規格適合、帯電防止処理)

オプション 脚、ガイド…他

●6mを越える機長の場合、中間テンションユニットが付きます。

DRAWING

(単位 mm)

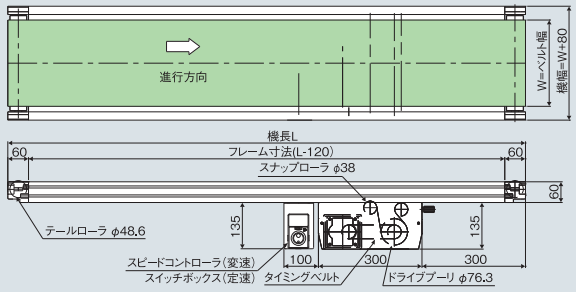

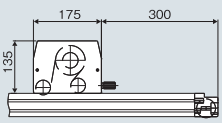

フレーム断面図

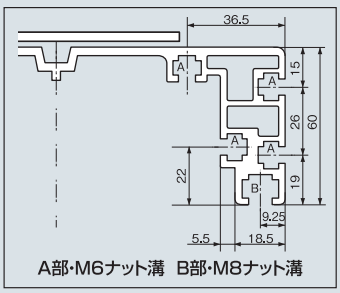

A部・M6ナット溝　B部・M8ナット溝

DATA

搬送能力グラフ(定速)　機長3,000 ベルト幅300

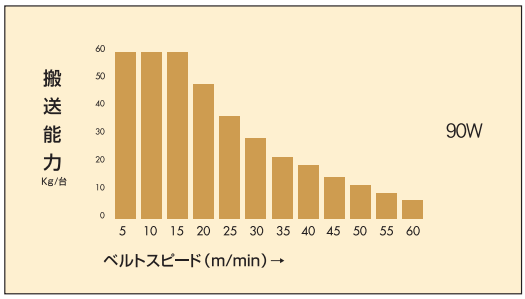

■グラフは水平分散荷重時の能力です。袋物の搬送は、40%以下の設定でご使用下さい。
■ベルト幅500、600のモデルについては上記搬送能力の80%程度になります。
■搬送能力は、諸条件で変動します。

ベルト速度表

減速比	速度記号	定速(m/min) 50/60(Hz)	減速比	速度記号	変速(m/min) 50・60(Hz)
1/180	T1	1.9/2.3	1/200	B1	0.1～3.4
1/150	T2	2.3/2.7			
1/120	T3	2.8/3.4	1/100	B2	0.2～6.8
1/100	T4	3.4/4.1			
1/90	T5	3.8/4.5			
1/75	T6	4.6/5.5			
1/60	T7	5.7/6.8	1/50	B3	0.4～13.6
1/50	T8	6.8/8.2			
1/36	T9	9.5/11.4			
1/30	T10	11.4/13.7	1/30	B4	0.6～22.7
1/25	T11	13.7/16.4			
1/18	T12	19.0/22.8			
1/15	T13	22.8/27.3	1/20	B5	1.0～34.1
1/12.5	T14	27.3/32.8			
1/9	T15	37.9/45.5	1/15	B6	1.2～45.5

■定速のベルト速度は、モータ回転数1500/1800rpm(50/60Hz)
ドライブプーリ径Φ76.3、駆動効率95%で計算しております。
■変速のベルト速度は、モータ回転数80rpm～3000rpm(50・60Hz)
ドライブプーリ径Φ76.3、駆動効率95%で計算しております。
■速度は計算値のため、モータの特性と負荷の状況により異なる場合がありますので、正確な速度設定が必要な場合は、変速式をお薦めします。
■変速120W 速度記号B1～B4はチェーン駆動 [　]。その他はタイミングベルト駆動になります。

標準設定モータ出力表

(mm)

機長＼ベルト幅	200～300	350～800
500～4,000	定速60W 変速120W	定速 90W 変速120W
4,001～8,000		

Type 60-G1 ダコーレスタイプ

60フレーム

アルミフレーム　センタードライブ　軽量機種

強度を高めた60フレームを使用、蛇行レスベルトの採用で、
片寄りの少ない安定した搬送を実現しました。
フレーム側面から駆動部側面カバー突出(4mm)の少ない
ベルゴッチの汎用タイプです。

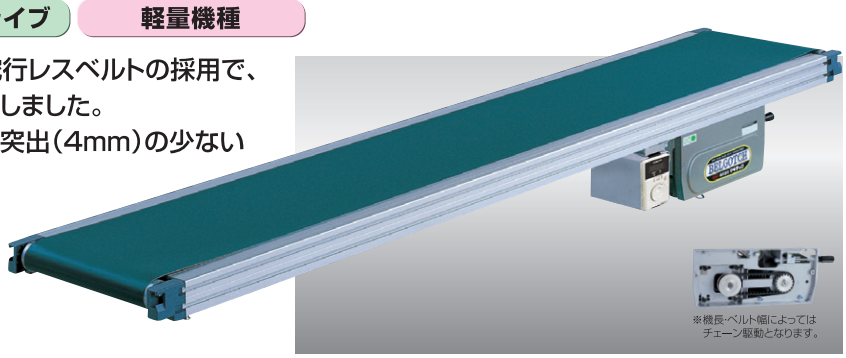

※脚はオプションです。オプションページをご参照ください。(標準色シルバー)

標準ベルト(拡大写真)

SELECT 型式表示

Type60 - G1 - 400 - 3,000 - T5 - C90

- Type60: 数字/フレーム厚(mm)
- G1: G:ダコーレス/タイプ名 1:センタードライブ
- 400: ベルト幅(mm)
- 3,000: 機長(mm)
- T5: 定速/ T 変速/ B 数字/速度記号
- C90: A(AC100V単相) B(AC200V単相) C(AC200V三相) 数字/モータ出力(90W、120W)

変速モデルに
ブラシレスDCモータと
コントロールユニットを
標準装備

最高回転速度4000r/min
速度比1:37.5(80～3000r/min)
速度設定が可能となりました。
モータ回転数がモニター表示されます。

SIZE 標準仕様

(単位 mm)

ベルト幅(実寸)	200	250	300	350	400	500	600	(700)	(800)
機　幅	280	330	380	430	480	580	680	(780)	(880)
機　長	500	1,000	2,000	3,000	4,000	5,000	6,000	7,000	8,000

(ベルト幅700、800タイプは準標準品になります。)

機　高 195

ベルト速度 定速　変速

搬送能力 搬送能力グラフ参照

モータ出力 定速90W
変速120W

電　源 AC100V(単相)
AC200V(単相)
AC200V(三相)

ベルト(標準) ポリウレタンベルト
(色:グリーン、食品規格適合、帯電防止処理)

オプション 脚、ガイド…他

●6mを越える機長の場合、中間テンションユニットが付きます。

DATA

搬送能力グラフ(定速) 機長3,000 ベルト幅300

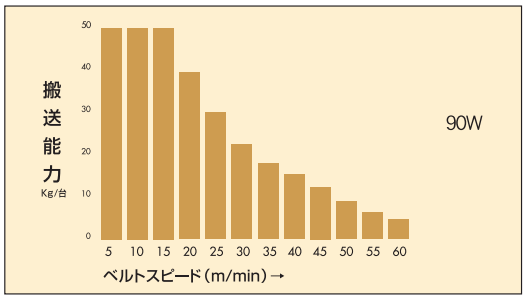

■グラフは水平分散荷重時の能力です。袋物の搬送は、40%以下の設定でご使用下さい。
■ベルト幅500、600のモデルについては上記搬送能力の80%程度になります。
■搬送能力は、諸条件で変動します。

ベルト速度表

減速比	速度記号	定速(m/min) 50/60(Hz)	減速比	速度記号	変速(m/min) 50・60(Hz)
1/180	T1	1.9/2.3	1/200	B1	0.1～3.4
1/150	T2	2.3/2.7			
1/120	T3	2.8/3.4	1/100	B2	0.2～6.8
1/100	T4	3.4/4.1			
1/90	T5	3.8/4.5			
1/75	T6	4.6/5.5			
1/60	T7	5.7/6.8	1/50	B3	0.4～13.6
1/50	T8	6.8/8.2			
1/36	T9	9.5/11.4			
1/30	T10	11.4/13.7	1/30	B4	0.6～22.7
1/25	T11	13.7/16.4			
1/18	T12	19.0/22.8			
1/15	T13	22.8/27.3	1/20	B5	1.0～34.1
1/12.5	T14	27.3/32.8			
1/9	T15	37.9/45.5	1/15	B6	1.2～45.5

■定速のベルト速度は、モータ回転数1500/1800rpm(50/60Hz)
ドライブプーリ径Φ76.3、駆動効率95%で計算しております。
■変速のベルト速度は、モータ回転数80rpm～3000rpm(50・60Hz)
ドライブプーリ径Φ76.3、駆動効率95%で計算しております。
■速度は計算値のため、モータの特性と負荷の状況により異なる場合がありますので、正確な速度設定が必要な場合は、変速式をお薦めします。
■変速120W 速度記号B1～B4はチェーン駆動 ▭ 。その他はタイミングベルト駆動になります。

DRAWING

(単位 mm)

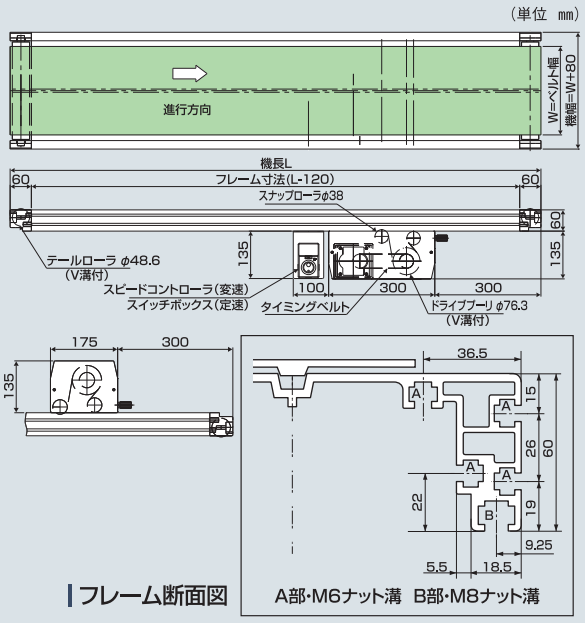

フレーム断面図

標準設定モータ出力表

(mm)

機長 ＼ ベルト幅	200～800
500～8,000	定速 90W 変速120W

Type 60FT 24時間対応タイプ

60フレーム

アルミフレーム　センタードライブ　軽量機種

ベルゴッチシリーズの24時間フル稼働タイプとして、誕生いたしました。
駆動部には耐久性の高いタイミングベルト方式を採用、テールローラ径は48.6mmを使用した高品質で高性能なコンベヤです。

※脚はオプションです。
オプションページをご参照ください。(標準色シルバー)

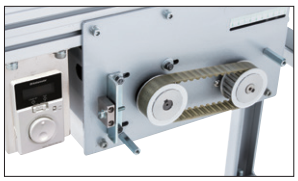

SELECT 型式表示

Type60FT - S1 - 300 - 2,000 - T1 - C90

- Type60FT：数字/フレームの厚み(mm)　FT:24時間対応
- S1：S1:スタンダード/タイプ名　G1:蛇行レス/タイプ名
- 300：ベルト幅(mm)
- 2,000：機長(mm)
- T1：定速/ T　変速/ B　数字/速度記号
- C90：A(AC100V単相)　B(AC200V単相)　C(AC200V三相)　数字/モータ出力(90W、120W)

SIZE 標準仕様

(単位 mm)

ベルト幅(BW)	200	250	300	400	500	600
機　幅	280	330	380	480	580	680
機　長	1,000～6,000					

機　高	220	電　源	AC100V(単相) AC200V(単相) AC200V(三相)
ベルト速度	定速　変速		
搬送能力	搬送能力グラフ参照	ベルト	ポリウレタン2Pベルト
モータ出力	定速90W　変速120W	オプション	脚、ガイド…他

DATA

ベルト速度表

減速比	速度記号	定速(m/min) 50/60(Hz)	減速比	速度記号	変速(m/min) 50·60(Hz)
1/180	T1	1.9/2.3	1/200	B1	0.1～3.4
1/150	T2	2.3/2.7			
1/120	T3	2.8/3.4	1/100	B2	0.2～6.8
1/100	T4	3.4/4.1			
1/90	T5	3.8/4.5			
1/75	T6	4.6/5.5			
1/60	T7	5.7/6.8	1/50	B3	0.4～13.6
1/50	T8	6.8/8.2			
1/36	T9	9.5/11.4			
1/30	T10	11.4/13.7	1/30	B4	0.6～22.7
1/25	T11	13.7/16.4			
1/18	T12	19.0/22.8			
1/15	T13	22.8/27.3	1/20	B5	1.0～34.1
1/12.5	T14	27.3/32.8			
1/9	T15	37.9/45.5	1/15	B6	1.2～45.5

■定速のベルト速度は、モータ回転数1500/1800rpm(50/60Hz)ドライブプーリ径Φ76.3、駆動効率95%で計算しております。
■変速のベルト速度は、モータ回転数80rpm～3000rpm(50·60Hz)ドライブプーリ径Φ76.3、駆動効率95%で計算しております。
■速度は計算値のため、モータの特性と負荷の状況により異なる場合がありますので、正確な速度設定が必要な場合は、変速式をお薦めします。
■プーリとモータの連動はタイミングベルト方式です。

標準設定モータ出力表

(mm)

機長 ＼ ベルト幅	200～600
1,000～6,000	定速 90W 変速120W

搬送能力グラフ(定速) 機長3,000 ベルト幅300

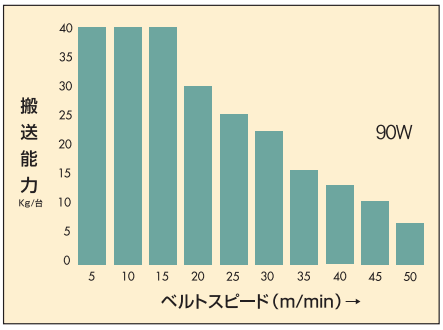

■グラフは水平分散荷重時の能力です。
袋物の搬送は、40%以下の設定でご使用下さい。
■蛇行レス使用の場合は上記の搬送能力の80%程度になります。
■搬送能力は、諸条件で変動します。

DRAWING

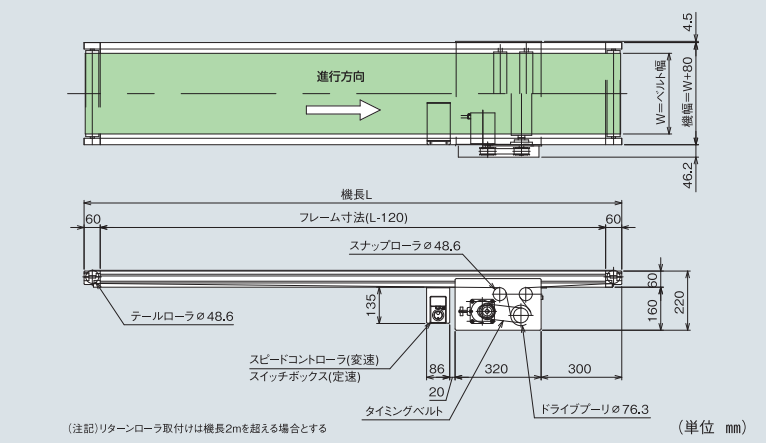

Type 60-T1 チルトタイプ

60フレーム

アルミフレーム　センタードライブ　軽量機種

水平部から傾斜部へ、傾斜部から水平部へのスムーズなワーク移動ができるベルトコンベヤ。

※脚はオプションです。
オプションページをご参照ください。(標準色シルバー)

標準ベルト(拡大写真)

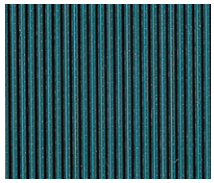

変速モデルに
ブラシレスDCモータと
コントロールユニットを標準装備

最高回転速度4000r/min
速度比1:37.5(80~3000r/min)
速度設定が可能となりました。
モータ回転数がモニター表示されます。

SELECT 型式表示

Type60 - T1 - 200 - 2,000 - B3 - C120

- Type60: 数字/フレーム厚(mm)
- T1: T:チルト/タイプ名 1:センタードライブ
- 200: ベルト幅(mm)
- 2,000: 機長(mm)
- B3: 定速/ T 変速/ B 数字/速度記号
- C120: A(AC100V単相) B(AC200V単相) C(AC200V三相) 数字/モータ出力(90W、120W)

SIZE 標準仕様

(単位 mm)

ベルト幅(実寸)	200	250	300	400	500	600
機　幅	280	330	380	480	580	680
機　長	2,000	2,500	3,000	4,000	5,000	6,000

機　高 | 195

ベルト速度 | 定速　変速

搬送能力 | 搬送能力グラフ参照

モータ出力 | 定速90W　変速120W

電　源 | AC100V(単相) AC200V(単相) AC200V(三相)

ベルト(標準) | ポリウレタン製傾斜用ベルト(色:グリーン、食品規格適合、帯電防止処理) オプションベルト No.5

オプション | 脚、ガイド…他

DRAWING

(単位 mm)

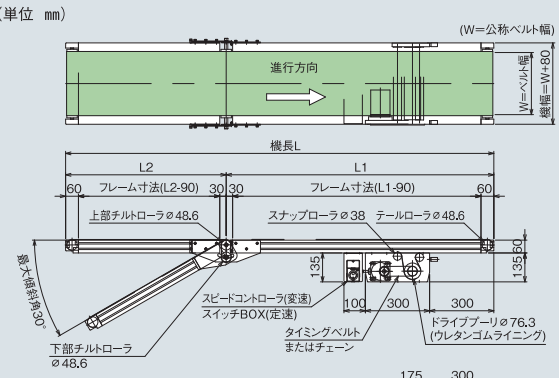

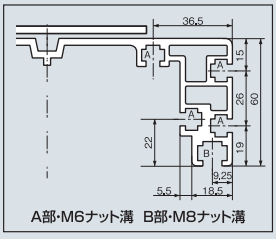

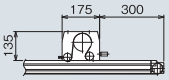

フレーム断面図

DATA

搬送能力グラフ(傾斜角15度)

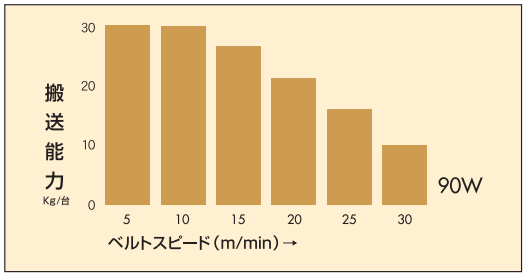

搬送能力グラフ(傾斜角30度)

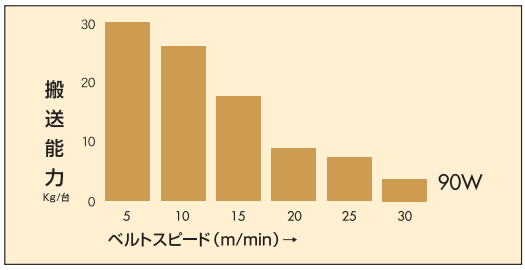

■グラフは定速分散荷重時の能力です。袋物の搬送は、40%以下の設定でご使用下さい。
■搬送能力は、諸条件で変動します。
■傾斜角度は、諸条件により異なります。(ベルト傾斜角度25°までの傾斜搬送が可能)

ベルト速度表

減速比	速度記号	定速(m/min) 50/60(Hz)	減速比	速度記号	変速(m/min) 50·60(Hz)
1/180	T1	1.9/2.3	1/200	B1	0.1~3.4
1/150	T2	2.3/2.7			
1/120	T3	2.8/3.4	1/100	B2	0.2~6.8
1/100	T4	3.4/4.1			
1/90	T5	3.8/4.5			
1/75	T6	4.6/5.5			
1/60	T7	5.7/6.8	1/50	B3	0.4~13.6
1/50	T8	6.8/8.2			
1/36	T9	9.5/11.4			
1/30	T10	11.4/13.7	1/30	B4	0.6~22.7
1/25	T11	13.7/16.4			
1/18	T12	19.0/22.8			
1/15	T13	22.8/27.3	1/20	B5	1.0~34.1
1/12.5	T14	27.3/32.8			
1/9	T15	37.9/45.5	1/15	B6	1.2~45.5

■定速のベルト速度は、モータ回転数1500/1800rpm(50/60Hz)
ドライブプーリ径Φ76.3、駆動効率95%で計算しております。
■変速のベルト速度は、モータ回転数80rpm~3000rpm(50·60Hz)
ドライブプーリ径Φ76.3、駆動効率95%で計算しております。
■速度は計算値のため、モータの特性と負荷の状況により異なる場合がありますので、正確な速度設定が必要な場合は、変速式をお薦めします。
■変速120W 速度記号B1~B4はチェーン駆動 [　]。その他はタイミングベルト駆動になります。

標準設定モータ出力表

(mm)

機長 \ ベルト幅	200~600
2,000~6,000	定速 90W　変速120W

Type 60-V1 トラフベルトタイプ

60フレーム

アルミフレーム　センタードライブ　軽量機種

バラ物や形状の不安定なワークを
確実に搬送する
トラフ型ベルトコンベヤ。

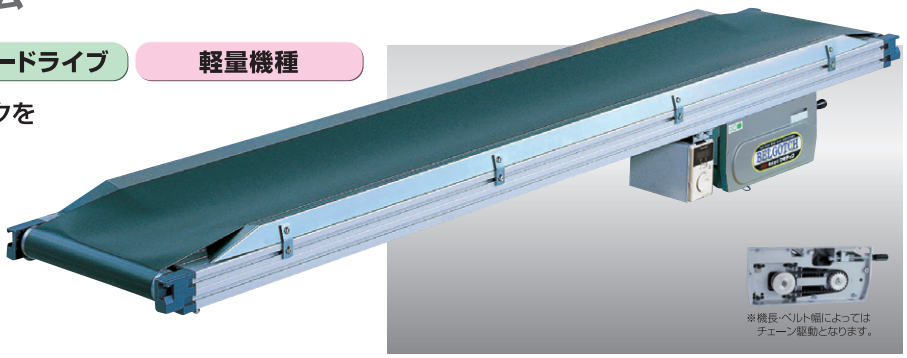

※脚はオプションです。
オプションページをご参照ください。
（標準色シルバー）

標準ベルト（拡大写真）

変速モデルに
ブラシレスDCモータと
コントロールユニットを
標準装備

最高回転速度4000r/min
速度比1:37.5（80～3000r/min）
速度設定が可能となりました。
モータ回転数がモニター表示されます。

SELECT 型式表示

Type60 - V1 - 250 - 1,500 - B2 - A120

- Type60：数字/フレーム厚（mm）
- V1：V:トラフ/タイプ名　1:センタードライブ
- 250：ベルト幅（mm）
- 1,500：機長（mm）
- B2：定速/ T　変速/ B　数字/速度記号
- A120：A（AC100V単相）　B（AC200V単相）　C（AC200V三相）　数字/モータ出力（90W、120W）

SIZE 標準仕様

（単位 mm）

ベルト幅（実寸）	200	250	300	400	500	600
機　幅	280	330	380	480	580	680
機　長	1,000	1,500	2,000	2,500	3,000	4,000	5,000	6,000

機　高｜195

ベルト速度｜定速　変速

搬送能力｜搬送能力グラフ参照

モータ出力｜定速90W　変速120W

電　源｜AC100V（単相）
AC200V（単相）
AC200V（三相）

ベルト（標準）｜ポリウレタンベルト（トラフ用）
（色:グリーン、食品規格適合、帯電防止処理）
オプションベルト No.1-3

オプション｜脚、ガイド…他

●ベルト幅の実寸は、上記公称ベルト幅より10mm狭くなります。

DRAWING

（W=公称ベルト幅）　（単位 mm）

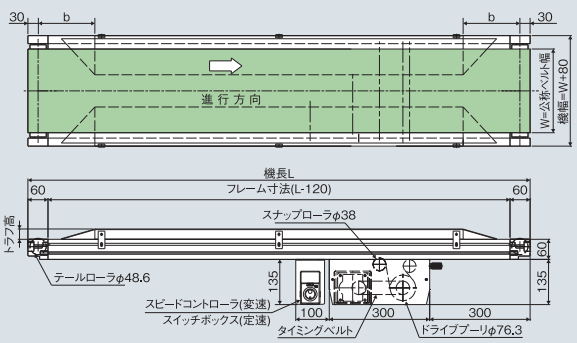

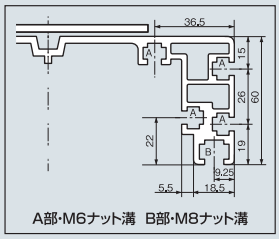

フレーム断面図

DATA

搬送能力グラフ（定速）　機長3,000 ベルト幅300

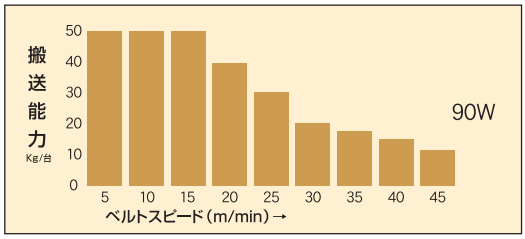

■グラフは水平分散荷重時の能力です。袋物の搬送は、40%以下の設定でご使用下さい。
■搬送能力は、諸条件で変動します。

トラフ部寸法

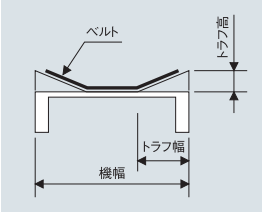

（mm）

ベルト幅	b寸法	トラフ高	トラフ幅
200	170	22	95
250	175	25	110
300	210	30	130
400	280	40	165
500	350	45	195
600	420	53	230

ベルト速度表

減速比	速度記号	定速（m/min）50/60（Hz）	減速比	速度記号	変速（m/min）50・60（Hz）
1/180	T1	1.9/2.3	1/200	B1	0.1～3.4
1/150	T2	2.3/2.7			
1/120	T3	2.8/3.4	1/100	B2	0.2～6.8
1/100	T4	3.4/4.1			
1/90	T5	3.8/4.5			
1/75	T6	4.6/5.5			
1/60	T7	5.7/6.8	1/50	B3	0.4～13.6
1/50	T8	6.8/8.2			
1/36	T9	9.5/11.4			
1/30	T10	11.4/13.7	1/30	B4	0.6～22.7
1/25	T11	13.7/16.4			
1/18	T12	19.0/22.8			
1/15	T13	22.8/27.3	1/20	B5	1.0～34.1
1/12.5	T14	27.3/32.8			
1/9	T15	37.9/45.5	1/15	B6	1.2～45.5

■定速のベルト速度は、モータ回転数1500/1800rpm（50/60Hz）
ドライブプーリ径Φ76.3、駆動効率95%で計算しております。
■変速のベルト速度は、モータ回転数80rpm～3000rpm（50・60Hz）
ドライブプーリ径Φ76.3、駆動効率95%で計算しております。
■速度は計算値のため、モータの特性と負荷の状況により異なる場合がありますので、正確な速度設定が必要な場合は、変速式をお薦めします。
■変速120W 速度記号B1～B4はチェーン駆動 ［　］。 その他はタイミングベルト駆動になります。

標準設定モータ出力表

（mm）

機長＼ベルト幅	200～600
1,000～6,000	定速90W　変速120W

Type 60-RG1N ローラエッジダコーレスタイプ

60フレーム

アルミフレーム　センタードライブ　軽量機種

ローラエッジ部の調整機能を
リニューアルしました。
ローラエッジにダコーレスベルト
を採用しました。小物搬送の
乗り継ぎをスムーズに行います。
標準仕様は片側ローラエッジになります。

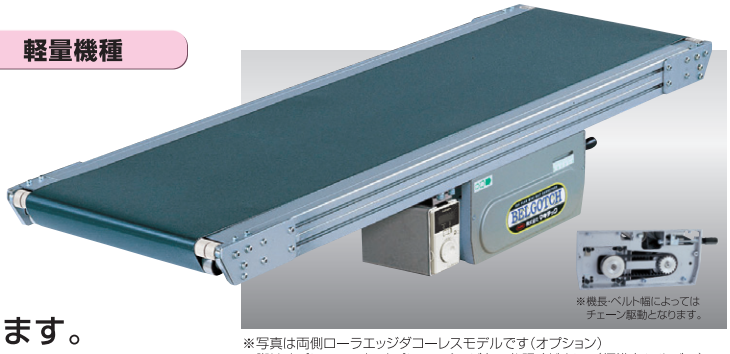

※写真は両側ローラエッジダコーレスモデルです（オプション）
※脚はオプションです。オプションページをご参照ください。（標準色シルバー）

SELECT 型式表示

Type60 - RG1N-I - 250 - 1,500 - T5 - A90

- Type60：数字/フレーム厚（mm）
- RG1N-I：RG：ローラエッジ/タイプ名 1：センタードライブ / RG1N-I：片側（入口側ローラエッジ） / RG1N-O：片側（出口側ローラエッジ） / RG1N-W：両側ローラエッジ
- 250：ベルト幅（mm）
- 1,500：機長（mm）
- T5：定速/ T / 変速/ B / 数字/速度記号
- A90：A（AC100V単相） / B（AC200V単相） / C（AC200V三相） / 数字/モータ出力（90W、120W）

SIZE 標準仕様

（単位 mm）

ベルト幅（公称）	200	250	300	400	500	600
機　幅	280	330	380	480	580	680
機　長	1,000	1,500	2,000	2,500	3,000	3,500	4,000

機　高 195

ベルト速度 定速　変速

搬送能力 15kg/台（水平分散荷重時）～300Wまで
10kg/台（水平分散荷重時）400W
8kg/台（水平分散荷重時）500W
5kg/台（水平分散荷重時）600W

モータ出力 定速90W　変速120W

電　源 AC100V（単相）
AC200V（単相）
AC200V（三相）

ベルト（標準） ポリウレタンベルト
（色：グリーン、食品規格適合、帯電防止処理）

オプション 脚
ガイド…他

●ベルト幅の実寸は上記公称ベルト幅より10mm狭くなります。

DATA

ベルト速度表

減速比	速度記号	定速（m/min）50/60（Hz）	減速比	速度記号	変速（m/min）50·60（Hz）
1/180	T1	2.0/2.5	1/200	B1	0.1～3.7
1/150	T2	2.5/2.9			
1/120	T3	3.1/3.7	1/100	B2	0.2～7.4
1/100	T4	3.7/4.4			
1/90	T5	3.1/4.9			
1/75	T6	4.9/5.9			
1/60	T7	6.1/7.4	1/50	B3	0.4～14.9
1/50	T8	7.4/8.8			
1/36	T9	10.2/12.3			
1/30	T10	12.3/14.7	1/30	B4	0.7～24.8
1/25	T11	14.7/17.7			

■定速のベルト速度は、モータ回転数1500/1800rpm（50/60Hz）ドライブプーリ径Φ83.3、駆動効率95%で計算しております。
■変速のベルト速度は、モータ回転数80rpm～3000rpm（50·60Hz）ドライブプーリ径Φ83.3、駆動効率95%で計算しております。
■速度は計算値のため、モータの特性と負荷の状況により異なる場合がありますので、正確な速度設定が必要な場合は、変速式をお薦めします。
■変速120W 速度記号B1～B4はチェーン駆動 ［　］。その他はタイミングベルト駆動になります。

標準設定モータ出力表

（mm）

機長＼ベルト幅	200～600
1,000～4,000	定速 90W　変速120W

DRAWING

フレーム断面図

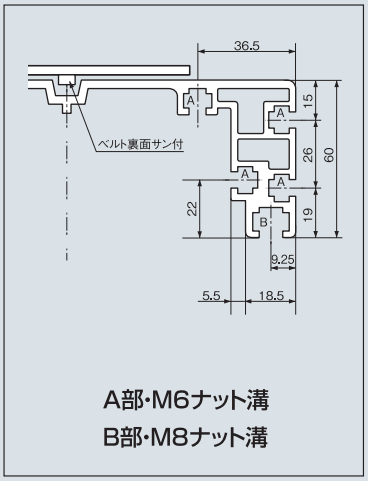

（単位 mm）

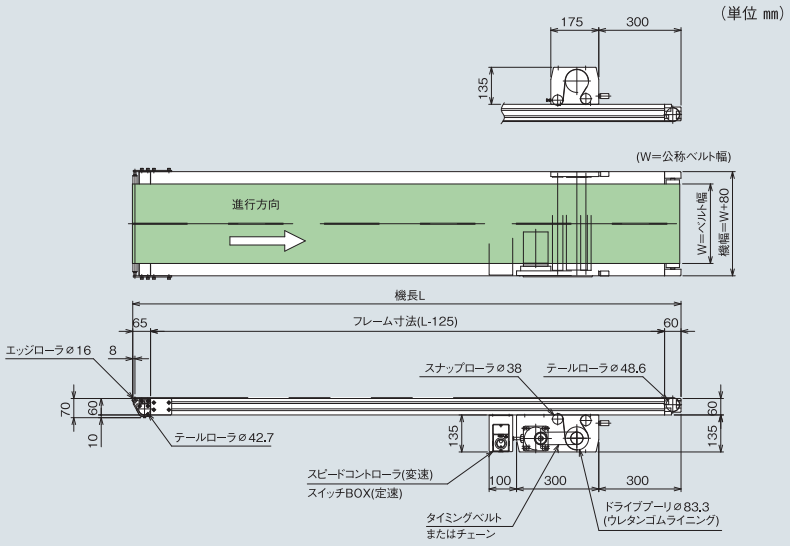

Type 60-K1N ナイフエッジタイプ

60フレーム

アルミフレーム　センタードライブ　軽量機種

ナイフエッジ部の調整機能をリニューアルしました。
小物搬送の乗り継ぎをスムーズに
行います。標準仕様は
片側ナイフエッジになります。

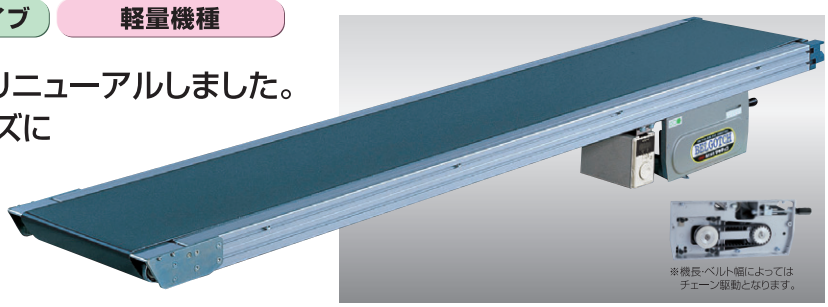

※脚はオプションです。オプションページをご参照ください。(標準色シルバー)

SELECT 型式表示

Type60 - K1N-I - 250 - 1,500 - B2 - A120

- Type60：数字/フレーム厚(mm)
- K1N-I：K:ナイフエッジ/タイプ名　1:センタードライブ　K1N-I:片側(入口側ナイフエッジ)　K1N-O:片側(出口側ナイフエッジ)　K1N-W:両側ナイフエッジ
- 250：ベルト幅(mm)
- 1,500：機長(mm)
- B2：定速/ T　変速/ B　数字/速度記号
- A120：A(AC100V単相)　B(AC200V単相)　C(AC200V三相)　数字/モータ出力(90W、120W)

SIZE 標準仕様

(単位 mm)

ベルト幅(公称)	200	250	300	400	500	600
機　幅	280	330	380	480	580	680
機　長	1,000	1,500	2,000	2,500	3,000	3,500	4,000

機　高 | 195

ベルト速度 | 定速　変速

搬送能力 | 15kg/台(水平分散荷重時)

モータ出力 | 定速90W　変速120W

電　源 | AC100V(単相)　AC200V(単相)　AC200V(三相)

ベルト(標準) | ポリウレタンベルト(ナイフエッジ用)(色:グリーン、食品規格適合、帯電防止処理)　オプションベルト No.1-4

オプション | 脚　ガイド…他

●ベルト幅の実寸は上記公称ベルト幅より10mm狭くなります。

DATA

ベルト速度表

減速比	速度記号	定速(m/min) 50/60(Hz)	減速比	速度記号	変速(m/min) 50·60(Hz)
1/180	T1	2.0/2.5	1/200	B1	0.1～3.7
1/150	T2	2.5/2.9			
1/120	T3	3.1/3.7	1/100	B2	0.2～7.4
1/100	T4	3.7/4.4			
1/90	T5	3.1/4.9			
1/75	T6	4.9/5.9			
1/60	T7	6.1/7.4	1/50	B3	0.4～14.9
1/50	T8	7.4/8.8			
1/36	T9	10.2/12.3			
1/30	T10	12.3/14.7	1/30	B4	0.7～24.8
1/25	T11	14.7/17.7			

■定速のベルト速度は、モータ回転数1500/1800rpm(50/60Hz)
ドライブプーリ径Φ83.3、駆動効率95%で計算しております。
■変速のベルト速度は、モータ回転数80rpm～3000rpm(50·60Hz)
ドライブプーリ径Φ83.3、駆動効率95%で計算しております。
■速度は計算値のため、モータの特性と負荷の状況により異なる場合がありますので、正確な速度設定が必要な場合は、変速式をお薦めします。
■変速120W 速度記号B1～B4はチェーン駆動 [　]。その他はタイミングベルト駆動になります。

標準設定モータ出力表

(mm)

機長 ＼ ベルト幅	200～600
1,000～4,000	定速 90W　変速120W

DRAWING

フレーム断面図

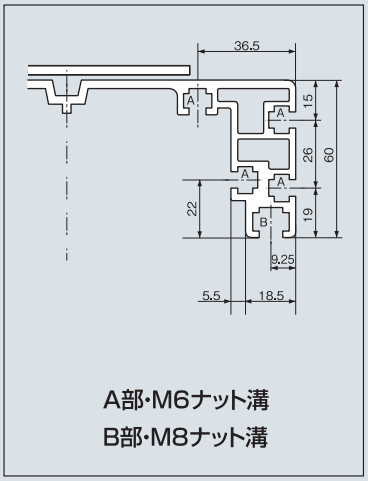

(単位 mm)

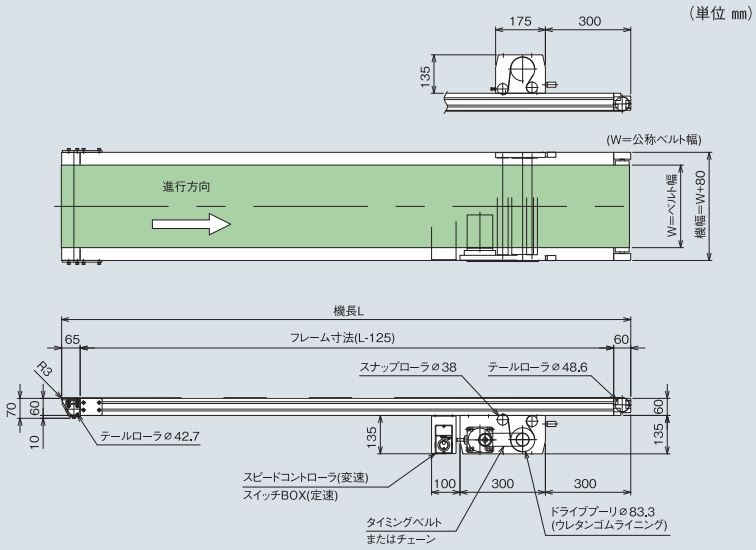

Type 60-SZ1P,GZ1P スタンダードタイプ・強力型タイプ

60フレーム

アルミフレーム　センタードライブ　軽量機種

駆動プーリ軸受け部にフランジユニットを採用してリニューアルしました。シンプルな構造でメンテナンスも容易な強力タイプコンベヤです。
蛇行レスタイプは、ベルト裏側に蛇行防止サンを取付け安定した搬送が可能です。

※脚はオプションです。オプションページをご参照ください。(標準色シルバー)

L側 駆動部側面カバー

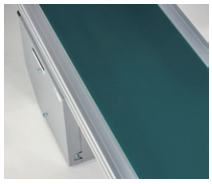

R側 駆動部側面カバー

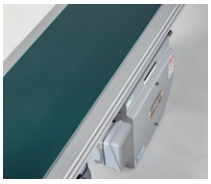

駆動部前面カバー

駆動部後面カバー

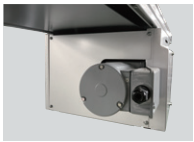

SELECT 型式表示

Type60 - SZ1P - 300 - 3,000 - F6 - C200

- Type60：数字/フレーム厚(mm)
- SZ1P：SZ:スタンダード/強力型/タイプ名 GZ:ダコーレス/強力型/タイプ名 1:センタードライブ
- 300：ベルト幅(mm)
- 3,000：機長(mm)
- F6：変速/ F 数字/速度記号
- C200：A(AC100V単相) B(AC200V単相) C(AC200V三相) 数字/モータ出力(100W・200W)

SIZE 標準仕様

(単位 mm)

ベルト幅(実寸)	200	250	300	400	500	600	(700)	(800)
機　幅	280	330	380	480	580	680	(780)	(880)
機　長	1,000	1,500	2,000	2,500	3,000	4,000	5,000	6,000	7,000	8,000

(ベルト幅700、800タイプは準標準品になります。)

機　高	330
ベルト速度	変速
搬送能力	搬送能力グラフ参照
モータ出力	100W、200W
電　源	AC100V(単相) AC200V(単相) AC200V(三相)
ベルト(標準)	ポリウレタンベルト (色:グリーン、食品規格適合、帯電防止処理)
オプション	脚、ガイド…他

●6mを越える機長の場合、中間テンションユニットが付きます。

DATA

ベルト速度表

減速比	速度記号	変速(m/min) 50/60(Hz)	モータ容量
1/200	F1	1.0～3.1	100W
1/120	F2	1.7～5.1	100W
1/100	F3	2.0～6.1	100W
1/80	F4	2.5～7.6	100W
1/50	F5	4.1～12.2	200W
1/40	F6	5.1～15.2	200W
1/30	F7	6.8～20.3	200W
1/25	F8	8.1～24.4	200W
1/20	F9	10.2～30.5	200W

■ベルト速度は、モータ定格回転数1500/1800rpm(50・60Hz)
ドライブプーリ径φ101.6、駆動効率95%で計算しております。

変速はインバータ方式です。
※入力電源が、単相・三相にかかわらずモータは全て三相200V用です。
※インバータにつきましては写真と異なる場合があります。

標準ベルト(拡大写真)

DRAWING

(単位 mm)

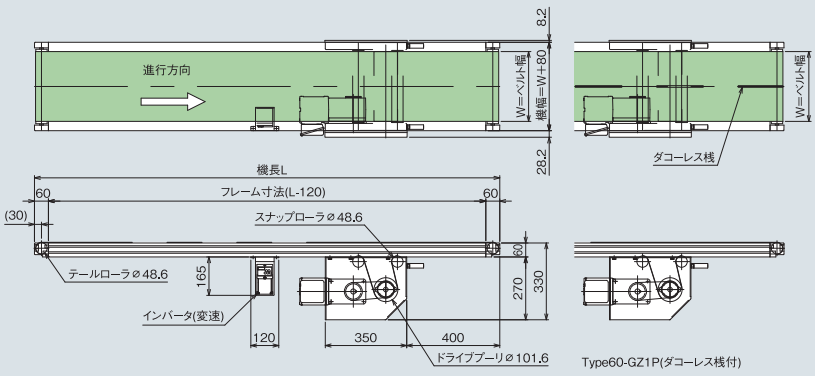

搬送能力グラフ(100W)

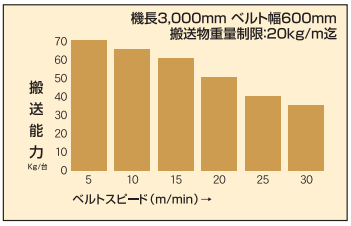

搬送能力グラフ(200W)

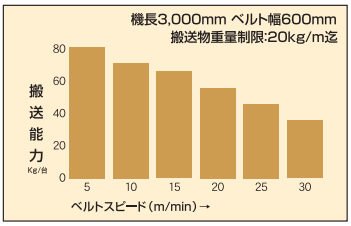

■グラフは水平分散荷重時の能力です。
袋物の搬送は、40%以下の設定でご使用下さい。
■搬送能力は、諸条件で変動します。

Type 60-SH1P,GH1P 幅広タイプ

60フレーム

アルミフレーム　センタードライブ　軽量機種

駆動プーリ軸受け部にフランジユニットを採用してリニューアルしました。
フレーム高さ60Hと薄く、ベルト幅が1000mmまでの幅広コンベヤです。
蛇行レスタイプは安定した搬送が可能です。

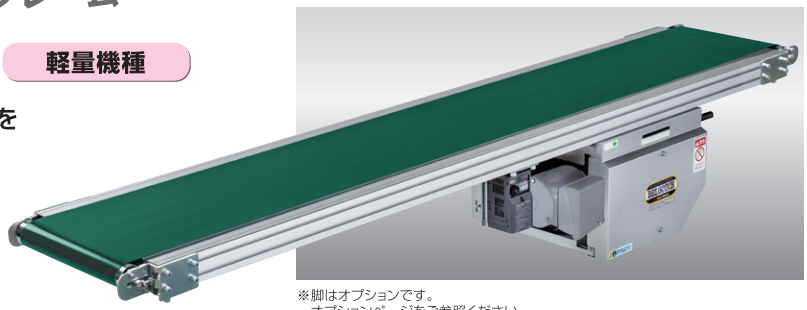

※脚はオプションです。
オプションページをご参照ください。
（標準色シルバー）

標準ベルト（拡大写真）

L側 駆動部側面カバー

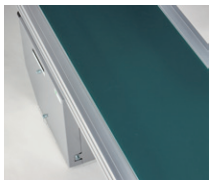

R側 駆動部側面カバー

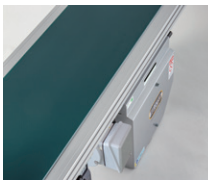

駆動部前面カバー

駆動部後面カバー

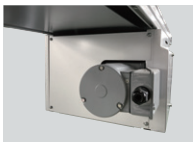

SELECT 型式表示

Type60 - SH1P - 900 - 2,000 - F6 - C200

- Type60：数字/フレーム厚（mm）
- SH1P：S:スタンダード/タイプ名　G:ダコーレス/タイプ名　1:センタードライブ
- 900：ベルト幅（mm）
- 2,000：機長（mm）
- F6：変速/ F 数字/速度記号
- C200：A(AC100V単相)　B(AC200V単相)　C(AC200V三相)　数字/モータ出力（100W・200W）

SIZE 標準仕様

（単位 mm）

ベルト幅(実寸)	900	1,000
機　幅	980	1,080
機　長	モータ出力100W 4,000L、200W 6,000Lまで	

※モータ出力100Wの場合は200Wに変更できます。（F5～F9まで）

機　高 | 330

ベルト速度 | 変速

搬送能力 | 10kg/m

モータ出力 | 100W、200W

電　源 | AC100V（単相）AC200V（単相）AC200V（三相）

ベルト（標準） | ポリウレタンベルト（2プライ）（色:グリーン、食品規格適合、帯電防止処理）

オプション | 脚、ガイド…他

●テール部が樹脂からブラケットに変更（新型フレーム採用…側面からナットが入ります）

DATA

ベルト速度表

減速比	速度記号	変速(m/min) 50/60(Hz)	モータ容量
1/200	F1	1.0～3.1	100W
1/120	F2	1.7～5.1	100W
1/100	F3	2.0～6.1	100W
1/80	F4	2.5～7.6	100W
1/50	F5	4.1～12.2	200W
1/40	F6	5.1～15.2	200W
1/30	F7	6.8～20.3	200W
1/25	F8	8.1～24.4	200W
1/20	F9	10.2～30.5	200W

■ベルト速度は、モータ定格回転数1500/1800rpm(50・60Hz)ドライブプーリ径φ101.6、駆動効率95%で計算しております。

変速はインバータ方式です。

※入力電源が、単相・三相にかかわらずモータは全て三相200V用です。
※インバータにつきましては写真と異なる場合があります。

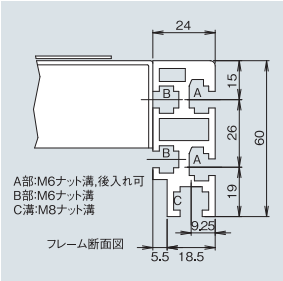

DRAWING

（単位 mm）

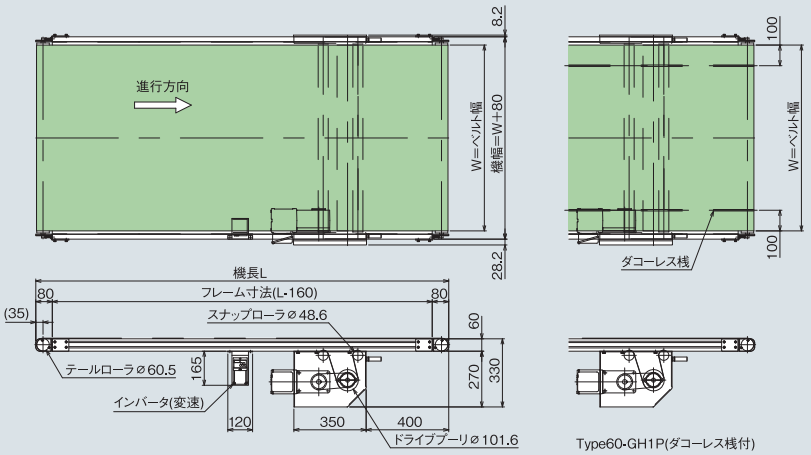

Type 60-JG1P ジョイントダコーレスタイプ

60フレーム

アルミフレーム　センタードライブ　軽量機種

駆動プーリの軸受け部にフランジユニットを採用してリニューアルしました。
60フレームにて、短機長、広幅タイプとして駆動部寸法が200mmと小さく、標準駆動部では長すぎるときなどにお使いください。

標準ベルト(拡大写真)

※脚はオプションです。

SELECT 型式表示

Type60 - JG1P - 900 - 400 - B3 - C120

- Type60：数字/フレーム厚(mm)
- JG1P：JG:ジョイントダコーレス/タイプ名 1:センタードライブ
- 900：ベルト幅(mm)
- 400：機長(mm)
- B3：定速/ T 変速/ B 数字/速度記号
- C120：A(AC100V単相) B(AC200V単相) C(AC200V三相) 数字/モータ出力(90W,120W)

SIZE 標準仕様

(単位 mm)

ベルト幅(実寸)	700	800	900
機　幅	780	880	980
機　長	400 / 600	800	1,000

機　高 | フレーム上面310

ベルト速度 | 定速　変速

搬送能力 | 20Kg/台(水平分散荷重時)

モータ出力 | 定速90W　変速120W

電　源 | AC100V(単相) AC200V(単相) AC200V(三相)

ベルト(標準) | ポリウレタンベルト(2プライ)(色:グリーン、食品規格適合、帯電防止処理)

●袋物搬送の場合は40%以下の搬送能力でご使用ください。

DATA

ベルト速度表

減速比	速度記号	定速(m/min) 50/60(Hz)	減速比	速度記号	変速(m/min) 50·60(Hz)
1/180	T1	1.9/2.3	1/200	B1	0.1～3.4
1/120	T2	2.8/3.4			
1/90	T3	3.8/4.5	1/100	B2	0.2～6.8
1/60	T4	5.7/6.8			
1/36	T5	9.5/11.4	1/50	B3	0.4～13.6
1/25	T6	13.7/16.4	1/30	B4	0.6～22.7

■定速のベルト速度は、モータ回転数1500/1800rpm(50/60Hz)、ドライブプーリ径Φ76.3、駆動効率95%で計算しております。
■変速のベルト速度は、モータ回転数80rpm～3000rpm(50·60Hz)、ドライブプーリ径Φ76.3、駆動効率95%で計算しております。
■速度は計算値のため、モータの特性と負荷の状況により異なる場合がありますので、正確な速度設定が必要な場合は、変速式をお薦めします。

標準設定モータ出力表

(mm)

機長＼ベルト幅	700～900
400～1,000	定速90W　変速120W

DRAWING

(単位 mm)

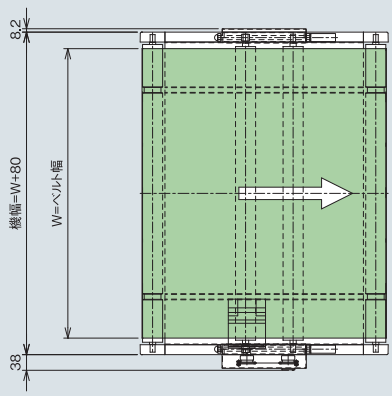

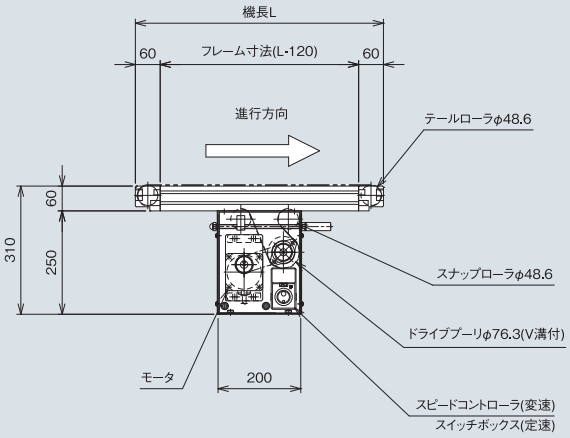

Type 60-P2P プラスチックベルトタイプ

60フレーム

アルミフレーム　ヘッドドライブ　軽量機種

軸受け部にフランジユニットを採用して
リニューアルしました。プラスチックベルトを
標準として、スプロケットにて駆動することで、
蛇行防止とスリップゼロ。
払い出しやアキュームレーションにも対応。

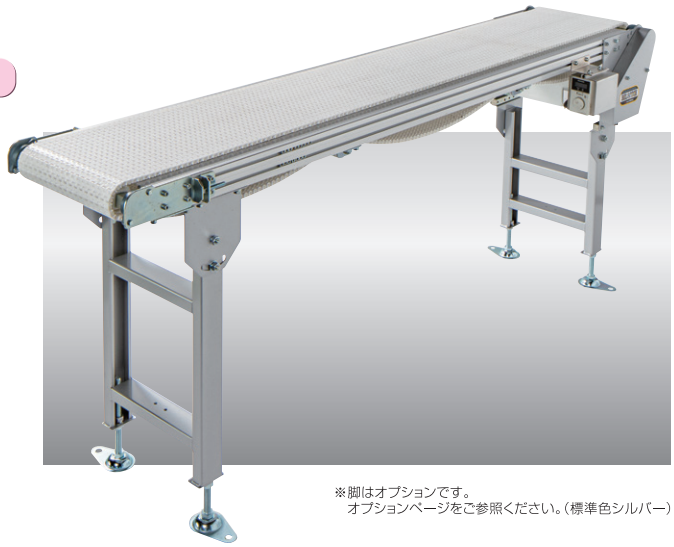

※脚はオプションです。
オプションページをご参照ください。(標準色シルバー)

標準ベルト(拡大写真)

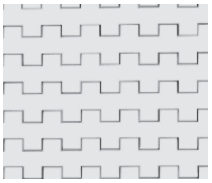

SELECT 型式表示

Type60 - P2P - 300 - 2,000 - B3 - B120

- Type60：数字/フレーム厚(mm)
- P2P：P:プラスチックベルト/タイプ名 2:ヘッドドライブ
- 300：ベルト幅(mm)
- 2,000：機長(mm)
- B3：定速/ T 変速/ B 数字/速度記号
- B120：A(AC100V単相) B(AC200V単相) C(AC200V三相) 数字/モータ出力(90W,120W)

SIZE 標準仕様

(単位 mm)

ベルト幅(実寸)	150	200	250	300
機　幅	230	280	330	380
機　長	1,000	1,500	2,000	2,500	3,000

機　高 | フレーム上面276.7

ベルト速度 | 定速　変速

搬送能力 | 15Kg/台(水平分散荷重時)

モータ出力 | 定速90W　変速120W

電　源 | AC100V(単相) AC200V(単相) AC200V(三相)

ベルト | ポリプロピレン(色:白、フラットトップ)

●袋物搬送の場合は40%以下の搬送能力でご使用ください。

DATA

ベルト速度表

減速比	速度記号	定速(m/min) 50/60(Hz)	減速比	速度記号	変速(m/min) 50·60(Hz)
1/120	T3	2.3/2.8	1/100	B2	0.2～5.6
1/100	T4	2.8/3.4			
1/90	T5	3.1/3.7			
1/75	T6	3.7/4.5			
1/60	T7	4.7/5.6	1/50	B3	0.3～11.2
1/50	T8	5.6/6.7			
1/36	T9	7.8/9.3			
1/30	T10	9.3/11.2	1/30	B4	0.5～18.6
1/25	T11	11.2/13.4			
1/18	T12	15.5/18.6			

■定速のベルト速度は、モータ回転数1500/1800rpm(50/60Hz)、成形スプロケット径Φ62.4、駆動効率95%で計算しております。
■変速のベルト速度は、モータ回転数80rpm～3000rpm(50·60Hz)、成形スプロケット径Φ62.4、駆動効率95%で計算しております。
■速度は計算値のため、モータの特性と負荷の状況により異なる場合がありますので、正確な速度設定が必要な場合は、変速式をお薦めします。

標準設定モータ出力表

(mm)

機長＼ベルト幅	150～300
1,000～3,000	定速90W　変速120W

DRAWING

(単位 mm)

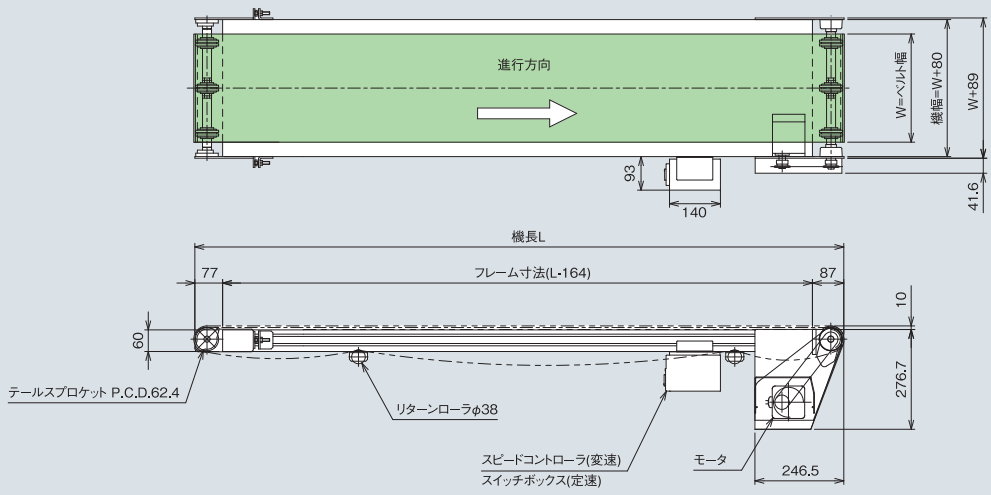

Memo

ドライブ形状を設置環境に合わせた自由な選択が可能となりました。

TYPE 60 ヘッドドライブ 中空軸タイプ

中空軸モータ取付タイプのバリエーションが増えました。

型式表示

Type60	-	S2HP	-	300	-	2,000	-	T3	-	C90
数字/フレーム厚(mm)		S:スタンダード/タイプ名 2:ヘッドドライブ U:上部駆動 D:下部駆動 H:中空軸 ◀ H:中空軸		ベルト幅(mm)		機長(mm)		定速/ T 変速/ B 数字/速度記号		A(AC100V単相) B(AC200V単相) C(AC200V三相) 数字/モータ出力

■中空軸タイプ(H)の定速は、三相200V(端子渡し)のみとなります。

特長

●低床タイプ
●シンプルな構造でコンパクトな設計となっています
対応機種:Type60-S2P.G2P.T2P.V2P.RG2P.
K2P.D2P

中空軸タイプ(H)

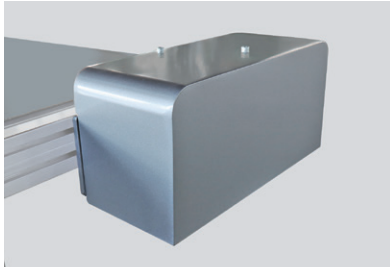

モータカバー(オプション)

速度表

Type60中空軸タイプのベルト速度表

DP=φ76.3

速度比	速度記号	定速(m/min) 50/60(Hz)	速度比	速度記号	変速(m/min) 50/60(Hz)
1/240	T1	1.4/1.7	1/200	B1	0.1～3.4
1/120	T2	2.8/3.4			
1/100	T3	3.4/4.1	1/100	B2	0.2～6.8
1/80	T4	4.3/5.1			
1/60	T5	5.7/6.8			
1/50	T6	6.8/8.2	1/50	B3	0.4～13.6
1/40	T7	8.5/10.2			
1/30	T8	11.4/13.7	1/30	B4	0.6～22.7
1/25	T9	13.7/16.4			
1/20	T10	17.1/20.5	1/20	B5	1.0～34.1
1/15	T11	22.8/27.3			
1/10	T12	34.2/41.0	1/15	B6	1.2～45.5

●定速:モータ回転数1500/1800(50/60Hz)
変速:80rpm～3000rpm(50・60Hz) 変速範囲1:37.5 駆動効率95%で計算しています。
●速度は計算値のためモータの特性と負荷の状況により異なる場合がありますので正確な速度設定が必要な場合は変速式をお薦めします。

Type60-S2H、G2H モータ出力表

機長 ＼ ベルト幅	200～600
1,000～8,000	定速90W 変速120W

標準仕様 ベルト幅、機長は各タイプと同じ

機高	図面参照
ベルト速度	定速 変速
搬送能力	各タイプの搬送能力を参照
モータ出力	各タイプの出力表示と同じ
電源	各タイプの電源と同じ
ベルト(標準)	各タイプのベルトと同じ
オプション	脚、ガイド、モータカバー(上側写真)

図面(Type60-S2HP)

(単位 mm)

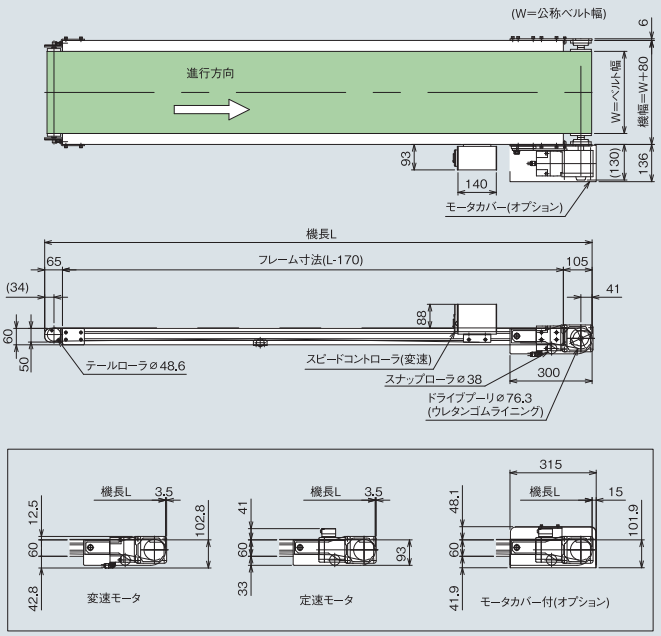

※中空軸仕様で定速の場合はモータ端子渡しのためスイッチボックスは付きません。

Type 60-S2P スタンダードタイプ

60フレーム

アルミフレーム　ヘッドドライブ　軽量機種

駆動プーリの軸受け部にフランジユニットを採用して
リニューアルしました。2プーリコンベヤです。
ベルト表面をローラが巻き込まないため、
汚れ易い搬送物に最適です。

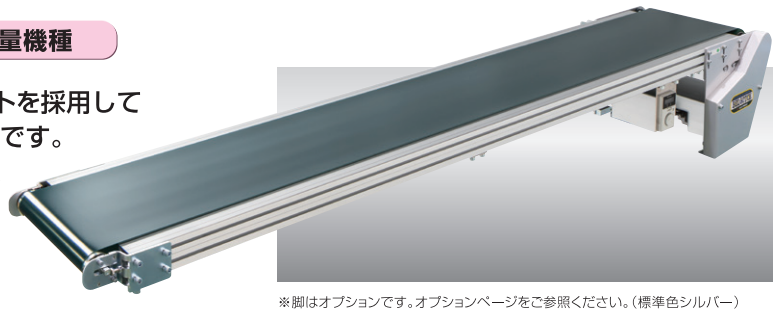

※脚はオプションです。オプションページをご参照ください。(標準色シルバー)

駆動部位置

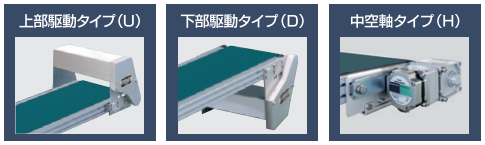

■上部駆動タイプのベルト上面からモータまでの有効スキマは100㎜です。

**変速モデルにブラシレスDCモータと
コントロールユニットを標準装備**
最高回転速度4000r/min
速度比1:37.5(80～3000r/min)
速度設定が可能となりました。
モータ回転数がモニター表示されます。

SELECT 型式表示

Type60 - S2UP - 300 - 3,000 - T3 - C90

Type60	S2UP	300	3,000	T3	C90
数字/フレーム厚(mm)	S:スタンダード/タイプ名 2:ヘッドライブ U:上部駆動 D:下部駆動 H:中空軸	ベルト幅(mm)	機長(mm)	定速/ T 変速/ B 数字/速度記号	A(AC100V単相) B(AC200V単相) C(AC200V三相) 数字/モータ出力(90W,120W)

■中空軸タイプ(H)の定速は、三相200V(端子渡し)のみとなります。

SIZE 標準仕様

(単位 ㎜)

ベルト幅(実寸)	200	250	300	400	500	600
機　幅	280	330	380	480	580	680
機　長	1,000 1,500 2,000 2,500 3,000 3,500 4,000 5,000 6,000 7,000 8,000					

機　高 320

ベルト速度 定速　変速

搬送能力 搬送能力グラフ参照

モータ出力 定速90W　変速120W

電　源 AC100V(単相)
AC200V(単相)
AC200V(三相)

ベルト(標準) ポリウレタンベルト
(色:グリーン、食品規格適合、帯電防止処理)

オプション 脚、ガイド…他

●6mを越える機長の場合、中間テンションユニットが付きます。

DATA

ベルト速度表 (中空軸タイプはP55速度表参照)

減速比	速度記号	定速(m/min) 50/60(Hz)	減速比	速度記号	変速(m/min) 50·60(Hz)
1/180	T1	1.9/2.3	1/200	B1	0.1～3.4
1/150	T2	2.3/2.7			
1/120	T3	2.8/3.4			
1/100	T4	3.4/4.1	1/100	B2	0.2～6.8
1/90	T5	3.8/4.5			
1/75	T6	4.6/5.5			
1/60	T7	5.7/6.8			
1/50	T8	6.8/8.2	1/50	B3	0.4～13.6
1/36	T9	9.5/11.4			
1/30	T10	11.4/13.7			
1/25	T11	13.7/16.4	1/30	B4	0.6～22.7
1/18	T12	19.0/22.8			
1/15	T13	22.8/27.3	1/20	B5	1.0～34.1
1/12.5	T14	27.3/32.8			
1/9	T15	37.9/45.5	1/15	B6	1.2～45.5

■定速のベルト速度は、モータ回転数1500/1800rpm(50/60Hz)、
ドライブプーリ径Φ76.3、駆動効率95%で計算しております。
■変速のベルト速度は、モータ回転数80rpm～3000rpm(50·60Hz)、
ドライブプーリ径Φ76.3、駆動効率95%で計算しております。
■速度は計算値のため、モータの特性と負荷の状況により異なる場合がありますので、正確な
速度設定が必要な場合は、変速式をお薦めします。

DRAWING

(単位 ㎜)

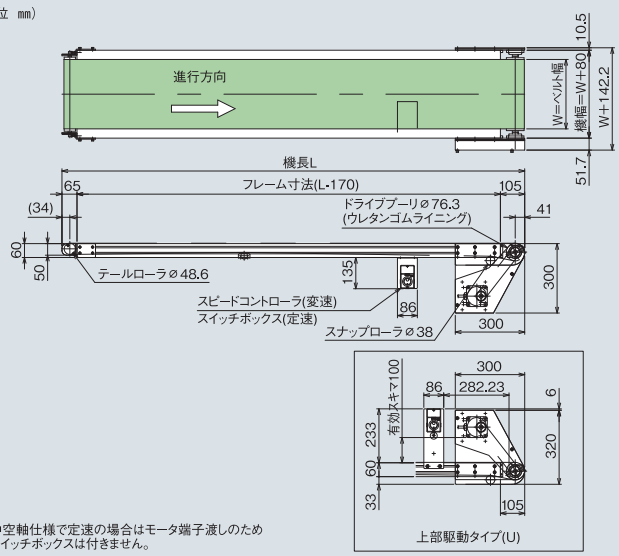

※中空軸仕様で定速の場合はモータ端子渡しのため
スイッチボックスは付きません。

搬送能力グラフ(定速) 機長3,000 ベルト幅300

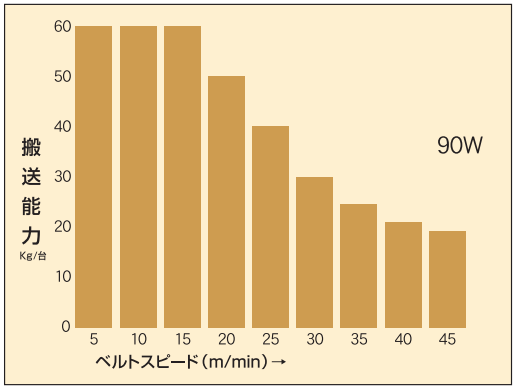

■グラフは水平分散荷重時の能力です。
袋物の搬送は、40%以下の設定でご使用下さい。
■ベルト幅500、600のモデルについては、上記搬送能力の80%程度となります。
■搬送能力は、諸条件で変動します。

標準設定モータ出力表

(㎜)

機長 ＼ ベルト幅	200～600
1,000～8,000	定速90W　変速120W

Type 60-G2P ダコーレスタイプ

60フレーム

アルミフレーム　ヘッドドライブ　軽量機種

駆動プーリの軸受け部にフランジユニットを採用してリニューアルしました。蛇行レスベルトの採用で、片寄りの少ない安定した搬送ができます。
駆動部位置が上部駆動タイプ、下部駆動タイプ、中空軸タイプの3種類があり、他の機械にセットする場合など、保守点検のしにくい場所などに最適です。

※脚はオプションです。オプションページをご参照ください。(標準色シルバー)

駆動部位置

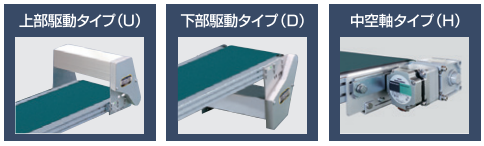

■上部駆動タイプのベルト上面からモータまでの有効スキマは100㎜です。

変速モデルにブラシレスDCモータとコントロールユニットを標準装備
最高回転速度4000r/min
速度比1:37.5(80～3000r/min)
速度設定が可能となりました。
モータ回転数がモニター表示されます。

SELECT 型式表示

Type60 - G2UP - 300 - 3,000 - T5 - C90

- Type60：数字/フレーム厚(mm)
- G2UP：G:ダコーレス/タイプ名 2:ヘッドドライブ U:上部駆動 D:下部駆動 H:中空軸
- 300：ベルト幅(mm)
- 3,000：機長(mm)
- T5：定速/ T 変速/ B 数字/速度記号
- C90：A(AC100V単相) B(AC200V単相) C(AC200V三相) 数字/モータ出力(90W,120W)

■中空軸タイプ(H)の定速は、三相200V(端子渡し)のみとなります。

SIZE 標準仕様

(単位 ㎜)

ベルト幅(実寸)	200	250	300	400	500	600
機　長	1,000 1,500 2,000 2,500 3,000 3,500 4,000 5,000 6,000 7,000 8,000					

機　高	320	電　源	AC100V(単相) AC200V(単相) AC200V(三相)
ベルト速度	定速　変速	ベルト(標準)	ポリウレタンベルト (色:グリーン、食品規格適合、帯電防止処理)
搬送能力	搬送能力グラフ参照		
モータ出力	定速90W　変速120W	オプション	脚、ガイド…他

●6mを越える機長の場合、中間テンションユニットが付きます。

DRAWING

(単位 ㎜)

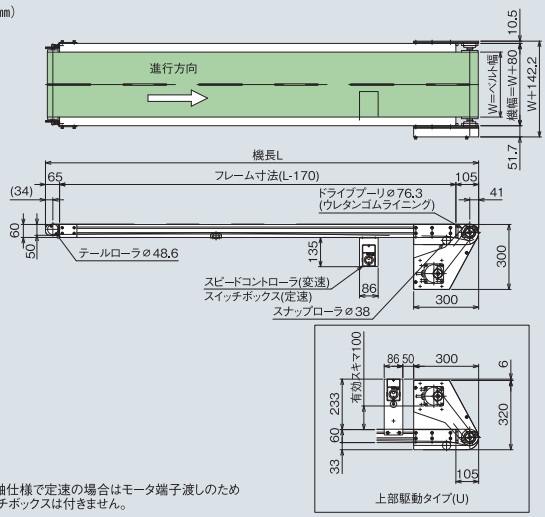

※中空軸仕様で定速の場合はモータ端子渡しのためスイッチボックスは付きません。

DATA

ベルト速度表 (中空軸タイプはP55速度表参照)

減速比	速度記号	定速(m/min) 50/60(Hz)	減速比	速度記号	変速(m/min) 50･60(Hz)
1/180	T1	1.9/2.3	1/200	B1	0.1～3.4
1/150	T2	2.3/2.7			
1/120	T3	2.8/3.4			
1/100	T4	3.4/4.1	1/100	B2	0.2～6.8
1/90	T5	3.8/4.5			
1/75	T6	4.6/5.5			
1/60	T7	5.7/6.8			
1/50	T8	6.8/8.2	1/50	B3	0.4～13.6
1/36	T9	9.5/11.4			
1/30	T10	11.4/13.7			
1/25	T11	13.7/16.4	1/30	B4	0.6～22.7
1/18	T12	19.0/22.8			
1/15	T13	22.8/27.3	1/20	B5	1.0～34.1
1/12.5	T14	27.3/32.8			
1/9	T15	37.9/45.5	1/15	B6	1.2～45.5

■定速のベルト速度は、モータ回転数1500/1800rpm(50/60Hz)、ドライブプーリ径Φ76.3、駆動効率95%で計算しております。
■変速のベルト速度は、モータ回転数80rpm～3000rpm(50･60Hz)、ドライブプーリ径Φ76.3、駆動効率95%で計算しております。
■速度は計算値のため、モータの特性と負荷の状況により異なる場合がありますので、正確な速度設定が必要な場合は、変速式をお薦めします。

搬送能力グラフ(定速) 機長3,000 ベルト幅300

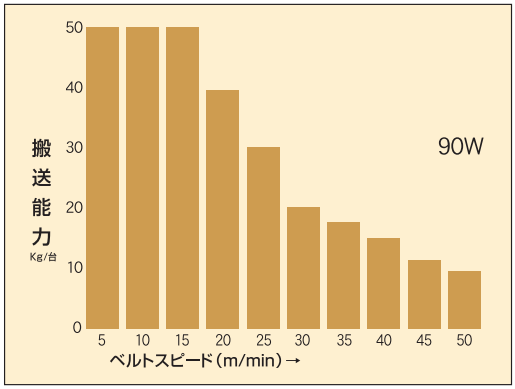

■グラフは水平分散荷重時の能力です。
袋物の搬送は、40%以下の設定でご使用下さい。
■ベルト幅500、600のモデルについては上記搬送能力の80%程度になります。
■搬送能力は、諸条件で変動します。

標準設定モータ出力表

(㎜)

機長＼ベルト幅	200～600
1,000～8,000	定速90W　変速120W

Type 60-T2P チルトタイプ

60フレーム

アルミフレーム　ヘッドドライブ　軽量機種

駆動プーリの軸受け部にフランジユニットを採用してリニューアルしました傾頭型ベルトコンベヤです。傾斜から水平、水平から傾斜を1台でスムーズなワーク移動ができます。

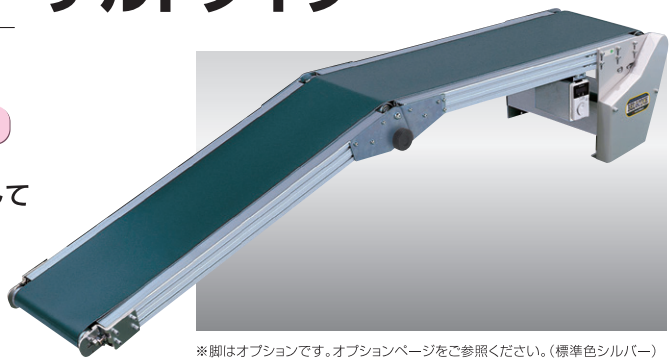

※脚はオプションです。オプションページをご参照ください。(標準色シルバー)

駆動部位置

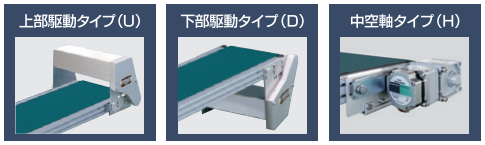

■上部駆動タイプのベルト上面からモータまでの有効スキマは100㎜です。

変速モデルにブラシレスDCモータとコントロールユニットを標準装備
最高回転速度4000r/min
速度比1:37.5(80～3000r/min)
速度設定が可能となりました。
モータ回転数がモニター表示されます。

標準ベルト(拡大写真)

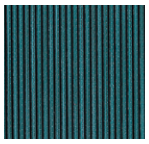

SELECT 型式表示

Type60 - T2DP - 200 - 1,500 - B3 - B120

Type60	T2DP	200	1,500	B3	B120
数字/フレーム厚(mm)	T:チルト/タイプ名 2:ヘッドドライブ U:上部駆動 D:下部駆動 H:中空軸	ベルト幅(mm)	機長(mm)	定速/ T 変速/ B 数字/速度記号	A(AC100V単相) B(AC200V単相) C(AC200V三相) 数字/モータ出力(90W,120W)

■中空軸タイプ(H)の定速は、三相200V(端子渡し)のみとなります。

SIZE 標準仕様

(単位 ㎜)

ベルト幅(実寸)	200	250	300	400	500	600
機　幅	280	330	380	480	580	680
機　長	2,000	2,500	3,000	4,000	5,000	6,000

機　高 320

ベルト速度 定速　変速

搬送能力 搬送能力グラフ参照

モータ出力 定速90W　変速120W

電　源 AC100V(単相)
AC200V(単相)
AC200V(三相)

ベルト(標準) ポリウレタン製傾斜用ベルト
(色:グリーン、食品衛生規格適合、帯電防止処理)
オプションベルト No.5

オプション 脚、ガイド…他

●袋物搬送の場合は40%以下の搬送能力でご使用ください。

DATA

ベルト速度表 (中空軸タイプはP55速度表参照)

減速比	速度記号	定速(m/min) 50/60(Hz)	減速比	速度記号	変速(m/min) 50·60(Hz)
1/180	T1	1.9/2.3	1/200	B1	0.1～3.4
1/150	T2	2.3/2.7			
1/120	T3	2.8/3.4			
1/100	T4	3.4/4.1	1/100	B2	0.2～6.8
1/90	T5	3.8/4.5			
1/75	T6	4.6/5.5			
1/60	T7	5.7/6.8			
1/50	T8	6.8/8.2	1/50	B3	0.4～13.6
1/36	T9	9.5/11.4			
1/30	T10	11.4/13.7			
1/25	T11	13.7/16.4	1/30	B4	0.6～22.7
1/18	T12	19.0/22.8			
1/15	T13	22.8/27.3	1/20	B5	1.0～34.1
1/12.5	T14	27.3/32.8			

■定速のベルト速度は、モータ回転数1500/1800rpm(50/60Hz)、ドライブプーリ径Φ76.3、駆動効率95%で計算しております。
■変速のベルト速度は、モータ回転数80rpm～3000rpm(50·60Hz)、ドライブプーリ径Φ76.3、駆動効率95%で計算しております。
■速度は計算値のため、モータの特性と負荷の状況により異なる場合がありますので、正確な速度設定が必要な場合は、変速式をお薦めします。
■傾斜角度は、諸条件により異なります。(ベルト傾斜角度25°までの傾斜搬送が可能)

標準設定モータ出力表

(㎜)

機長＼ベルト幅	200～600
2,000～6,000	定速90W　変速120W

DRAWING

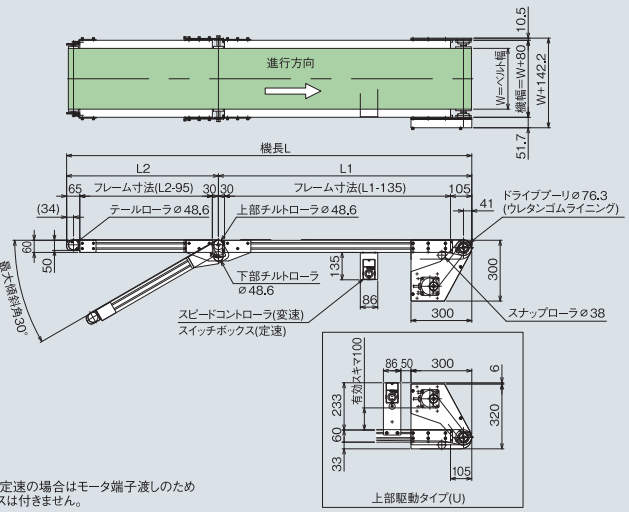

※中空軸仕様で定速の場合はモータ端子渡しのためスイッチボックスは付きません。

(単位 ㎜)

搬送能力グラフ(傾斜角15度)

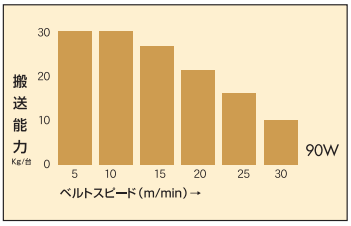

搬送能力グラフ(傾斜角30度)

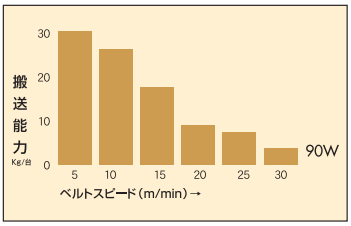

■グラフは定速分散荷重時の能力です。
袋物の搬送は、40%以下の設定でご使用下さい。
■搬送能力は、諸条件で変動します。

Type 60-V2P トラフベルトタイプ

60フレーム

アルミフレーム　ヘッドドライブ　軽量機種

駆動プーリの軸受け部にフランジユニットを採用してリニューアルしました。ベルト搬送面を船底型にしてバラ物や形状の不安定なワークを確実に搬送するトラフ型ベルトコンベヤです。

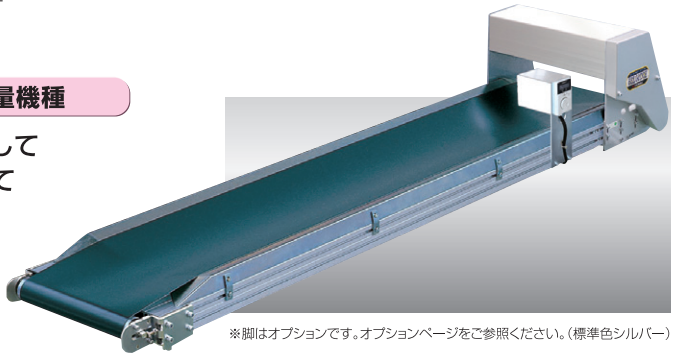

※脚はオプションです。オプションページをご参照ください。(標準色シルバー)

駆動部位置

上部駆動タイプ(U)

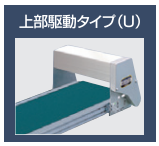

下部駆動タイプ(D)

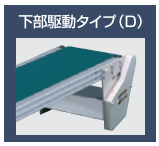

中空軸タイプ(H)

■上部駆動タイプのベルト上面からモータまでの有効スキマは100㎜です。

変速モデルにブラシレスDCモータとコントロールユニットを標準装備
最高回転速度4000r/min
速度比1:37.5(80～3000r/min)
速度設定が可能となりました。
モータ回転数がモニター表示されます。

SELECT 型式表示

Type60 - V2DP - 250 - 1,500 - B3 - A120

- Type60：数字/フレーム厚(mm)
- V2DP：V:ドラフト/タイプ名 2:ヘッドドライブ U:上部駆動 D:下部駆動 H:中空軸
- 250：ベルト幅(mm)
- 1,500：機長(mm)
- B3：定速/ T 変速/ B 数字/速度記号
- A120：A(AC100V単相) B(AC200V単相) C(AC200V三相) 数字/モータ出力(90W,120W)

■中空軸タイプ(H)の定速は、三相200V(端子渡し)のみとなります。

SIZE 標準仕様

(単位 ㎜)

ベルト幅(公称)	200	250	300	400	500	600
機　幅	280	330	380	480	580	680
機　長	1,000	1,500	2,000	2,500	3,000	4,000	5,000	6,000

機　高 320

ベルト速度 定速　変速

搬送能力 搬送能力グラフ参照

モータ出力 定速90W　変速120W

電　源 AC100V(単相) AC200V(単相) AC200V(三相)

ベルト(標準) ポリウレタンベルト(トラフ用)(色:グリーン、食品衛生規格適合、帯電防止処理) オプションベルト No.1-3

オプション 脚、ガイド…他

●ベルトの幅は、上記公称ベルト幅より、10mm狭くなります。

DRAWING

(単位 ㎜)

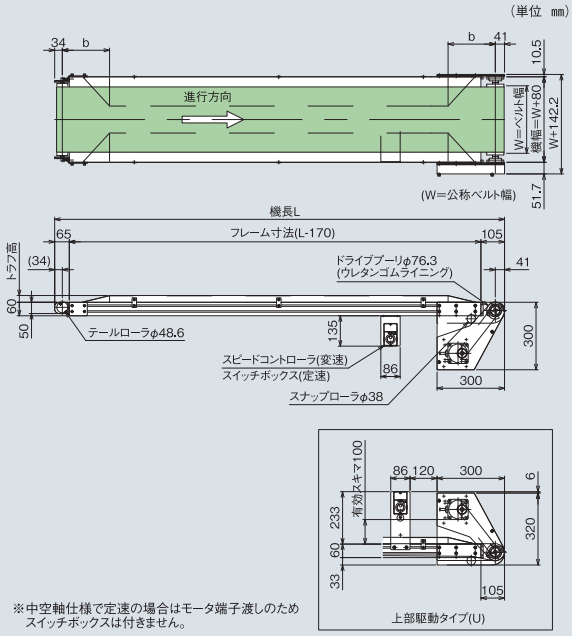

※中空軸仕様で定速の場合はモータ端子渡しのためスイッチボックスは付きません。

DATA

ベルト速度表(中空軸タイプはP55速度表参照)

減速比	速度記号	定速(m/min) 50/60(Hz)	減速比	速度記号	変速(m/min) 50･60(Hz)
1/180	T1	1.9/2.3	1/200	B1	0.1～3.4
1/150	T2	2.3/2.7			
1/120	T3	2.8/3.4			
1/100	T4	3.4/4.1	1/100	B2	0.2～6.8
1/90	T5	3.8/4.5			
1/75	T6	4.6/5.5			
1/60	T7	5.7/6.8			
1/50	T8	6.8/8.2	1/50	B3	0.4～13.6
1/36	T9	9.5/11.4			
1/30	T10	11.4/13.7			
1/25	T11	13.7/16.4	1/30	B4	0.6～22.7
1/18	T12	19.0/22.8			
1/15	T13	22.8/27.3	1/20	B5	1.0～34.1
1/12.5	T14	27.3/32.8			

■定速のベルト速度は、モータ回転数1500/1800rpm(50/60Hz)、ドライブプーリ径Φ76.3、駆動効率95%で計算しております。
■変速のベルト速度は、モータ回転数80rpm～3000rpm(50･60Hz)、ドライブプーリ径Φ76.3、駆動効率95%で計算しております。
■速度は計算値のため、モータの特性と負荷の状況により異なる場合がありますので、正確な速度設定が必要な場合は、変速式をお薦めします。

トラフ部寸法

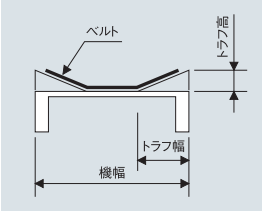

(㎜)

ベルト幅	b寸法	トラフ高	トラフ幅
200	170	22	95
250	175	25	110
300	210	30	130
400	280	40	165
500	350	45	195
600	420	53	230

搬送能力グラフ(定速) 機長3,000 ベルト幅300

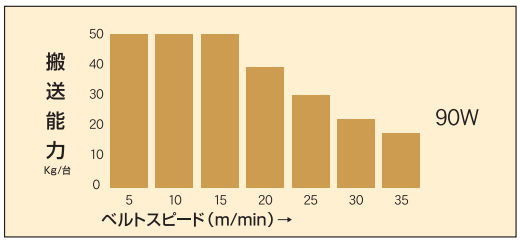

■グラフは水平分散荷重時の能力です。袋物の搬送は、40%以下の設定でご使用下さい。
■搬送能力は、諸条件で変動します。

標準設定モータ出力表

(㎜)

機長＼ベルト幅	200～600
1,000～6,000	定速90W　変速120W

Type 60-RG2P ローラエッジダコーレスタイプ

60フレーム

アルミフレーム　ヘッドドライブ　軽量機種

駆動プーリの軸受け部にフランジユニットを採用してリニューアルしました。
ローラエッジに蛇行レスベルトを採用しました。
小物搬送の乗り継ぎをスムーズに行います。
(ローラエッジ部は片側のみとなります。)

変速モデルにブラシレスDCモータと
コントロールユニットを標準装備
最高回転速度4000r/min
速度比1:37.5(80～3000r/min)
速度設定が可能となりました。
モータ回転数がモニター表示されます。

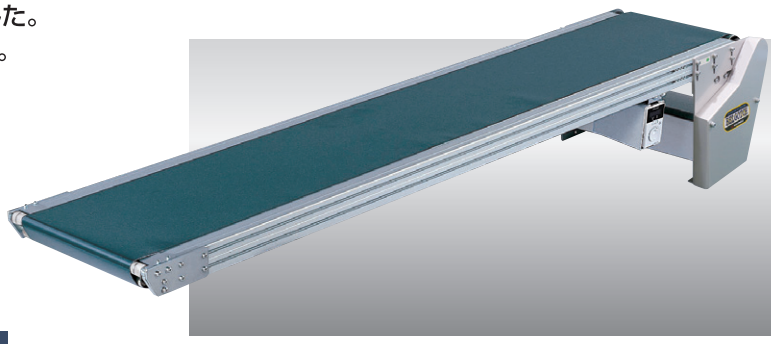

※脚はオプションです。オプションページをご参照ください。(標準色シルバー)

駆動部位置

上部駆動タイプ(U)

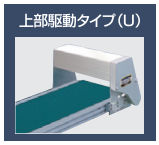

下部駆動タイプ(D)

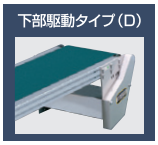

中空軸タイプ(H)

■上部駆動タイプのベルト上面からモータまでの有効スキマは100㎜です。

SELECT 型式表示

Type60 - RG2DP - 200 - 1,500 - T3 - B90

- Type60: 数字/フレーム厚(mm)
- RG2DP: RG:ローラエッジダコーレス/タイプ名 2:ヘッドドライブ U:上部駆動 D:下部駆動 H:中空軸
- 200: ベルト幅(mm)
- 1,500: 機長(mm)
- T3: 定速/ T 変速/ B 数字/速度記号
- B90: A(AC100V単相) B(AC200V単相) C(AC200V三相) 数字/モータ出力(90W,120W)

■中空軸タイプ(H)の定速は、三相200V(端子渡し)のみとなります。

SIZE 標準仕様

(単位 ㎜)

ベルト幅(公称)	200	250	300	400	500	600
機　幅	280	330	380	480	580	680
機　長	1,000	1,500	2,000	2,500	3,000	3,500	4,000

機　高 320

ベルト速度 定速　変速

搬送能力 15kg/台(水平分散荷重時)～300Wまで
10kg/台(水平分散荷重時)400W
8kg/台(水平分散荷重時)500W
5kg/台(水平分散荷重時)600W

モータ出力 定速90W　変速120W

電　源 AC100V(単相)
AC200V(単相)
AC200V(三相)

ベルト(標準) ポリウレタンベルト
(色:グリーン、
食品衛生規格適合、
帯電防止処理)

オプション 脚、ガイド…他

●ベルト幅の実寸は、上記公称ベルト幅より10mm狭くなります。

DATA

ベルト速度表 (中空軸タイプはP55速度表参照)

減速比	速度記号	定速(m/min) 50/60(Hz)	減速比	速度記号	変速(m/min) 50·60(Hz)
1/180	T1	1.9/2.3	1/200	B1	0.1～3.4
1/150	T2	2.3/2.7			
1/120	T3	2.8/3.4			
1/100	T4	3.4/4.1	1/100	B2	0.2～6.8
1/90	T5	3.8/4.5			
1/75	T6	4.6/5.5			
1/60	T7	5.7/6.8			
1/50	T8	6.8/8.2	1/50	B3	0.4～13.6
1/36	T9	9.5/11.4			
1/30	T10	11.4/13.7			
1/25	T11	13.7/16.4	1/30	B4	0.6～22.7
1/18	T12	19.0/22.8			

■定速のベルト速度は、モータ回転数1500/1800rpm(50/60Hz)、
ドライブプーリ径Φ76.3、駆動効率95%で計算しております。
■変速のベルト速度は、モータ回転数80rpm～3000rpm(50·60Hz)、
ドライブプーリ径Φ76.3、駆動効率95%で計算しております。
■速度は計算値のため、モータの特性と負荷の状況により異なる場合がありますので、正確な速度設定が必要な場合は、変速式をお薦めします。

標準設定モータ出力表

(㎜)

機長 ＼ ベルト幅	200～600
1,000～4,000	定速90W　変速120W

DRAWING

(単位 ㎜)

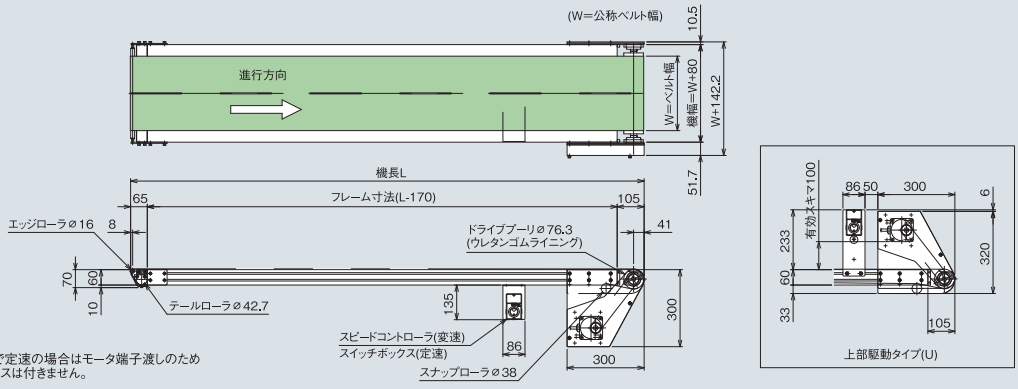

※中空軸仕様で定速の場合はモータ端子渡しのため
スイッチボックスは付きません。

Type 60-K2P ナイフエッジタイプ

60フレーム

アルミフレーム　ヘッドドライブ　軽量機種

駆動プーリの軸受け部にフランジユニットを採用してリニューアルしました。小物搬送の乗り継ぎをスムーズに行います。
(ナイフエッジ部は片側のみとなります)

変速モデルに
ブラシレスDCモータと
コントロールユニット
を標準装備

最高回転速度4000r/min
速度比1:37.5(80～3000r/min)
速度設定が可能となりました。
モータ回転数がモニター表示されます。

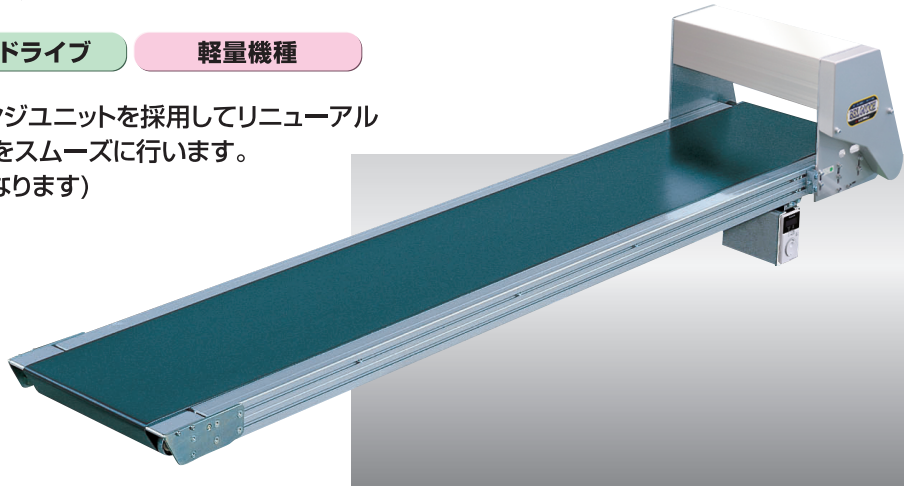

※脚はオプションです。オプションページをご参照ください。(標準色シルバー)

駆動部位置

上部駆動タイプ(U)

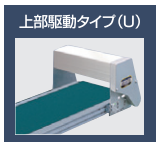

下部駆動タイプ(D)

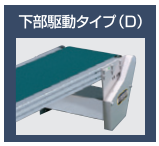

中空軸タイプ(H)

■上部駆動タイプのベルト上面からモータまでの有効スキマは100㎜です。

SELECT 型式表示

Type60 - K2DP - 200 - 1,500 - T6 - B90

- Type60：数字/フレーム厚(mm)
- K2DP：K:ナイフエッジ/タイプ名 2:ヘッドドライブ U:上部駆動 D:下部駆動 H:中空軸
- 200：ベルト幅(mm)
- 1,500：機長(mm)
- T6：定速/ T 変速/ B 数字/速度記号
- B90：A(AC100V単相) B(AC200V単相) C(AC200V三相) 数字/モータ出力(90W･120W)

■中空軸タイプ(H)の定速は、三相200V(端子渡し)のみとなります。

SIZE 標準仕様

(単位 ㎜)

ベルト幅(公称)	200	250	300	400	500	600
機　幅	280	330	380	480	580	680
機　長	1,000	1,500	2,000	2,500	3,000	3,500	4,000

機　高 | 320

ベルト速度 | 定速　変速

搬送能力 | 15kg/台(水平分散荷重時)

モータ出力 | 定速 90W　変速 120W

電　源 | AC100V(単相) AC200V(単相) AC200V(三相)

ベルト(標準) | ポリウレタンベルト(ナイフエッジ用)(色:グリーン、食品衛生規格適合、帯電防止処理) オプションベルト No.1-4

オプション | 脚、ガイド…他

●ベルト幅の実寸は、上記公称ベルト幅より10mm狭くなります。

DATA

ベルト速度表 (中空軸タイプはP55速度表参照)

減速比	速度記号	定速(m/min) 50/60(Hz)	減速比	速度記号	変速(m/min) 50･60(Hz)
1/180	T1	1.9/2.3	1/200	B1	0.1～3.4
1/150	T2	2.3/2.7			
1/120	T3	2.8/3.4			
1/100	T4	3.4/4.1	1/100	B2	0.2～6.8
1/90	T5	3.8/4.5			
1/75	T6	4.6/5.5			
1/60	T7	5.7/6.8			
1/50	T8	6.8/8.2	1/50	B3	0.4～13.6
1/36	T9	9.5/11.4			
1/30	T10	11.4/13.7			
1/25	T11	13.7/16.4	1/30	B4	0.6～22.7
1/18	T12	19.0/22.8			

■定速のベルト速度は、モータ回転数1500/1800rpm(50/60Hz)、ドライブプーリ径Φ76.3、駆動効率95%で計算しております。
■変速のベルト速度は、モータ回転数80rpm～3000rpm(50･60Hz)、ドライブプーリ径Φ76.3、駆動効率95%で計算しております。
■速度は計算値のため、モータの特性と負荷の状況により異なる場合がありますので、正確な速度設定が必要な場合は、変速式をお薦めします。

標準設定モータ出力表

(㎜)

機長＼ベルト幅	200～600
1,000～4,000	定速90W　変速120W

DRAWING

(単位 ㎜)

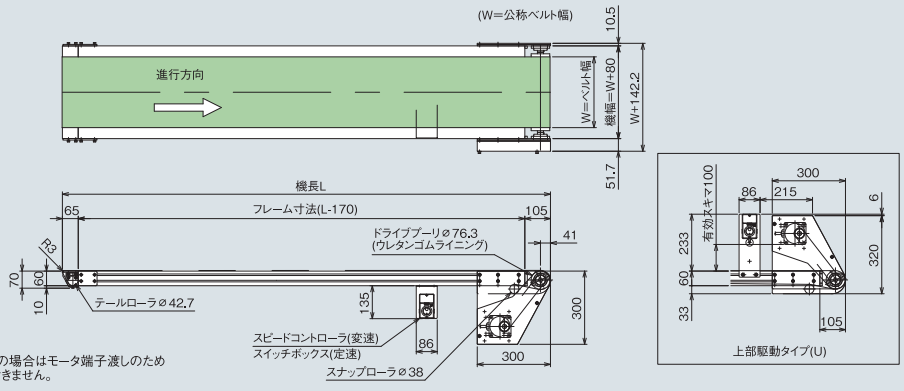

※中空軸仕様で定速の場合はモータ端子渡しのためスイッチボックスは付きません。

Type 60-D2P サン付ベルトタイプ

60フレーム

アルミフレーム　ヘッドドライブ　軽量機種

駆動プーリの軸受け部にフランジユニットを採用して
リニューアルしました。ころがりやすい形状の
搬送物やバラ物も確実に傾斜搬送する
サン付型ベルトコンベヤです。

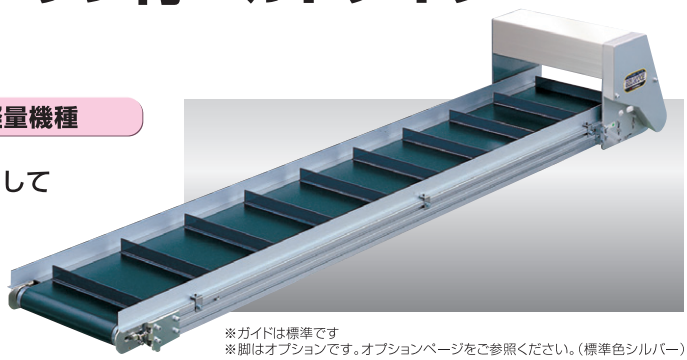

※ガイドは標準です
※脚はオプションです。オプションページをご参照ください。(標準色シルバー)

駆動部位置

上部駆動タイプ(U)

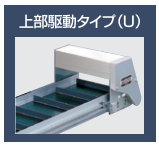

下部駆動タイプ(D)

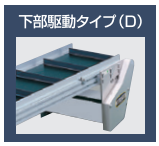

中空軸タイプ(H)

■上部駆動タイプのベルト上面からモータまでの有効スキマは100㎜です。

変速モデルに
ブラシレスDCモータと
コントロールユニットを
標準装備

最高回転速度4000r/min
速度比1:37.5(80～3000r/min)
速度設定が可能となりました。
モータ回転数がモニター表示されます。

SELECT 型式表示

Type60 - D2DP - 200 - 1,500 - B3 - B120

Type60	D2DP	200	1,500	B3	B120
数字/フレーム厚(mm)	D:サン付ベルト/タイプ名 2:ヘッドライブ U:上部駆動 D:下部駆動 H:中空軸	ベルト幅(mm)	機長(mm)	定速/ T 変速/ B 数字/速度記号	A(AC100V単相) B(AC200V単相) C(AC200V三相) 数字/モータ出力(90W・120W)

■中空軸タイプ(H)の定速は、三相200V(端子渡し)のみとなります。

SIZE 標準仕様

(単位 ㎜)

ベルト幅(実寸)	200	250	300	400	500
機　幅	280	330	380	480	580
機　長	1,000	1,500	2,000	2,500	3,000

機　高 320

ベルト速度 定速　変速

搬送能力 搬送能力グラフ参照

モータ出力 定速 90W　変速 120W

電　源 AC100V(単相)
AC200V(単相)
AC200V(三相)

ベルト(標準) ポリウレタンベルト
(色:グリーン、食品衛生規格適合、帯電防止処理)

オプション 脚、ガイド…他

●袋物搬送の場合は40%以下の搬送能力でご使用ください。

DRAWING

(単位 ㎜)

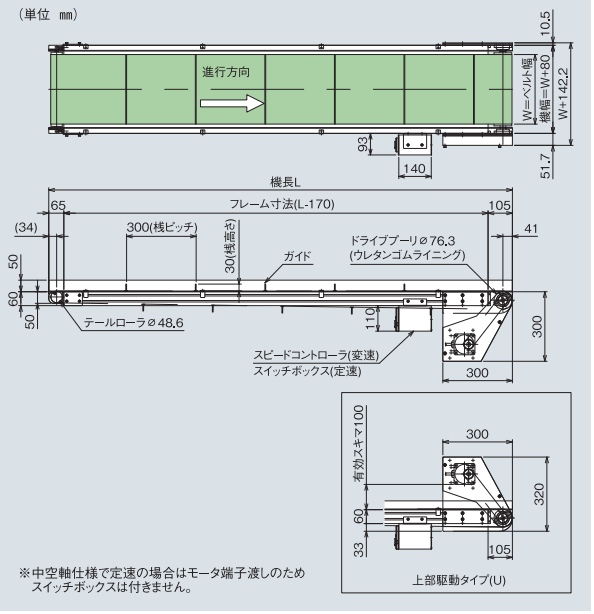

※中空軸仕様で定速の場合はモータ端子渡しのため
スイッチボックスは付きません。

DATA

ベルト速度表 (中空軸タイプはP55速度表参照)

減速比	速度記号	定速(m/min) 50/60(Hz)	減速比	速度記号	変速(m/min) 50・60(Hz)
1/180	T1	1.9/2.3	1/200	B1	0.1～3.4
1/150	T2	2.3/2.7			
1/120	T3	2.8/3.4			
1/100	T4	3.4/4.1	1/100	B2	0.2～6.8
1/90	T5	3.8/4.5			
1/75	T6	4.6/5.5			
1/60	T7	5.7/6.8			
1/50	T8	6.8/8.2	1/50	B3	0.4～13.6
1/36	T9	9.5/11.4			
1/30	T10	11.4/13.7			
1/25	T11	13.7/16.4	1/30	B4	0.6～22.7
1/18	T12	19.0/22.8			
1/15	T13	22.8/27.3	1/20	B5	1.0～34.1
1/12.5	T14	27.3/32.8			

■定速のベルト速度は、モータ回転数1500/1800rpm(50/60Hz)、ドライブプーリ径Φ76.3、駆動効率95%で計算しております。
■変速のベルト速度は、モータ回転数80rpm～3000rpm(50・60Hz)、ドライブプーリ径Φ76.3、駆動効率95%で計算しております。
■正確な速度選定が必要な場合は、変速式をお薦めします。

搬送能力グラフ(定速)傾斜角度20度

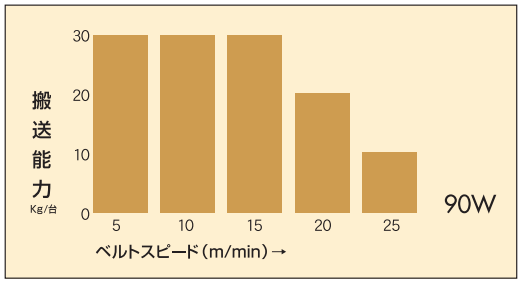

■グラフは定速分散荷重時の能力です。袋物の搬送は、40%以下の設定でご使用下さい。
■搬送能力は、諸条件で変動します。

標準設定モータ出力表

(㎜)

機長 ＼ ベルト幅	200～500
1,000～3,000	定速90W　変速120W

桟付きベルト寸法(標準品) (桟ピッチはベルト全長の均等割りで300㎜前後)

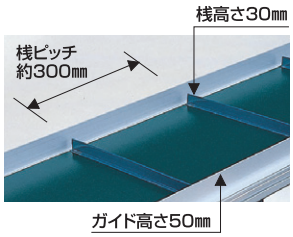

●下記の桟寸法も製作いたします

ピッチ	100・150・200・250・400
高　さ	10・20・40

(㎜)

Type 60-SZ2P スタンダード強力型タイプ

60フレーム

アルミフレーム　ヘッドドライブ　軽量機種

駆動プーリの軸受け部にフランジユニットを採用して
リニューアルしました。強力タイプのヘッドドライブ型です。
100W・200Wを標準装備したコンベヤです。
ラクラク搬送でニーズにこたえます。

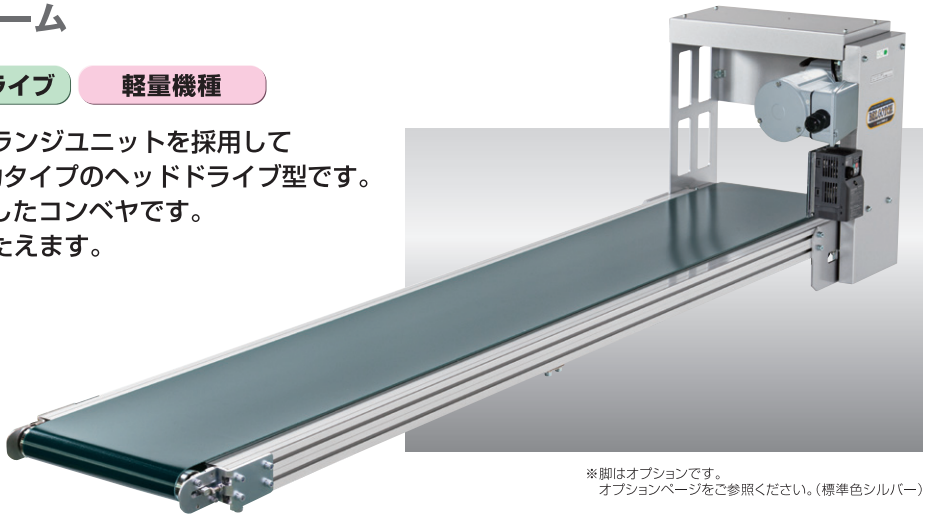

※脚はオプションです。
オプションページをご参照ください。(標準色シルバー)

標準ベルト(拡大写真)

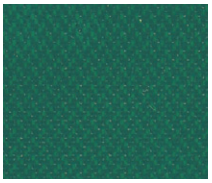

SELECT 型式表示

Type60 - SZ2P - 300 - 3,000 - F6 - C200

- Type60: 数字/フレーム厚(mm)
- SZ2P: SZ:強力型/タイプ名 2:ヘッドドライブ
- 300: ベルト幅(mm)
- 3,000: 機長(mm)
- F6: 変速/ F 数字/速度記号
- C200: A(AC100V単相) B(AC200V単相) C(AC200V三相) 数字/モータ出力(100W・200W)

SIZE 標準仕様

(単位 mm)

ベルト幅(実寸)	200	250	300	400	500	600
機　幅	280	330	380	480	580	680

機　長	1,000	1,500	2,000	2,500	3,000	4,000	5,000	6,000	7,000	8,000

(ベルト幅700、800タイプは準標準品になります。)

機　高 465

ベルト速度 変速

搬送能力 搬送能力グラフ参照

モータ出力 100W、200W

電　源 AC100V(単相) AC200V(単相) AC200V(三相)

ベルト(標準) ポリウレタンベルト(色:グリーン、食品衛生規格適合、帯電防止処理)

オプション 脚、ガイド…他

●6mを越える機長の場合、中間テンションユニットが付きます。

DATA

ベルト速度表

減速比	速度記号	変速(m/min) 50/60(Hz)	モータ容量
1/200	F1	1.0～3.1	100 W
1/120	F2	1.7～5.1	100 W
1/100	F3	2.0～6.1	100 W
1/80	F4	2.5～7.6	100 W
1/50	F5	4.1～12.2	200 W
1/40	F6	5.1～15.2	200 W
1/30	F7	6.8～20.3	200 W
1/25	F8	8.1～24.4	200 W
1/20	F9	10.2～30.5	200 W

■ベルト速度は、モータ定格回転数1500/1800rpm(50・60Hz)
ドライブプーリ径φ101.6、駆動効率95%で計算しております。

変速はインバータ方式です。

※入力電源が、単相・三相にかかわらず
モータは全て三相200V用です。
※インバータにつきましては写真と
異なる場合があります。

DRAWING

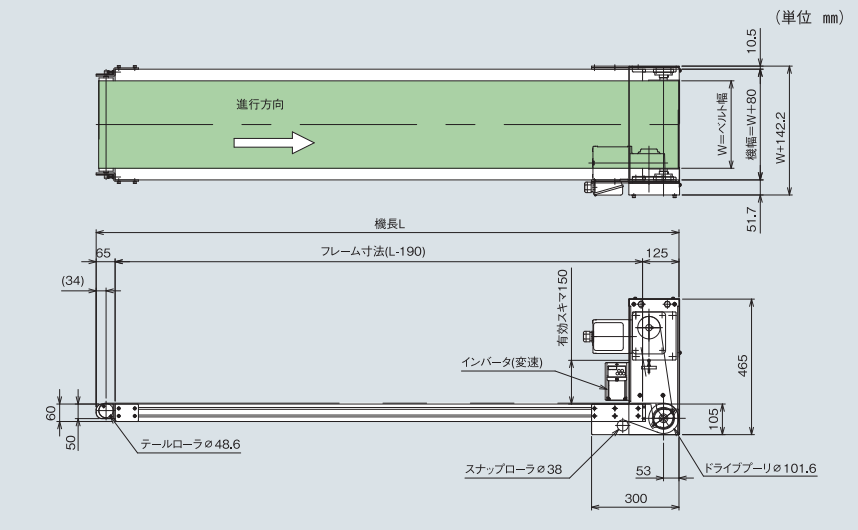

搬送能力グラフ(100W)

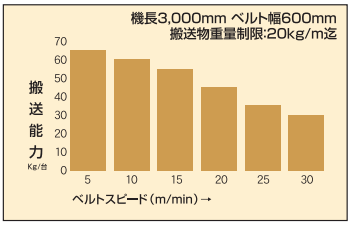

搬送能力グラフ(200W)

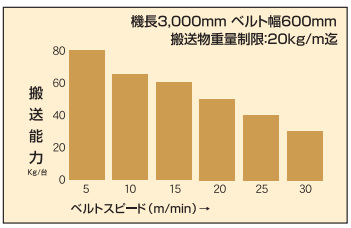

■グラフは水平分散荷重時の能力です。
袋物の搬送は、40%以下の設定でご使用下さい。
■搬送能力は、諸条件で変動します。

Type 60-S3N スタンダードタイプ

60フレーム

アルミフレーム　モータプーリ　ヘッドドライブ　軽量機種

60フレームのモータプーリタイプの
駆動部のベルト調整機能をリニューアルしました。
シンプルな設計の2プーリコンベヤです。

標準ベルト(拡大写真)

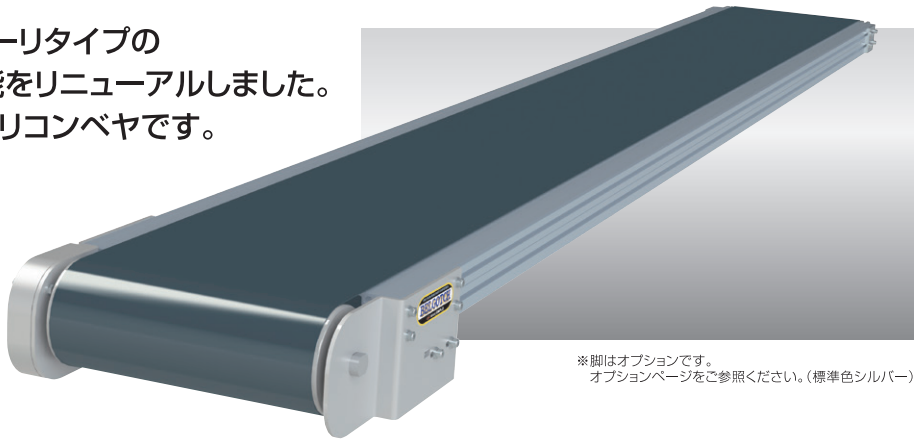

※脚はオプションです。
オプションページをご参照ください。(標準色シルバー)

SELECT 型式表示

Type60 - S3N - 300 - 1,500 - F3 - C

- Type60: 数字/フレーム厚(mm)
- S3N: S:スタンダード/タイプ名 3:モータプーリ
- 300: ベルト幅(mm)
- 1,500: 機長(mm)
- F3: 定速/ T 変速/ F 数字/速度記号
- C: 定速:C(AC200V三相) 変速:A(AC100V単相) B(AC200V単相) C(AC200V三相)

※インバータ変速

■定速の場合は、三相AC200Vのみです。(リード線渡しになります)

SIZE 標準仕様

(単位 mm)

ベルト幅(実寸)	300		400		500		600
機　幅	380		480		580		680
機　長	1,000	1,500	2,000	2,500	3,000	3,500	4,000

機　高 | フレーム上面130(mm)

モータ出力 | 100W

ベルト速度 | 定速　変速

電　源 | AC100V(単相)
AC200V(単相)
AC200V(三相)

搬送能力 | 右表参照して下さい

ベルト | ポリウレタンベルト
(色:グリーン、食品衛生規格適合、帯電防止処理)

DATA

ベルト速度表(100W)

速度記号	定速(m/min) 50/60(Hz)	速度記号	変速(m/min) 50·60(Hz)	搬送能力 (kg/台)
T1	5.4/6.4	F1	2.1～6.4	40
T2	7.7/9.2	F2	3.1～9.2	35
T3	10.6/12.7	F3	4.2～12.7	30
T4	15.8/18.8	F4	6.3～18.8	25
T5	18.4/22.0	F5	7.3～22.0	20
T6	20.3/24.2	F6	8.0～24.2	15
T7	24.3/28.9	F7	9.6～28.9	10

※袋物の搬送は上記搬送能力の40%以下でご使用下さい
※速度記号T1、T2、F1、F2はベルト幅400Wからとなります。

変速はインバータ方式です。

※入力電源が、単相・三相にかかわらず
モータは全て三相200V用です。
※インバータにつきましては写真と
異なる場合があります。

DRAWING

(単位 mm)

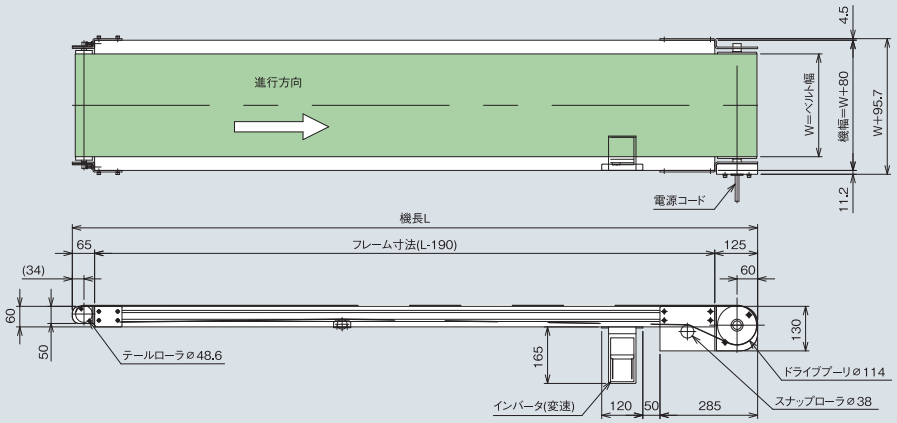

Type 90-S1 スタンダードタイプ

90フレーム

アルミフレーム　センタードライブ　中量機種

不安定な重量物でも
安定して搬送ができる
センタードライブ方式の
コンベヤです。

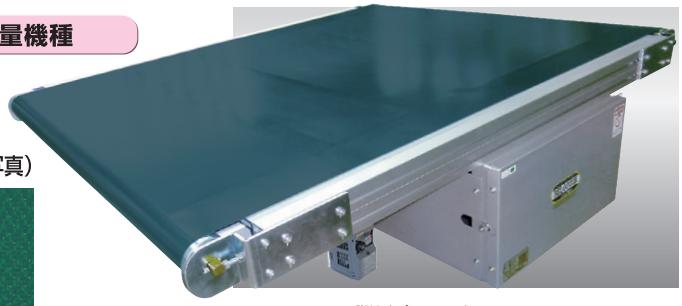

※脚はオプションです。
オプションページをご参照ください。(標準色シルバー)

標準ベルト(拡大写真)

SELECT 型式表示

Type90 - S1 - 1,000 - 3,000 - T6 - C200

Type90	S1	1,000	3,000	T6	C200
数字/フレーム厚(mm)	S:スタンダード/タイプ名 1:センタードライブ	ベルト幅(mm)	機長(mm)	定速/ T 変速/ F 数字/速度記号	A(AC100V単相) B(AC200V単相) C(AC200V三相) 数字/モータ出力(100W·200W·400W)

■定速は三相200V(モータ端子渡し)のみとなります。

SIZE 標準仕様

(単位 mm)

ベルト幅(実寸)	300	400	500	600	700	800	900	1,000	1,100	1,200
機　幅	400	500	600	700	800	900	1,000	1,100	1,200	1,300
機　長	1,000	2,000	3,000	4,000	5,000	6,000	7,000	8,000	9,000	10,000

機　高 390

ベルト速度 定速　変速

搬送能力 搬送能力グラフ参照

モータ出力 100W、200W、400W

電　源 AC100V(単相) AC200V(単相) AC200V(三相)

ベルト(標準) ポリウレタンベルト(2プライ)(色:グリーン、食品規格適合、帯電防止処理)

オプション 脚、ガイド…他

●6mを越える機長の場合、中間テンションユニットが付きます。

DRAWING

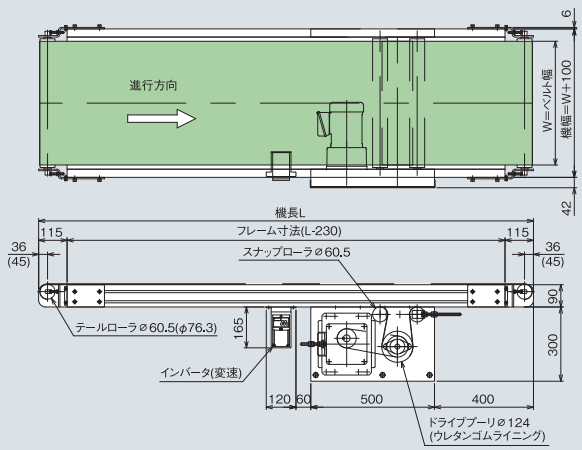

フレーム断面図

※テールローラ径
300〜700W φ60.5
800〜1,200W φ76.3

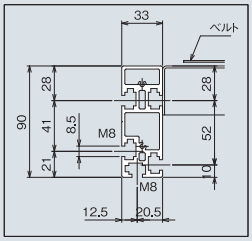

(単位 mm)

DATA

ベルト速度表

減速比	速度記号	定速(m/min) 50/60(Hz)	速度記号	変速(m/min) 50·60(Hz)
1/450	T1	1.1/1.3	F1	0.4〜1.3
1/375	T2	1.3/1.6	F2	0.5〜1.6
1/300	T3	1.7/2.0	F3	0.7〜2.0
1/200	T4	2.5/3.0	F4	1.0〜3.0
1/160	T5	3.1/3.8	F5	1.3〜3.8
1/120	T6	4.2/5.0	F6	1.7〜5.0
1/100	T7	5.0/6.0	F7	2.0〜6.0
1/80	T8	6.3/7.5	F8	2.5〜7.5
1/60	T9	8.4/10.0	F9	3.4〜10.0
1/50	T10	10.0/12.1	F10	4.0〜12.1
1/40	T11	12.6/15.1	F11	5.0〜15.1
1/30	T12	16.7/20.1	F12	6.7〜20.1
1/25	T13	20.1/24.1	F13	8.0〜24.1
1/20	T14	25.1/30.1	F14	10.0〜30.1

■ベルト速度は、モータ回転数1、500/1、800rpm(50/60Hz)、ドライブプーリ径φ124、駆動効率95%で計算しております。
■速度は計算値のため、モータの特性と負荷の状況により異なる場合がありますので、正確な速度設定が必要な場合は、変速式をお薦めします。

変速はインバータ方式です。

※入力電源が、単相·三相にかかわらずモータは全て三相200V用です。
※インバータにつきましては写真と異なる場合があります。

モータ選定表

モータ出力	減速比
100W	1/20〜1/450
200W	1/20〜1/200
400W	1/20〜1/100

※上記以外の設定は製作できません。

搬送能力グラフ(定速)

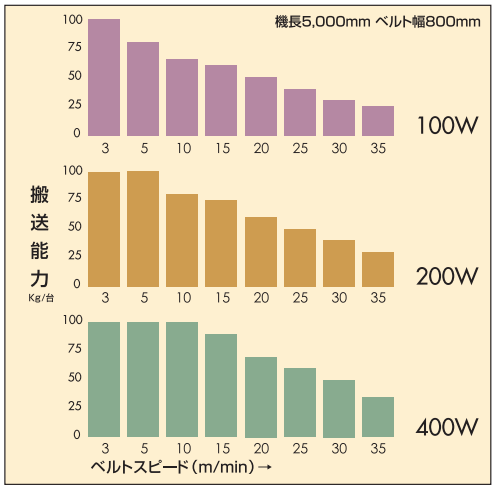

■グラフは水平分散荷重時の能力です。袋物の搬送は、40%以下の設定でご使用下さい。
■搬送能力は、諸条件で変動します。
■ベルト幅1100W,1200Wは搬送重量は80%以下で使用してください。

Type 90-G1 ダコーレスタイプ

90フレーム

アルミフレーム　センタードライブ　中量機種

蛇行レスベルトの採用で片寄りの少ない
安定した搬送を実現しました。
重量物にも対応できます。

標準ベルト(拡大写真)

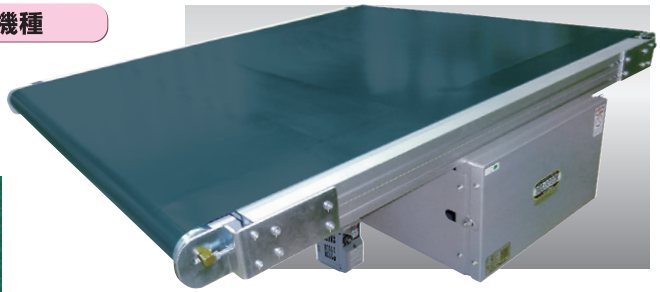

※脚はオプションです。
オプションページをご参照ください。(標準色シルバー)

SELECT 型式表示

Type90 - G1 - 1,000 - 3,000 - T6 - C200

- Type90: 数字/フレーム厚(mm)
- G1: G:ダコーレス/タイプ名 1:センタードライブ
- 1,000: ベルト幅(mm)
- 3,000: 機長(mm)
- T6: 定速/ T 変速/ F 数字/速度記号
- C200: A(AC100V単相) B(AC200V単相) C(AC200V三相) 数字/モータ出力(100W·200W·400W)

■定速は三相200V(モータ端子渡し)のみとなります。

SIZE 標準仕様

(単位 mm)

ベルト幅(実寸)	300	400	500	600	700	800	900	1,000	1,100	1,200
機　幅	400	500	600	700	800	900	1,000	1,100	1,200	1,300
機　長	1,000	2,000	3,000	4,000	5,000	6,000	7,000	8,000		

機　高 390

ベルト速度 定速　変速

搬送能力 搬送能力グラフ参照

モータ出力 100W、200W、400W

電　源 AC100V(単相) AC200V(単相) AC200V(三相)

ベルト(標準) ポリウレタンベルト(2プライ)(色:グリーン、食品規格適合、帯電防止処理)

オプション 脚、ガイド…他

●6mを越える機長の場合、中間テンションユニットが付きます。

DRAWING

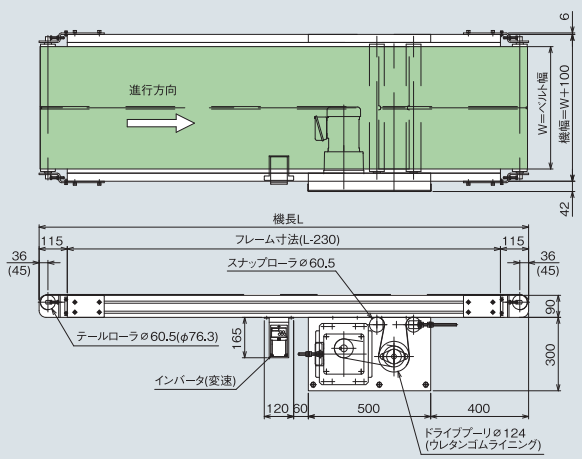

フレーム断面図

※テールローラ径
300～700W φ60.5
800～1,200W φ76.3

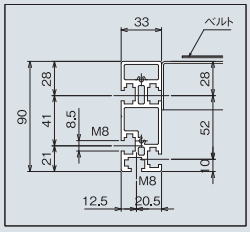

※蛇行抑制サン 800W以上は2列になります。

(単位 mm)

DATA

ベルト速度表

減速比	速度記号	定速(m/min) 50/60(Hz)	速度記号	変速(m/min) 50·60(Hz)
1/450	T1	1.1/1.3	F1	0.4～1.3
1/375	T2	1.3/1.6	F2	0.5～1.6
1/300	T3	1.7/2.0	F3	0.7～2.0
1/200	T4	2.5/3.0	F4	1.0～3.0
1/160	T5	3.1/3.8	F5	1.3～3.8
1/120	T6	4.2/5.0	F6	1.7～5.0
1/100	T7	5.0/6.0	F7	2.0～6.0
1/80	T8	6.3/7.5	F8	2.5～7.5
1/60	T9	8.4/10.0	F9	3.4～10.0
1/50	T10	10.0/12.1	F10	4.0～12.1
1/40	T11	12.6/15.1	F11	5.0～15.1
1/30	T12	16.7/20.1	F12	6.7～20.1
1/25	T13	20.1/24.1	F13	8.0～24.1
1/20	T14	25.1/30.1	F14	10.0～30.1

■ベルト速度は、モータ回転数1、500/1、800rpm(50/60Hz)、ドライブプーリ径φ124、駆動効率95%で計算しております。
■速度は計算値のため、モータの特性と負荷の状況により異なる場合がありますので、正確な速度設定が必要な場合は、変速式をお薦めします。

変速はインバータ方式です。

※入力電源が、単相·三相にかかわらずモータは全て三相200V用です。
※インバータにつきましては写真と異なる場合があります。

モータ選定表

モータ出力	減速比
100W	1/20～1/450
200W	1/20～1/200
400W	1/20～1/100

※上記以外の設定は製作できません。

搬送能力グラフ(定速)

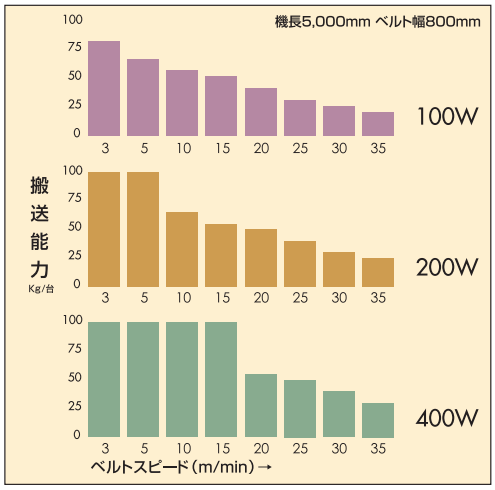

■グラフは水平分散荷重時の能力です。袋物の搬送は、40%以下の設定でご使用下さい。
■搬送能力は、諸条件で変動します。
■ベルト幅1100W,1200Wは搬送重量は80%以下で使用してください。

Type 90-RG1N ローラエッジダコーレスタイプ

90フレーム

アルミフレーム　センタードライブ　中量機種

ローラエッジに蛇行レスベルトを採用しました。ベルト先端にφ27.2のローラを使用。乗り継ぎの難しい重くて小さい搬送物もスムーズに搬送ができます。標準仕様は両側ローラエッジとなります。

標準ベルト(拡大写真)

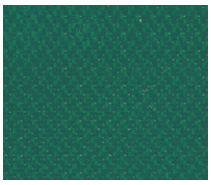

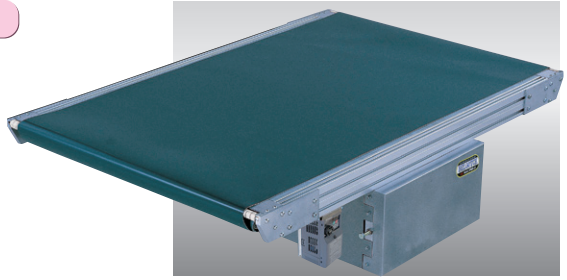

※脚はオプションです。
オプションページをご参照ください。(標準色シルバー)

SELECT 型式表示

Type90 - RG1N-W - 500 - 4,000 - T3 - A200

- Type90: 数字/フレーム厚(mm)
- RG1N-W: RG:ローラエッジダコーレス/タイプ名 1:センタードライブ RG1N-I:片側(入口側ローラエッジ) RG1N-O:片側(出口側ローラエッジ) RG1N-W:両側ローラエッジ
- 500: ベルト幅(mm)
- 4,000: 機長(mm)
- T3: 定速/ T 変速/ F 数字/速度記号
- A200: A(AC100V単相) B(AC200V単相) C(AC200V三相) 数字/モータ出力(100W·200W·400W)

■定速は三相200V(モータ端子渡し)のみとなります。

SIZE 標準仕様

(単位 mm)

ベルト幅(実寸)	300	400	500	600	700	800	900	1,000
機　幅	400	500	600	700	800	900	1,000	1,100
機　長	1,000	2,000	3,000	4,000	5,000	6,000		

機　高 | 390

ベルト速度 | 定速　変速

搬送能力 | 搬送能力グラフ参照

モータ出力 | 100W、200W、400W

電　源 | AC100V(単相) AC200V(単相) AC200V(三相)

ベルト(標準) | ポリウレタンベルト(2プライ)(色:グリーン、食品規格適合、帯電防止処理)

オプション | 脚、ガイド…他

DRAWING

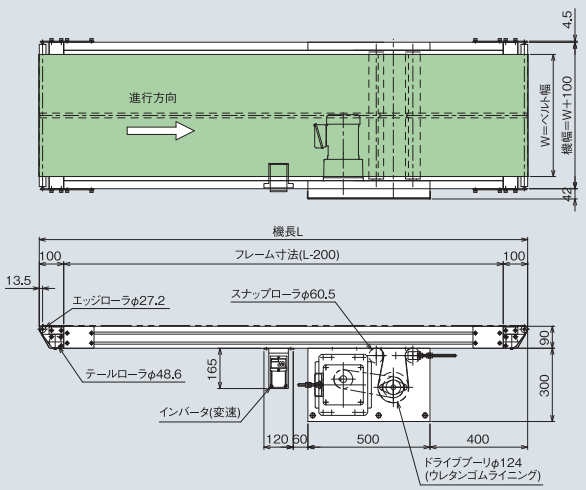

フレーム断面図

※蛇行抑制サン
800W以上は
2列になります。

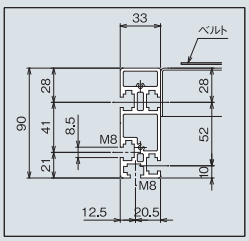

(単位 mm)

DATA

ベルト速度表

減速比	速度記号	定速(m/min) 50/60(Hz)	速度記号	変速(m/min) 50·60(Hz)
1/450	T1	1.1/1.3	F1	0.4～1.3
1/375	T2	1.3/1.6	F2	0.5～1.6
1/300	T3	1.7/2.0	F3	0.7～2.0
1/200	T4	2.5/3.0	F4	1.0～3.0
1/160	T5	3.1/3.8	F5	1.3～3.8
1/120	T6	4.2/5.0	F6	1.7～5.0
1/100	T7	5.0/6.0	F7	2.0～6.0
1/80	T8	6.3/7.5	F8	2.5～7.5
1/60	T9	8.4/10.0	F9	3.4～10.0
1/50	T10	10.0/12.1	F10	4.0～12.1
1/40	T11	12.6/15.1	F11	5.0～15.1
1/30	T12	16.7/20.1	F12	6.7～20.1
1/25	T13	20.1/24.1	F13	8.0～24.1
1/20	T14	25.1/30.1	F14	10.0～30.1

■ベルト速度は、モータ回転数1、500/1、800rpm(50/60Hz)、ドライブプーリ径φ124、駆動効率95%で計算しております。
■速度は計算値のため、モータの特性と負荷の状況により異なる場合がありますので、正確な速度設定が必要な場合は、変速式をお薦めします。

変速はインバータ方式です。

※入力電源が、単相·三相にかかわらずモータは全て三相200V用です。
※インバータにつきましては写真と異なる場合があります。

モータ選定表

モータ出力	減速比
100W	1/20～1/450
200W	1/20～1/200
400W	1/20～1/100

※上記以外の設定は製作できません。

搬送能力グラフ(定速)

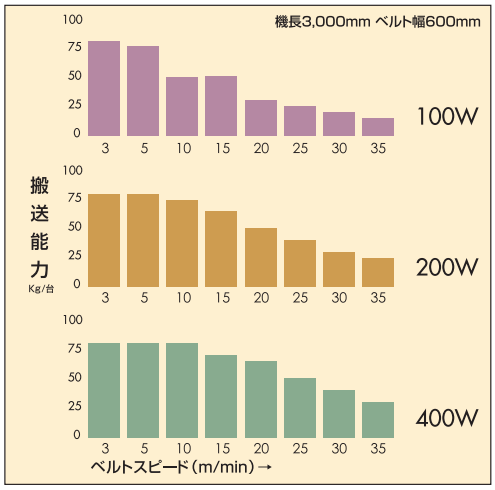

■グラフは水平分散荷重時の能力です。袋物の搬送は、40%以下の設定でご使用下さい。
■搬送能力は、諸条件で変動します。

Memo

ドライブ形状を設置環境に合わせた自由な選択が可能となりました。

TYPE 90 ヘッドドライブ 中空軸タイプ

中空軸モータ取付タイプのバリエーションが増えました。

型式表示

Type90	-	S2HP	-	300	-	2,000	-	T3	-	C100
数字/フレーム厚(mm)		S:スタンダード/タイプ名 2:ヘッドドライブ D:下部駆動 H:中空軸 ◀ H:中空軸		ベルト幅(mm)		機長(mm)		定速/ T 変速/ B 数字/速度記号		A(AC100V単相) B(AC200V単相) C(AC200V三相) 数字/モータ出力

■中空軸タイプ(H)の定速は、三相200V(端子渡し)のみとなります。

特長

●低床タイプ
●シンプルな構造でコンパクトな設計となっています

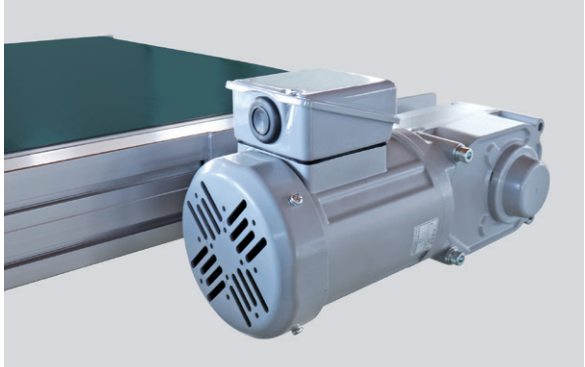

速度表

Type90中空軸タイプのベルト速度表 DP=φ124

速度比	速度記号	定速(m/min) 50/60(Hz)	速度比	変速(m/min) 50/60(Hz)
1/240	T1	2.3/2.8	F1	0.9～2.8
1/200	T2	2.8/3.3	F2	1.1～3.3
1/160	T3	3.5/4.2	F3	1.4～4.2
1/120	T4	4.6/5.6	F4	1.9～5.6
1/100	T5	5.6/6.7	F5	2.2～6.7
1/80	T6	6.9/8.3	F6	2.8～8.3
1/60	T7	9.3/11.1	F7	3.7～11.1
1/50	T8	11.1/13.3	F8	4.4～13.3
1/40	T9	13.9/16.7	F9	5.6～16.7
1/30	T10	18.5/22.2	F10	7.4～22.2
1/20	T11	27.8/33.3	F11	11.1～33.3

駆動効率95%で計算しています。
変速: インバータ変速
●速度は計算値のためモータの特性と負荷の状況により異なる場合がありますので正確な速度設定が必要な場合は変速式をお薦めします。

Type90-S2H、G2H モータ出力表

機長＼ベルト幅	300～800
1,000～8,000	定速・変速100W、200W、400W

モータ選定表

モータ出力	減速比
100W	1/20～1/240
200W	1/20～1/240
400W	1/20～1/60

※上記以外の設定か製作できません。

標準仕様 ベルト幅、機長は各タイプと同じ

機高	図面参照
ベルト速度	定速 変速
搬送能力	Type90-S2Pグラフ参照
モータ出力	各タイプの出力表示と同じ
電源	A:AC100V(単相) B:AC200V(単相) C:AC200V(三相)
ベルト(標準)	ポリウレタンベルト(2プライ) (色:グリーン 食品規格適合、帯電防止処理)
オプション	脚、ガイド

図面

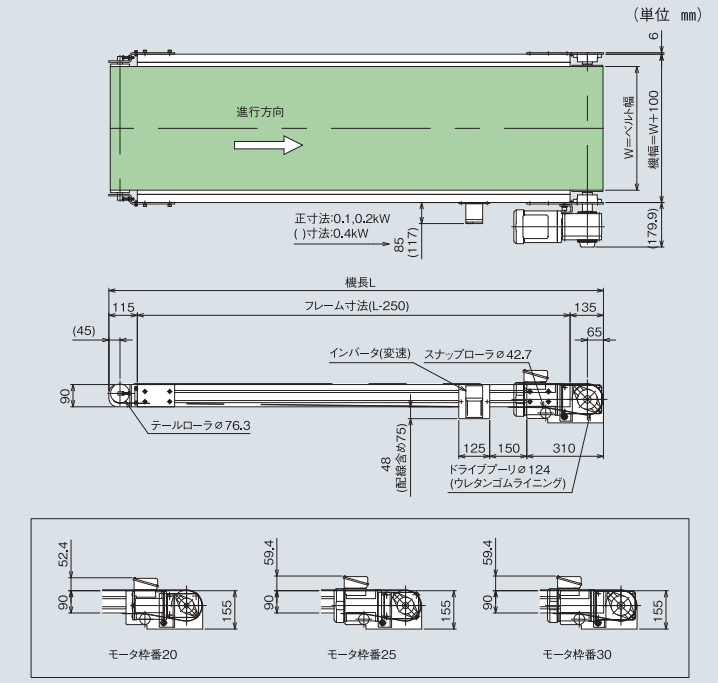

※定速は三相200V(モータ端子渡し)のみとなります。

Type 90-S2P スタンダードタイプ

90フレーム

アルミフレーム　ヘッドドライブ　中量機種

ヘッドドライブとして駆動部のベルト調整機能が
リニューアルしました。
ベルト交換が容易になりました。
また新しく中空軸モータの採用で環境に合わせた
駆動部の選択が可能となりました。

※脚はオプションです。
オプションページをご参照ください。
（標準色シルバー）

SELECT 型式表示

Type90 - S2DP - 300 - 2,000 - T3 - C100

- Type90：数字/フレーム厚（mm）
- S2DP：S:スタンダード/タイプ名 2:ヘッドドライブ D:下部駆動 H:中空軸
- 300：ベルト幅(mm)
- 2,000：機長(mm)
- T3：定速/ T 変速/ F 数字/速度記号
- C100：A(AC100V単相) B(AC200V単相) C(AC200V三相) ※インバータ変速

■中空軸タイプ(H)の定速は、三相200V（端子渡し）のみとなります。

SIZE 標準仕様

（単位 mm）

ベルト幅(実寸)	300	400	500	600	700	800
機　幅	400	500	600	700	800	900
機　長	1,000～8,000					

機　高 380

ベルト速度 定速　変速

搬送能力 搬送能力グラフ参照

モータ出力 100W、200W、400W

電　源 AC100V(単相) AC200V(単相) AC200V(三相)

ベルト(標準) ポリウレタンベルト(2プライ)（色:グリーン、食品規格適合、帯電防止処理）

オプション 脚、ガイド…他

●6mを越える機長の場合、中間テンションユニットが付きます。

DRAWING

（単位 mm）

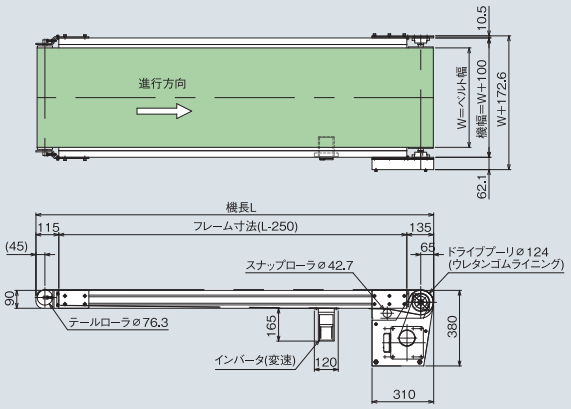

※定速は三相200V（モータ端子渡し）のみとなります。

DATA

ベルト速度表（中空軸タイプはP69速度表参照）

減速比	速度記号	定速(m/min) 50/60(Hz)	速度記号	変速(m/min) 50·60(Hz)
1/450	T1	1.1/1.3	F1	0.4～1.3
1/375	T2	1.3/1.6	F2	0.5～1.6
1/300	T3	1.7/2.0	F3	0.7～2.0
1/200	T4	2.5/3.0	F4	1.0～3.0
1/160	T5	3.1/3.8	F5	1.3～3.8
1/120	T6	4.2/5.0	F6	1.7～5.0
1/100	T7	5.0/6.0	F7	2.0～6.0
1/80	T8	6.3/7.5	F8	2.5～7.5
1/60	T9	8.4/10.0	F9	3.4～10.0
1/50	T10	10.0/12.1	F10	4.0～12.1
1/40	T11	12.6/15.1	F11	5.0～15.1
1/30	T12	16.7/20.1	F12	6.7～20.1
1/25	T13	20.1/24.1	F13	8.0～24.1
1/20	T14	25.1/30.1	F14	10.0～30.1

■ベルト速度は、モータ回転数1、500/1、800rpm(50/60Hz)、ドライブプーリ径φ124、駆動効率95%で計算しております。
■速度は計算値のため、モータの特性と負荷の状況により異なる場合がありますので、正確な速度設定が必要な場合は、変速式をお薦めします。

モータ選定表（中空軸タイプはP69モータ選定表参照）

（mm）

モータ出力	減　速　比
100W	1/20～1/450
200W	1/20～1/200
400W	1/20～1/100

※上記以外の設定は製作できません。

搬送能力グラフ（定速）

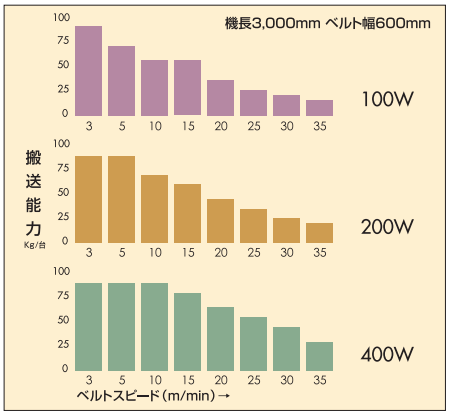

■グラフは水平分散荷重時の能力です。袋物の搬送は、40%以下の設定でご使用下さい。
■搬送能力は、諸条件で変動します。

Type 90-G2P ダコーレスタイプ

90フレーム

アルミフレーム　ヘッドドライブ　中量機種

90フレームのヘッドドライブタイプで、
蛇行レスベルトの採用で、片寄りの少ない
安定した搬送を実現しました。

※脚はオプションです。
オプションページをご参照ください。
（標準色シルバー）

SELECT 型式表示

Type90 - G2DP - 300 - 2,000 - F3 - C100

Type90	G2DP	300	2,000	F3	C100
数字/フレーム厚（mm）	G:ダコーレス/タイプ名 2:ヘッドドライブ D:下部駆動 H:中空軸	ベルト幅(mm)	機長(mm)	定速/ T 変速/ F 数字/速度記号	A(AC100V単相) B(AC200V単相) C(AC200V三相) ※インバータ変速

■中空軸タイプ(H)の定速は、三相200V（端子渡し）のみとなります。

SIZE 標準仕様

（単位 mm）

ベルト幅(実寸)	300	400	500	600	700	800
機　幅	400	500	600	700	800	900
機　長	1,000～8,000					

機　高 380

ベルト速度 定速　変速

搬送能力 搬送能力グラフ参照

モータ出力 100W、200W、400W

電　源 AC100V(単相)
AC200V(単相)
AC200V(三相)

ベルト(標準) ポリウレタンベルト(2プライ)
（色:グリーン、
食品規格適合、帯電防止処理）

オプション 脚、ガイド…他

●6mを越える機長の場合、中間テンションユニットが付きます。

DRAWING

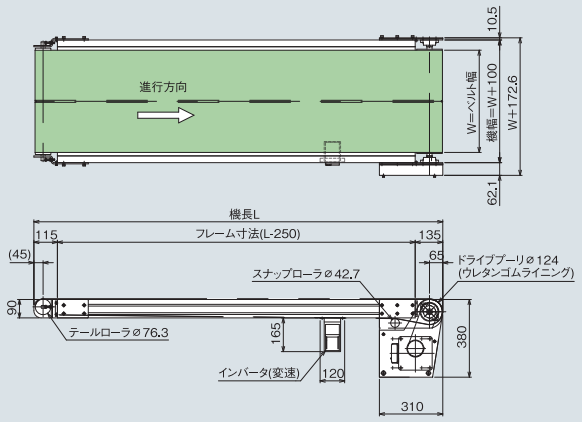

※蛇行抑制サン 800W以上は2列になります。
※定速の場合は三相200V（端子渡し）のみとなります。

（単位 mm）

DATA

ベルト速度表（中空軸タイプはP69速度表参照）

減速比	速度記号	定速(m/min) 50/60(Hz)	速度記号	変速(m/min) 50·60(Hz)
1/450	T1	1.1/1.3	F1	0.4～1.3
1/375	T2	1.3/1.6	F2	0.5～1.6
1/300	T3	1.7/2.0	F3	0.7～2.0
1/200	T4	2.5/3.0	F4	1.0～3.0
1/160	T5	3.1/3.8	F5	1.3～3.8
1/120	T6	4.2/5.0	F6	1.7～5.0
1/100	T7	5.0/6.0	F7	2.0～6.0
1/80	T8	6.3/7.5	F8	2.5～7.5
1/60	T9	8.4/10.0	F9	3.4～10.0
1/50	T10	10.0/12.1	F10	4.0～12.1
1/40	T11	12.6/15.1	F11	5.0～15.1
1/30	T12	16.7/20.1	F12	6.7～20.1
1/25	T13	20.1/24.1	F13	8.0～24.1
1/20	T14	25.1/30.1	F14	10.0～30.1

■ベルト速度は、モータ回転数1、500/1、800rpm(50/60Hz)、
ドライブプーリ径φ124、駆動効率95%で計算しております。
■速度は計算値のため、モータの特性と負荷の状況により異なる場合がありますので、
正確な速度設定が必要な場合は、変速式をお薦めします。

モータ選定表（中空軸タイプはP69モータ選定表参照）

（mm）

モータ出力	減　速　比
100W	1/20～1/450
200W	1/20～1/200
400W	1/20～1/100

※上記以外の設定は製作できません。

搬送能力グラフ（定速）

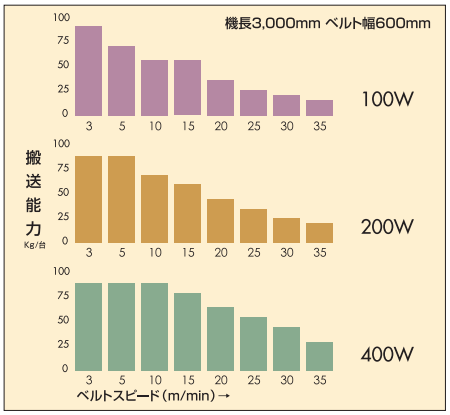

■グラフは水平分散荷重時の能力です。袋物の搬送は、40%以下の設定でご使用下さい。
■搬送能力は、諸条件で変動します。

Type 60-ZD2P 傾斜サン付タイプ

60フレーム

アルミフレーム　ヘッドドライブ　軽量機種

駆動プーリの軸受け部にフランジユニットを採用してリニューアルしました。
傾斜搬送　サン付ベルトタイプ
(桟高さ30H、桟ピッチ約300P)
最大傾斜角度45°まで対応できます。

※カバーホッパーはオプションになります。

標準ベルト(拡大写真)

SELECT 型式表示

Type60 - ZD2P - 300 - 3,700 - T1 - C200 - 2,500

- Type60：数字/フレーム厚(mm)
- ZD2P：ZD2:急傾斜用
- 300：ベルト幅(mm)
- 3,700：水平機長(mm)　※水平機長:2000～5000(mm)
- T1：定速/ T　変速/ F　数字/速度記号
- C200：A(AC100V単相)　B(AC200V単相)　C(AC200V三相)　定速=Cのみ　変速=A、B、C
- 2,500：揚程

■定速は三相200V(モータ端子渡し)のみとなります。

SIZE 標準仕様

(単位 mm)

ベルト幅	300	400	500	600
有効ベルト幅	200	300	400	500
機　幅	380	480	580	680
揚　程	2,500			

機　高 300H(h1)

ベルト速度 定速　変速

搬送能力 搬送能力表参照

モータ出力 200W

電　源 定速 AC200V(三相)
変速 AC100V(単相) AC200V(単相) AC200V(三相)

ベルト(標準) ポリウレタン製桟付ベルト 蛇行防止桟付(色:グリーン)

DATA

コンベヤ速度表

減速比	速度記号	定速(m/min) 50/60(Hz)	速度記号	変速(m/min) 50·60(Hz)
1/75	T1	4.6/5.5	F1	1.8～5.5
1/60	T2	5.7/6.8	F2	2.3～6.8
1/50	T3	6.8/8.2	F3	2.7～8.2
1/30	T4	11.4/13.7	F4	4.5～13.7
1/18	T5	19.0/22.8	F5	7.6～22.8
1/15	T6	22.7/27.3	F6	9.1～27.3

搬送能力表

揚程(mm)	傾斜角度	モータ出力	速度記号	搬送能力(kg)
460～3,800	30°	200W	1	30
			2	25
	45°		3	20
			4	12

※粉物·ペレット状などは搬送できません。

DRAWING

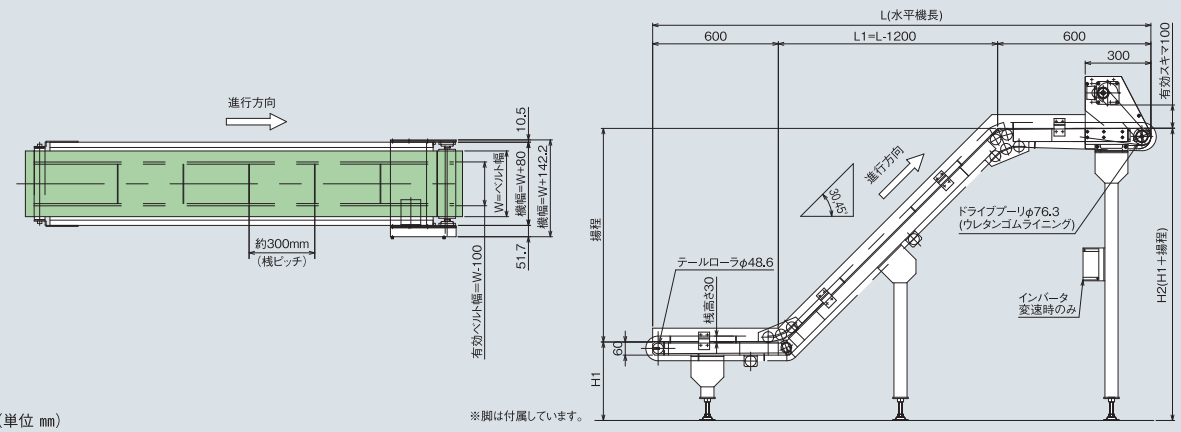

(単位 mm)

※脚は付属しています。

Type 120-ZD2S 傾斜サン付タイプ

120フレーム

アルミフレーム　ヘッドドライブ　中量機種

傾斜搬送　サン付ベルトタイプ
短い距離を傾斜搬送によって
省スペースで移動が可能。
最大傾斜角度60°まで対応できます。

※カバーホッパーはオプションになります。

標準ベルト（拡大写真）

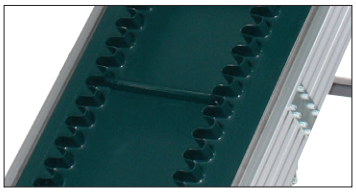

SELECT 型式表示

Type120 - ZD2S - 400 - 3,900 - T - C400 - 2,500

- Type120：数字/フレーム厚（mm）
- ZD2：ZD2:急傾斜用 S:波桟
- 400：ベルト幅（mm）
- 3,900：水平機長（mm）※水平機長: 2500～5000(mm)
- T：定速 / T 変速 / F 数字 / 速度記号
- C400：A(AC100V単相) B(AC200V単相) C(AC200V三相) 定速=Cのみ 変速=A、B、C
- 2,500：揚程

■定速は三相200V（モータ端子渡し）のみとなります。

SIZE 標準仕様

（単位 mm）

ベルト幅	400	500	600
有効ベルト幅	180	280	380
機　幅	480	580	680
揚　程	2,500		

機　高	300H(h1)
ベルト速度	定速　変速
搬送能力	搬送能力表参照
モータ出力	400W
電　源	定速 AC200V(三相) 変速 AC100V(単相) AC200V(単相) AC200V(三相)
ベルト(標準)	ポリウレタン製桟付ベルト 蛇行防止桟付(色:グリーン)

DATA

コンベヤ速度表

減速比	速度記号	定速(m/min) 50/60(Hz)	速度記号	変速(m/min) 50·60(Hz)
1/100	T1	4.6/5.5	F1	1.8～5.5
1/60	T2	7.6/9.1	F2	3.1～9.1
1/40	T3	11.4/13.7	F3	4.6～13.7
1/25	T4	18.3/21.9	F4	7.3～21.9

搬送能力表

揚程(mm)	傾斜角度	モータ出力	速度記号	搬送能力(kg)
630～6,240	30° 45° 60°	400W	1	48
			2	40
			3	32
			4	20

※粉物·ペレット状などは搬送できません。

DRAWING

（単位 mm）

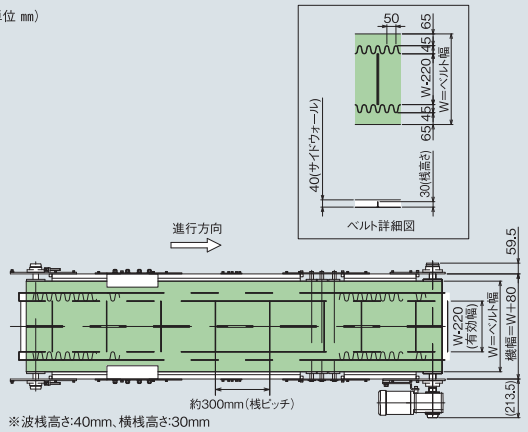

※波桟高さ:40mm、横桟高さ:30mm

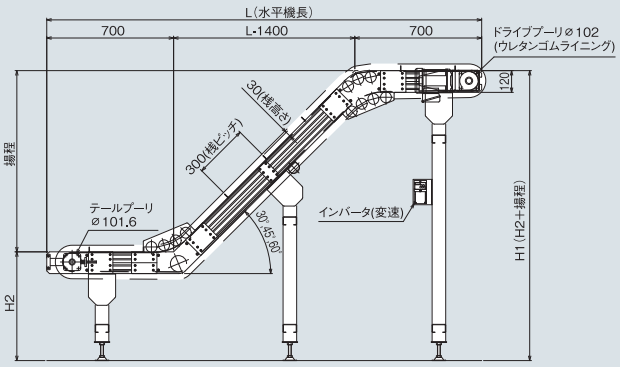

※脚は付属しています。

ARA1 アルミリフト装置

アルミ支柱製　搬送荷重 Max30kg(搬送物+コンベヤ)

昇降部にベルトコンベヤを搭載したアルミリフト装置で、コンパクト構造になっています。
静かな走行音のため生産ラインに最適です。

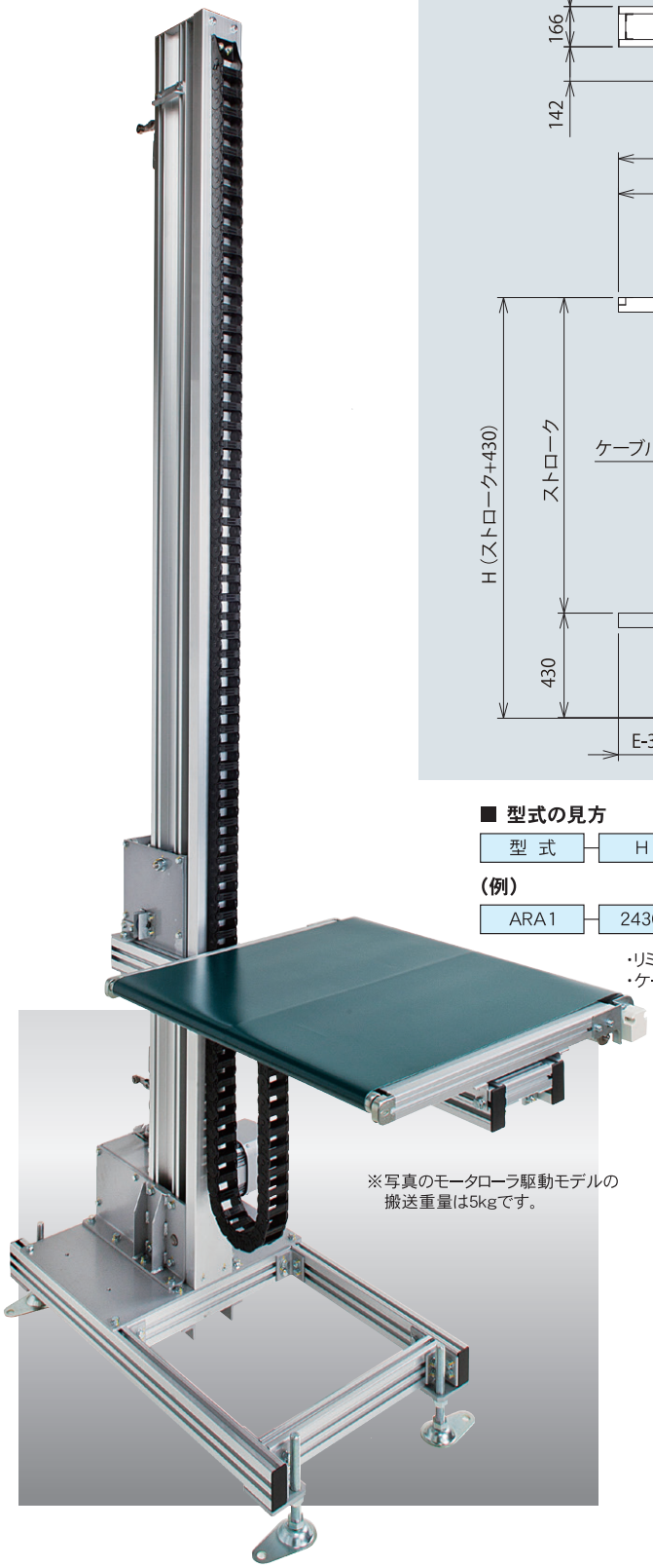

※写真のモータローラ駆動モデルの
搬送重量は5kgです。

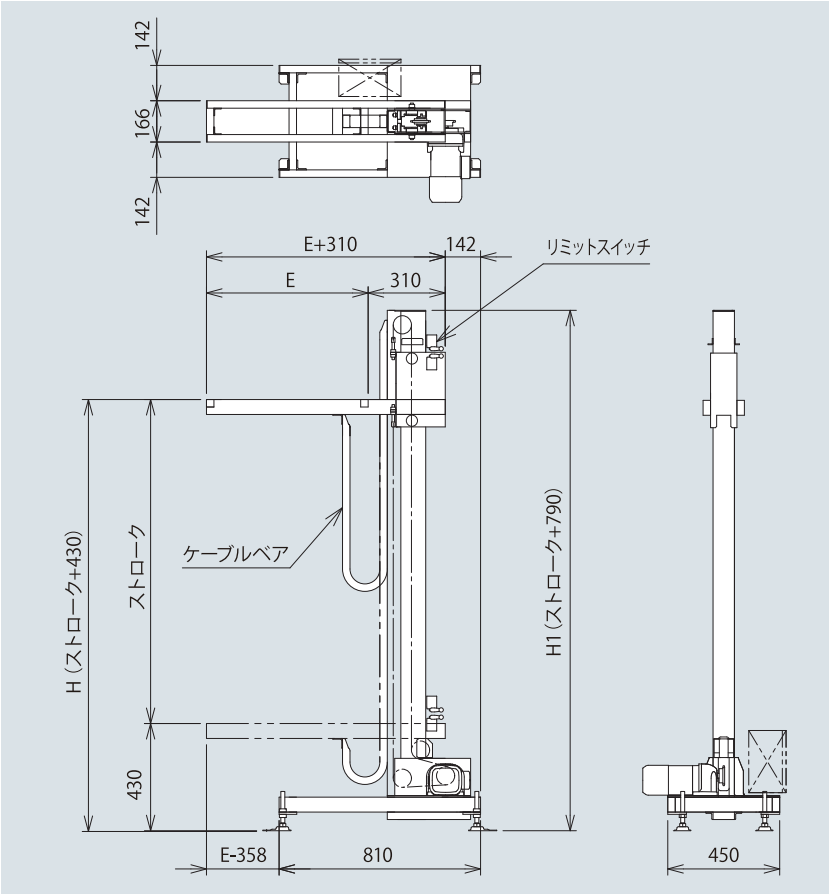

■ 型式の見方

型 式	H	E	昇降速度	リミットスイッチ	ケーブルベヤ
ARA1	2430	650	V6	4	K

(例)

・リミットスイッチの不要の場合は無記号、必要な場合は必要個数を記入して下さい。
・ケーブルベヤの不要の場合は無記号、必要な場合はKを記入して下さい。

■ 仕様

(単位 mm)

型　式	ARA1
昇降高さ(H)	430～2,430
アーム長さ(E)	max 650
積載荷重(kg)	max 30(搬送物+コンベヤ)
モータ出力(kW)	0.2・0.4(ブレーキ付・AC200V三相)

※速度が速い場合はスロースタート、スローダウン制御をして下さい。

■ 速度記号

記号	速度(m/min)50/60Hz	モータ容量(kW)
V1	3.6/4.3	0.2
V2	5.4/6.4	
V3	8.4/10.0	0.4
V4	11.4/13.7	
V5	12.7/15.2	
V6	16.7/20.0	

ARA2 アルミリフト装置

アルミ支柱製　搬送荷重 Max60kg(搬送物+コンベヤ)

2本支柱にすることにより昇降時の揺れを最小限におさえ、
よりスムーズな搬送になります。

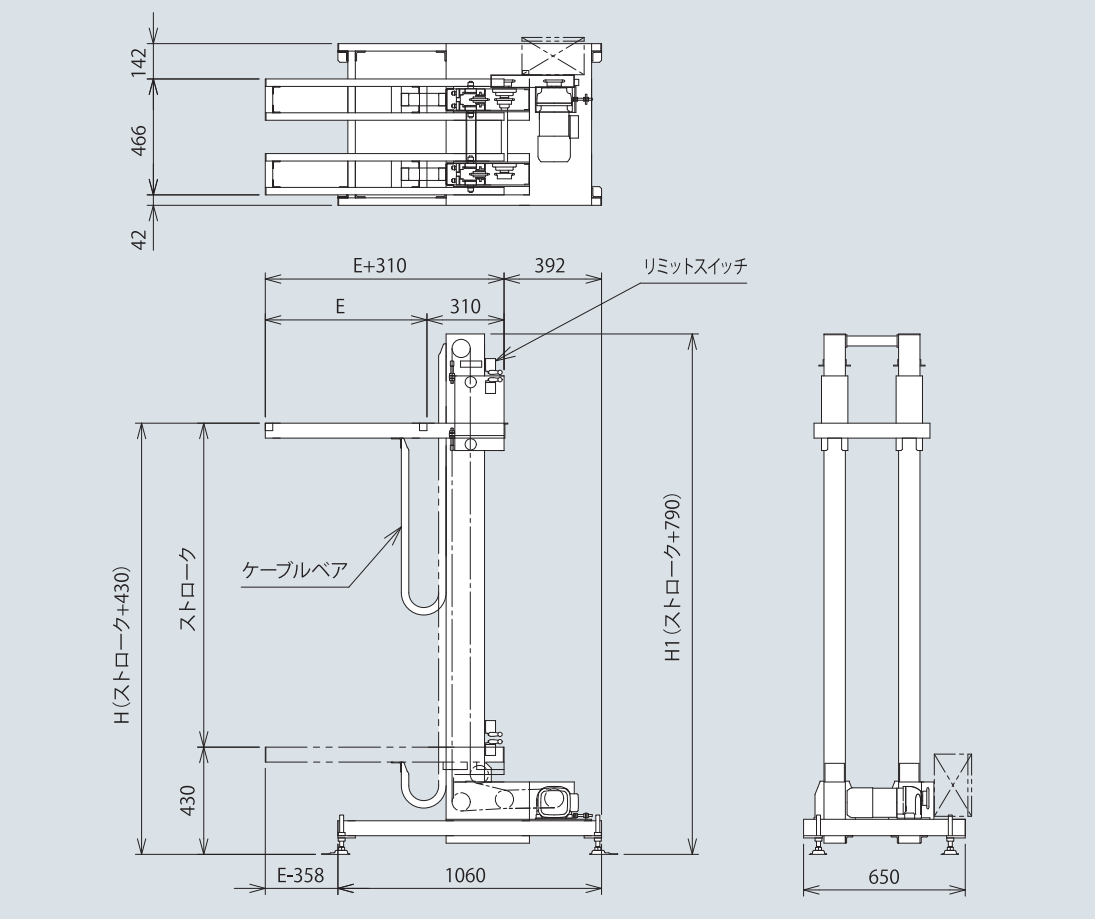

■ 型式の見方

型 式	H	E	昇降速度	リミットスイッチ	ケーブルベヤ

(例)

ARA2	2430	650	V6	4	K

・リミットスイッチの不要の場合は無記号、必要な場合は必要個数を記入して下さい。
・ケーブルベヤの不要の場合は無記号、必要な場合はKを記入して下さい。

■ 仕様　(単位 mm)

型　式	ARA2
昇降高さ(H)	430～2,430
アーム長さ(E)	max 650
積載荷重(kg)	max 40(搬送物+コンベヤ)
モータ出力(kW)	0.2・0.4(ブレーキ付・AC200V三相)

※速度が速い場合はスロースタート、スローダウン制御をして下さい。

■ 速度記号

記号	速度(m/min) 50/60Hz	モータ容量(kW)
V1	3.6/4.3	0.2
V2	5.4/6.4	
V3	8.4/10.0	0.4
V4	11.4/13.7	
V5	12.7/15.2	
V6	16.7/20.0	

Cup Conveyor

ベルゴッチ 小物・バラ物搬送

カップコンベヤ

“カップコンベヤ”は、
お客様の大切な製品(小物・バラ物)を
荷こぼれなく運ぶ事ができます。
独自の特殊カップ構造採用により、
使いやすくて高性能な傾斜搬送コンベヤです。

Makitech
省エネ技術
搭載

カップコンベヤ特長

樹脂ベルトカップ

●樹脂ベルトの採用により、投入口からの衝撃を軽減し、ソフトに運ぶ事ができます。
●製品を割れ、キズ等から守る事により、不良品の発生を抑える事が出来ます。
●エンドレスベルト構造の採用により、荷こぼれを防止致します。
●狭いスペースでも搬送物を高所に運べる為、お客様の省力化・省人化に貢献致します。

スチールカップ

●様々な製品を搬送する事が可能で、高温の搬送物にも対応可能です。
●金属性スクラップ搬送にも対応できます。
●狭いスペースでも搬送物を高所に運べる為、お客様の省力化・省人化に貢献致します。

搬送製品一覧

（写真は樹脂ベルトカップ）

食品

チョコレート、ガム、飴、ゼリー、冷凍コーン、カット野菜、マカロニ、野菜チップス

医薬品・飼料

錠剤、カプセル、家畜用飼料、ドッグフード、キャットフード

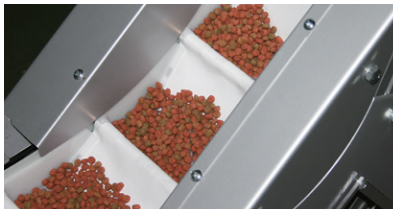

農産物

豆類、米、小麦、栗、梅、ピーナッツ、ゴマ、茶葉

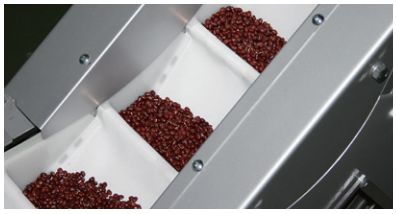

化学製品

樹脂キャップ、ペレット、石鹸、肥料、プラスチック・ゴム成型品、乾燥剤、活性炭

電子部品

ヒューズ、センサー類、スイッチ、端子、コネクター、ソケット

工業用品

ボルト、ナット、ワッシャー、バネ、砥石、鉄くず、プレス抜き端材

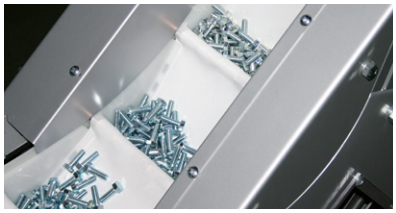

※粉物は、材質・大きさ等により搬送できない場合がございますのでご相談下さい。

樹脂ベルトカップ

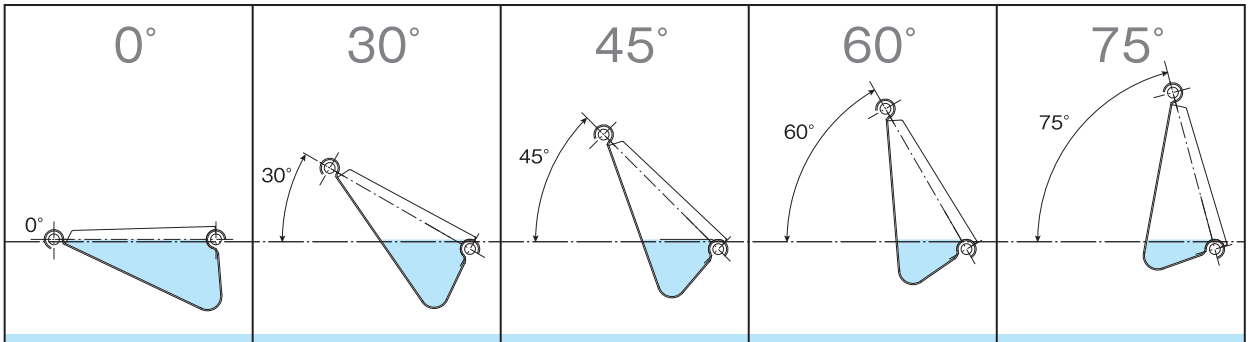

0°	30°	45°	60°	75°
844cc	548cc	412cc	306cc	214cc

カップ容量：上図は200W時の1カップ当たりの容量を示しています。
容量確認例：300W×傾斜60°の場合　306cc×300W÷200W=459cc

スチールカップ

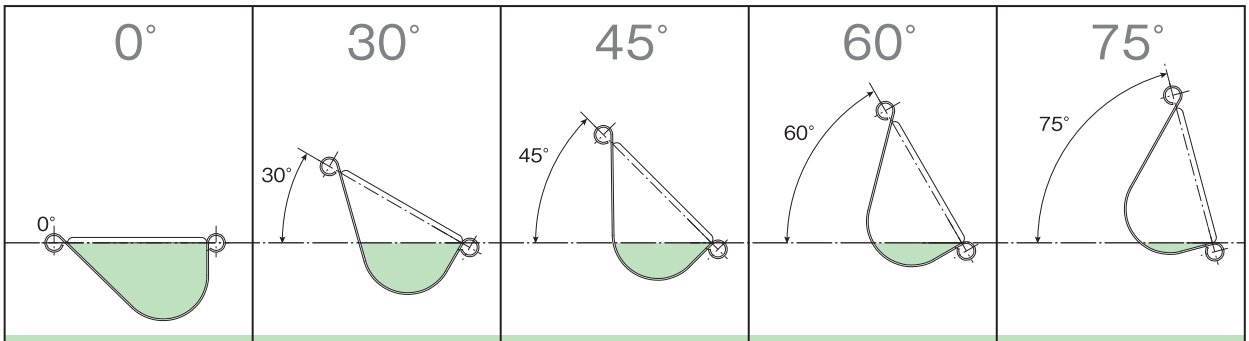

0°	30°	45°	60°	75°
1192cc	608cc	398cc	210cc	70cc

カップ容量：上図は200W時の1カップ当たりの容量を示しています。
容量確認例：300W×傾斜60°の場合　210cc×300W÷200W=315cc

搬送形状

（単位 mm）

Z型

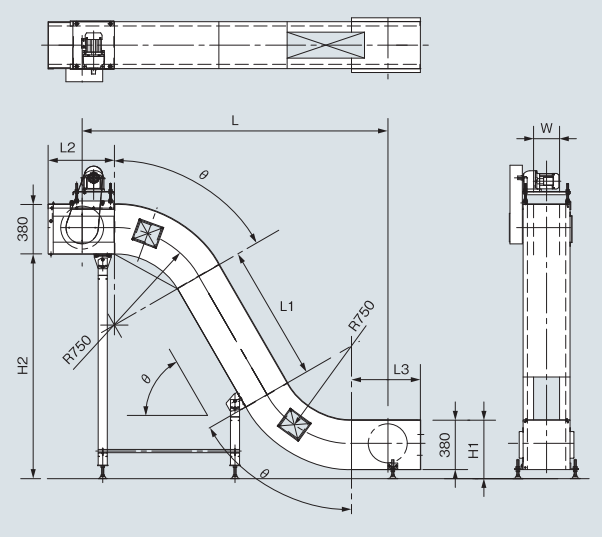

T型

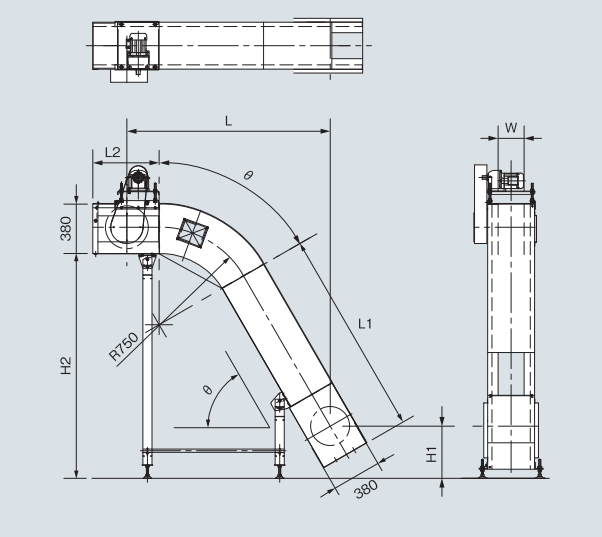

L型

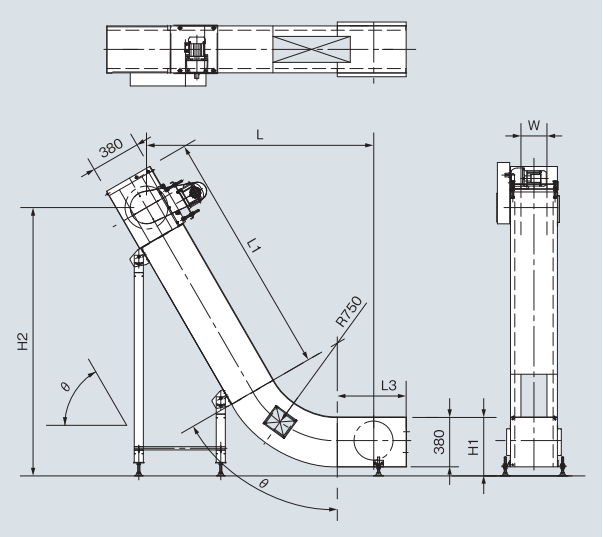

I型

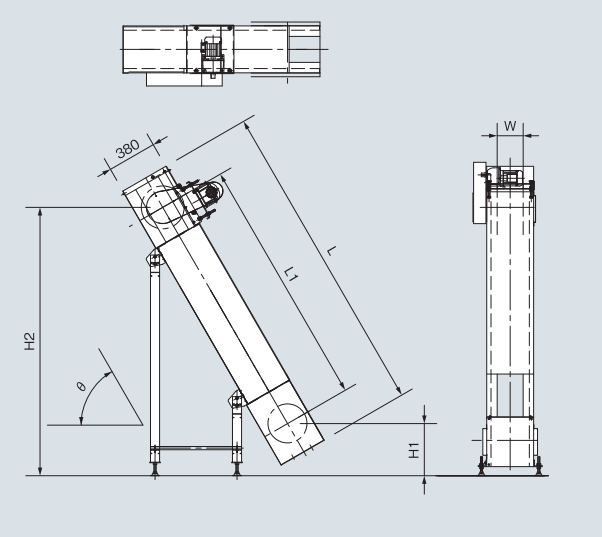

断面図

（単位 mm）

樹脂ベルトカップ

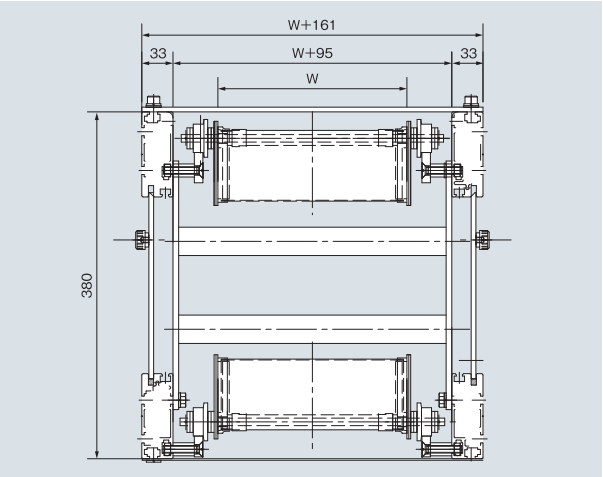

スチールカップ

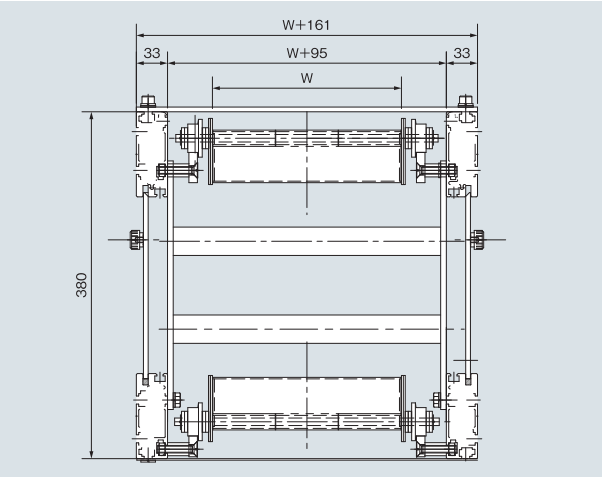

Type MCJ 10
樹脂ベルトカップ

SIZE 標準仕様

（単位 ㎜）

型　式		Type　MCJ10
搬送形状		Z型・T型・L型・I型
カップ	材質	樹脂ベルト
	サイド板	ポリプロピレン
	巾(W)	200・300・400
機　巾	中間部	W+161
	駆動部	W+161
	テール部	W+232
機　長（L）		1,000～10,000
機　高		280
受入高さ（H1）		310(最小)
排出口高さ（H2）		Max6,000
傾斜角度（θ）		0・30・45・60・75
カーブ芯R		500
搬送速度（m/min）		Max25
モータ（kW）		0,2・0,4・0,75
安全装置		トルクリミッター
チェーン部	ピッチ	100
	プレート	スチール(メッキ)
	ローラ	樹脂
固定クリップ		樹脂
フレーム		スチール
テール部		240　*6m以上は300

※傾斜角度については、表記以外も対応致します。

Type MCS10
スチールカップ

SIZE 標準仕様

（単位 ㎜）

型　式		Type　MCS10
搬送形状		Z型・T型・L型・I型
カップ	材質	スチール(メッキ)
	サイド板	スチール(メッキ)
	巾(W)	200・300・400
機　巾	中間部	W+161
	駆動部	W+161
	テール部	W+232
機　長（L）		1,000～10,000
機　高		280
受入高さ（H1）		310(最小)
排出口高さ（H2）		Max4,000
傾斜角度（θ）		0・30・45・60・75
カーブ芯R		500
搬送速度（m/min）		Max25
モータ（kW）		0,2・0,4・0,75・1,5
安全装置		トルクリミッター
チェーン部	ピッチ	100
	プレート	スチール(メッキ)
	ローラ	樹脂
フレーム		スチール
テール部		240　*6m以上は300

※傾斜角度については、表記以外も対応致します。

SELECT 型式表示

Type MCJ10	-	Z	-	200	-	3,000	-	1,800	-	60
型式 MCJ10:樹脂ベルトカップ MCS10:スチールカップ		形状 Z型 L型 T型 I型		カップ巾(㎜) 200 300 400		機長(㎜) 1,000 ~ 10,000		排出口高さ(㎜) Max8,000		傾斜角度(°) 0 ~ 75

Type MCJ 15
樹脂ベルトカップ

Type MCS15
スチールカップ

SIZE 標準仕様 (単位 ㎜)

型　式		Type　MCJ15
搬送形状		Z型・T型・L型・I型
カップ	材質	樹脂ベルト
	サイド板	ポリプロピレン
	巾(W)	200・300・400・500・600
機　巾	中間部	W+165
	駆動部	W+260
	テール部	W+230
機　長(L)		1,000～15,000
機　高		380
受入高さ(H1)		400(最小)
排出口高さ(H2)		Max8,000
傾斜角度(θ)		0・30・45・60・75
カーブ芯R		750
搬送速度(m/min)		Max25
モータ(kW)		0,2・0,4・0,75
安全装置		トルクリミッター
チェーン部	ピッチ	150
	プレート	スチール(メッキ)
	ローラ	樹脂
固定クリップ		樹脂
フレーム		スチール+アルミ
テール部		240　*6m以上は300

※傾斜角度については、表記以外も対応致します。

SIZE 標準仕様 (単位 ㎜)

型　式		Type　MCS15
搬送形状		Z型・T型・L型・I型
カップ	材質	スチール(メッキ)
	サイド板	スチール(メッキ)
	巾(W)	200・300・400・500・600
機　巾	中間部	W+165
	駆動部	W+260
	テール部	W+230
機　長(L)		1,000～15,000
機　高		380
受入高さ(H1)		400(最小)
排出口高さ(H2)		Max5,000
傾斜角度(θ)		0・30・45・60・75
カーブ芯R		750
搬送速度(m/min)		Max25
モータ(kW)		0,2・0,4・0,75・1,5
安全装置		トルクリミッター
チェーン部	ピッチ	150
	プレート	スチール(メッキ)
	ローラ	樹脂
フレーム		スチール+アルミ
テール部		240　*6m以上は300

※傾斜角度については、表記以外も対応致します。

SELECT 型式表示

Type MCJ15 - Z - 200 - 3,000 - 1,800 - 60

型式	形状	カップ巾(㎜)	機長(㎜)	排出口高さ(㎜)	傾斜角度(°)
MCJ15:樹脂ベルトカップ MCS15:スチールカップ	Z型 L型 T型 I型	200 300 400 500 600	1,000 ～ 15,000	Max8,000	0 ～ 75

カップコンベヤ【標準付属部品】

（単位 mm）

お客様がより安心・安全にご使用して頂く為、様々な対策を実施しています。

1 トルクリミッター

機器の保護と安全の為に、
トルクリミッターを標準で採用しています。

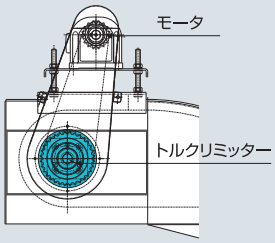

2 テンションカバー（スチール製）

テークアップ部をカバーする事で、
作業者の安全を守ります。

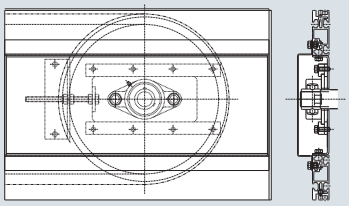

3 のぞき窓（透明樹脂製）

稼働中も、機器内部の状態が確認できます。

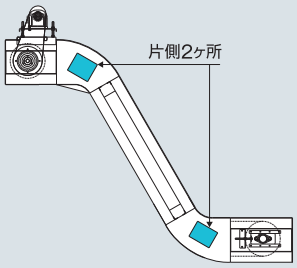

4 チェーンカバー（黄色）

安全な作業環境を保ち、カバーを取外す事なくチェーンの緩みや、トルクリミッターのスリップ状態が確認できます。

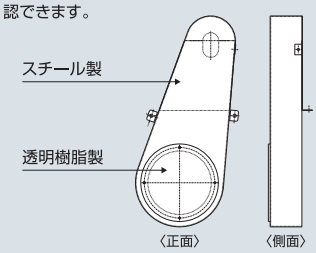

5 本体カバー（下面・側面）

清潔で安全な作業環境を保ちます。

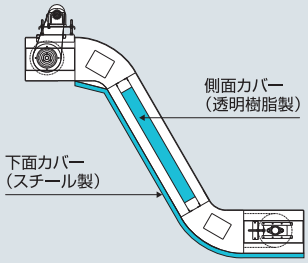

6 脚（固定脚 スチール製）

堅牢な構造で、機器を安定に保持します。

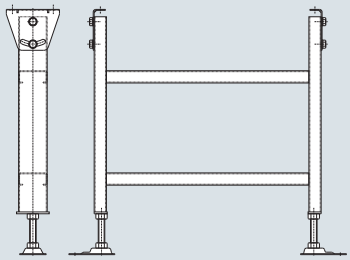

カップコンベヤ【オプション部品】

（単位 mm）

お客様のご使用条件に合わせまして、様々なオプションを用意しています。

1 上面カバー

異物の混入を防止します。以下の材質から選定下さい。
・スチール ・透明樹脂 ・ステンレス

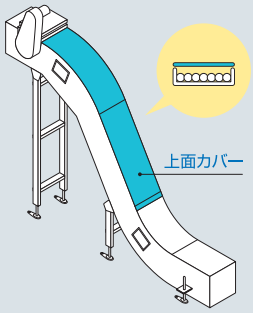

2 上面かさ上げカバー

カップからはみ出る様な搬送物の場合に。

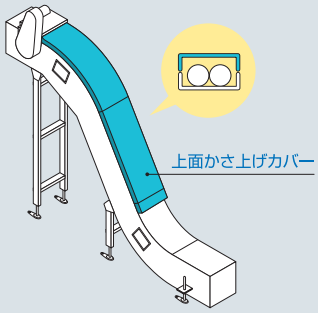

3 キャスター

機器の移動が容易に行えます。

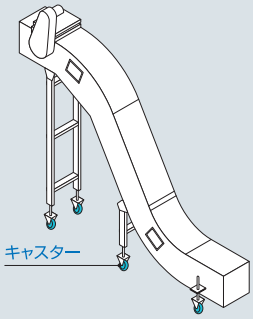

4 ホッパー

搬送物投入時の荷こぼれを防止します。
※搬送条件に最適な形状で、設計製作致します。

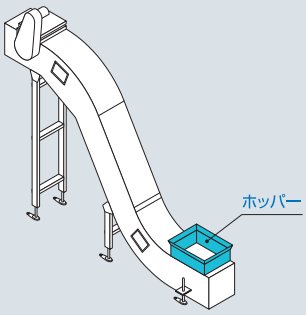

5 シュート

搬送物の排出を、荷こぼれ無く行います。
※搬送条件に最適な形状で、設計製作致します。

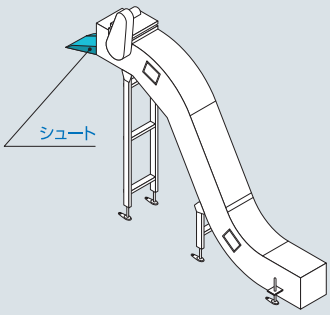

6 インバータ

搬送速度を自由に調整出来ます。
※写真と異なる場合があります。

7 スイッチ

ON/OFFの2点押しボタン式のスイッチです。
※写真と異なる場合があります。

カップコンベヤ見積依頼書

FAX 株式会社マキテック 宛

貴 社 名			
所属部署		ご 氏 名	
T E L		F A X	

搬送物条件	搬送物			
	形状・寸法			
	比　重	g/㎤　・不明		
	温　度	・常温　・高温　・低温　℃		
	粘着性	・無し　・有り(　)		
	危険物質	・無し　・有り(　)		
	その他特筆事項	・無し　・有り(　)		
	使用場所	・屋内　・屋外　／・常温　・高温　・低温　℃		
	搬送能力	個/時間　㎥/時間　kg/時間		
	操作方法	・標準(モータ端子箱)　・オプション(押しボタンスイッチ)		
	電　源	・3相 200V　・50HZ　・60HZ　・その他		
	投入側条件	・人　・コンベヤ　・ホッパーより定量　・その他		
	搬出側条件	・容器　・コンベヤ　・ホッパー　・その他		
	カバー	・標準(下面)　・オプション(・上面　・不要　・その他)		
	カバー材質	・標準(スチール)　・オプション(・ステンレス　・樹脂)		
	運転条件	・連続　・タクト	運転時間	/日
	搬送形状 右表 Z型・L型・T型・I型の4機種より選定頂きまして、空欄にご記入願います。	〈Z型〉 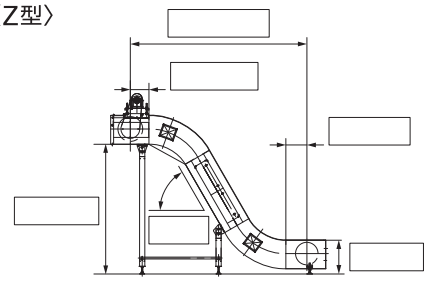	〈L型〉 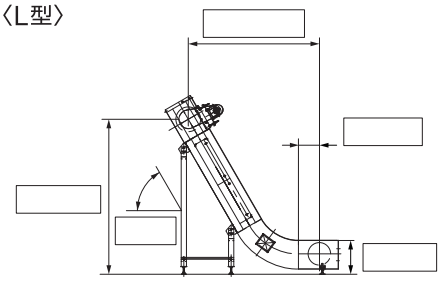	
		〈T型〉 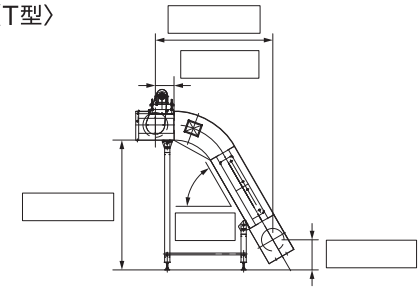	〈I型〉 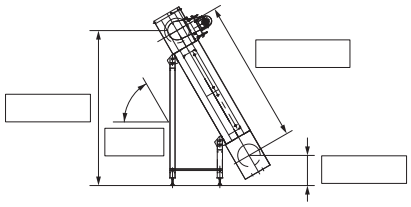	
	本体塗装色	標準色：シルバーメタリック　・指定色(日塗工・　)		
	チェーンカバー塗装色	日塗工：C22-80X		
コンベヤ仕様	型　式	樹脂ベルトカップ：TYPE MCJ10・MCJ15	スチールカップ：TYPE MCS10・MCS15	
	カップ幅	・200　・300　・400　・500　・600　※TYPE10は200～400		
	チェーンプレート	・スチール		
	チェーンローラ	・樹脂　・標準(スチール)　・15タイプ(アルミ+スチール)　・オプション(ステンレス)		
	本体フレーム	・標準(アルミ+スチール)　・オプション(ステンレス)		
見積条件	納　期	年　月　日頃		
	納入場所	都道府県名(　)都市名(　)　・車上渡し　・据付含む		
	その他			

SMD-DC チェーン駆動ローラコンベヤ

アルミフレーム　チェーン伝達　中量機種　スーパーミニDRYシリーズ

ステンレス製小径ローラを使用したドライブ型ローラコンベヤです。
#25ダブルチェーンでスプロケットを千鳥型に配列した当社独自のドライブ機構により、
確実なワーク搬送をいたします。

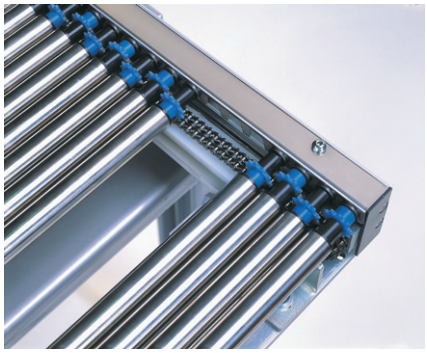

（単位 mm）

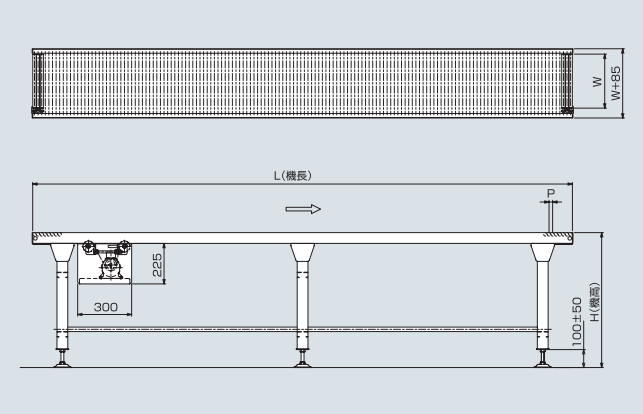

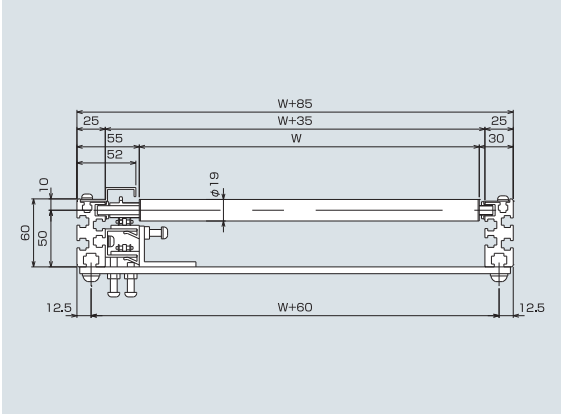

■ 仕様

（単位 mm）

型式		SMD-DC
駆動方式		チェーン駆動（#25ダブルチェーン）
ローラ寸法（外径×肉厚×軸径）		19×1×8　SUS304
ローラ幅（W）		200～500　50とび
ローラピッチ（P）		20　40
フレーム寸法		60×25　アルミ押し出し材
スプロケット（ローラ部）		#25×10丁S
機長（L）		1,000～5,000
機幅		ローラ幅+85
機高（H）		min240（90W）　min340（0.2kw）
搬送能力（kg/m）		max24
搬送速度 V（m/min）	定速	5～25（範囲内の一定速）
	変速	5～25
モーター出力		90w〔単相100V　単相200V　三相200V〕 0.2kw〔三相200V〕

※速度15m/min以上、機長2,500L以上は一部部品が異なります。

※三相200Vの場合はインバータ変速となります。
※搬送能力は使用条件により異なります。
※ガイド、特殊脚、特殊タイプも製作いたします。
※樹脂製ローラ（φ20）も製作いたします。

SMD-C チェーン駆動アキュームローラコンベヤ

アルミフレーム　アキューム機能　中量機種　スーパーミニDRYシリーズ

ローラ面にφ18樹脂製ミニローラを使用し、最小ローラ間隔20mmを可能にしたチェーンアキュームコンベヤです。組立・仕分・検査ライン・ストックヤード等の多機能なレイアウトを可能にしています。

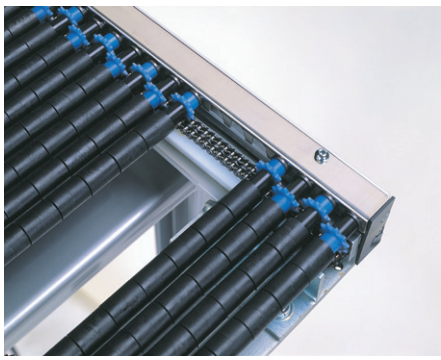

（単位 mm）

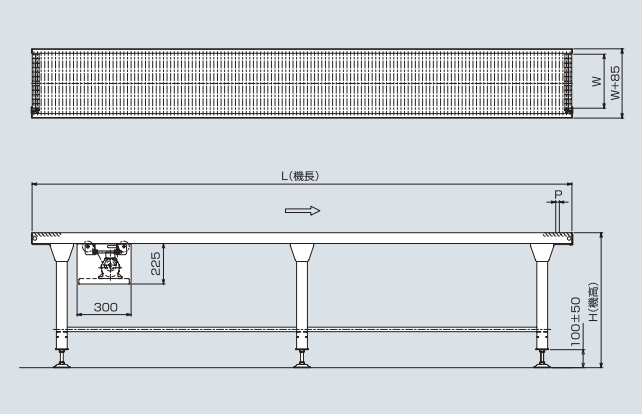

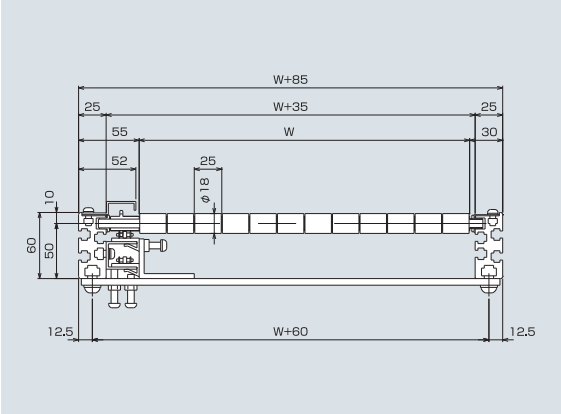

■ 仕様

（単位 mm）

型式		SMD-C
駆動方式		チェーン駆動（#25ダブルチェーン）
ローラ寸法（外径×幅×軸径）		18×25×8　樹脂ローラ（黒）（白）
ローラ幅（W）		200～500　50とび
ローラピッチ（P）		20　40
フレーム寸法		60×25　アルミ押し出し材
スプロケット（ローラ部）		#25×10丁S
機長（L）		1,000～5,000
機幅		ローラ幅+85
機高（H）		min240（90W）　min340（0.2kw）
搬送能力（kg/m）		max20
搬送速度 V（m/min）	定速	5～25（範囲内の一定速）
	変速	5～25
モーター出力		90W〔単相100V　単相200V　三相200V〕 0.2kW〔三相200V〕

※速度15m/min以上、機長2,500L以上は一部部品が異なります。

※三相200Vの場合はインバータ変速となります。
※搬送能力は使用条件により異なります。
※ガイド、特殊脚、特殊タイプも製作いたします。

ストッパー（オプション）

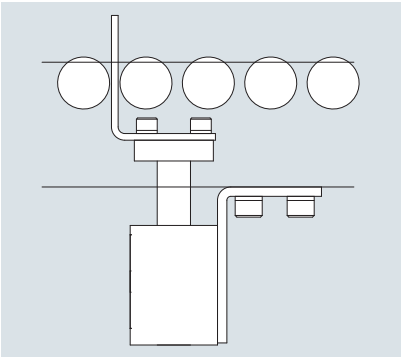

SMD-S 小径ローラコンベヤ

アルミフレーム　アキューム機能　軽量機種　スーパーミニDRYシリーズ

ローラ径φ10の極小樹脂ローラにて更なる小物軽量品の搬送を実現。ベルト駆動方式により静粛性にも優れ、ローラピッチも12mmと細かく、アキューム時のラインプレッシャーも小さいため、搬送物底面への負担が掛かりにくいコンベヤです。

（単位 ㎜）

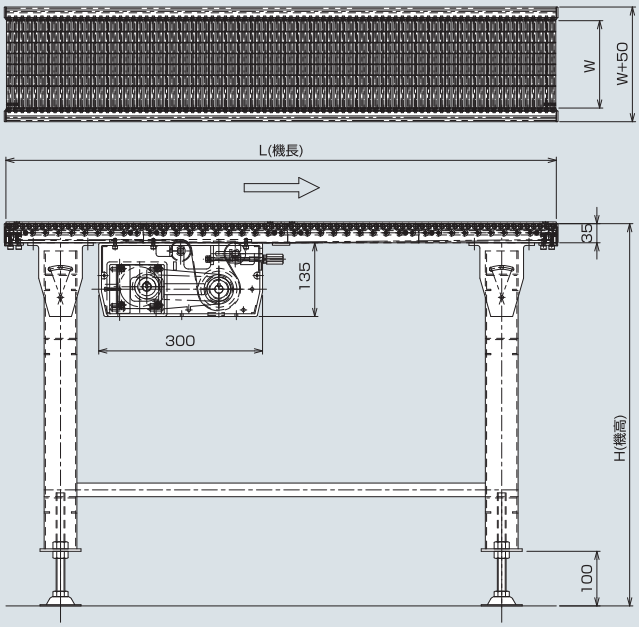

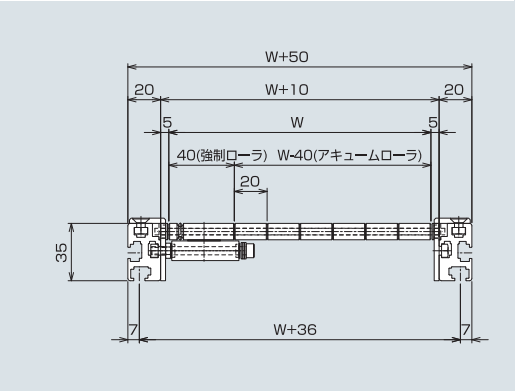

■ 仕様

（単位 ㎜）

型式	SMD-S
駆動方式	平ベルト駆動
ローラ寸法（外径×幅×軸径）	10×20×4 樹脂ローラ（黒）（白）
ローラ幅（W）	140〈アキューム100〉～200〈アキューム160〉 20とび
ローラピッチ（P）	12
フレーム寸法	35×20 アルミ押し出し材
使用ベルト	平ベルト 20幅
機長（L）	650～1000
機幅	ローラ幅+50
機高（H）	min250
搬送能力（kg/台）	5
搬送速度V（m/min）	5～25
モーター出力	90W［単相100V 単相200V 三相200V］

※変速仕様の場合はご相談下さい。

SMD-CH チェーン駆動アキュームローラコンベヤ

アルミフレーム　アキューム機能　中量機種　スーパーミニDRYシリーズ

ローラ径をφ25ローラにボリュームアップし、搬送領域を個々のローラにて
アキュームするため、ローラと軸の摩擦抵抗が少なく、搬送物に優しい
アキュームローラコンベヤです。

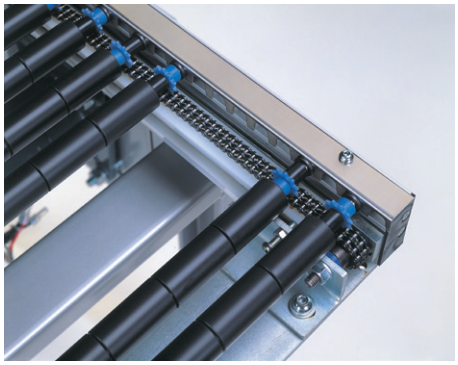

（単位 ㎜）

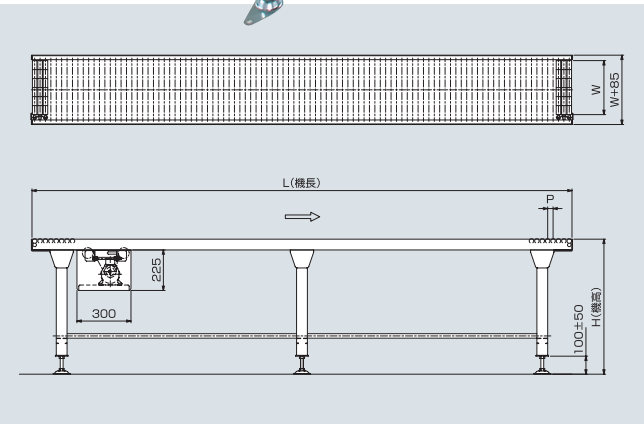

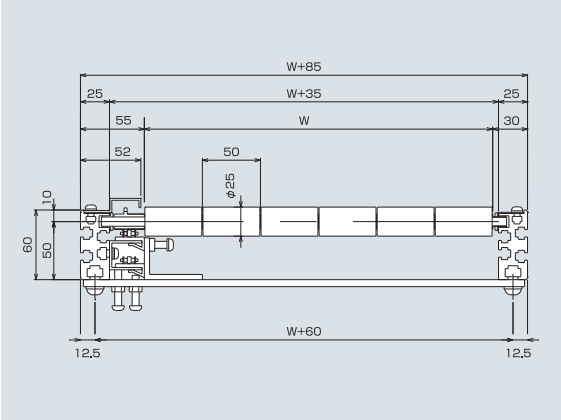

■ 仕様

（単位 ㎜）

型式		SMD-CH
駆動方式		チェーン駆動（#25ダブルチェーン）
ローラ寸法（外径×幅×軸径）		25×50×10 樹脂ローラ（黒）（白）
ローラ幅（W）		200～500 50とび
ローラピッチ（P）		30 60
フレーム寸法		60×25 アルミ押し出し材
スプロケット（ローラ部）		#25×10丁S
機長（L）		1,000～5,000
機幅		ローラ幅+85
機高（H）		min240（90W） min340（0.2kw）
搬送能力（kg/m）		max24
搬送速度 V（m/min）	定速	5～25（範囲内の一定速）
	変速	5～25
モーター出力		90w〔単相100V 単相200V 三相200V〕 0.2kw〔三相200V〕

※三相200Vの場合はインバータ変速となります。※搬送能力は使用条件により異なります。※ガイド、特殊脚、特殊タイプも製作いたします。
※速度15m/min以上、機長2,500L以上は一部部品が異なります。

ストッパー（オプション）

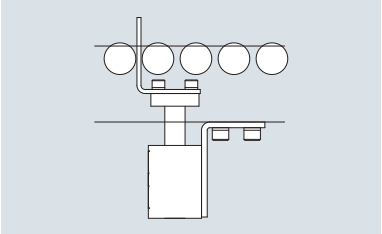

プッシャー（オプション）

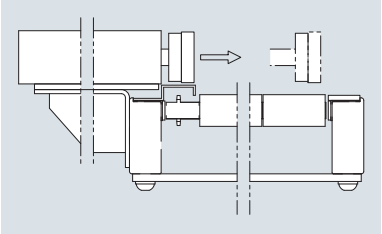

SMD-B 平ベルト駆動アキュームローラコンベヤ

アルミフレーム　アキューム機能　中量機種　スーパーミニDRYシリーズ

ローラ外径φ18の樹脂ローラが極小軽量品のアキューム搬送を可能にし、40mm程度の小物もスムーズに搬送します。ベルト駆動により静粛性も抜群で、アキューム時のラインプレッシャーも小さく、樹脂ローラが搬送物の底面を傷つけないワークに優しいコンベヤです。

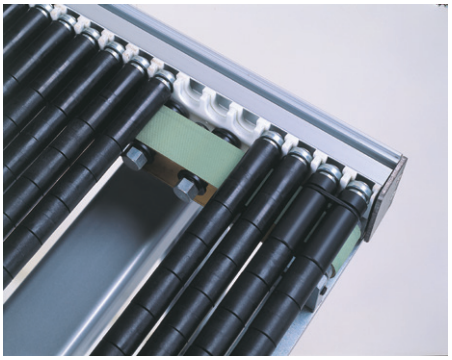

（単位 mm）

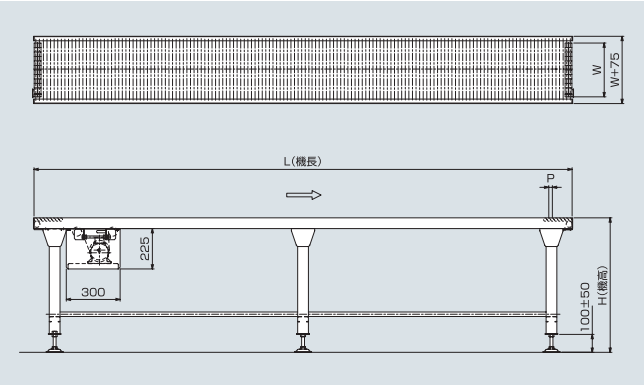

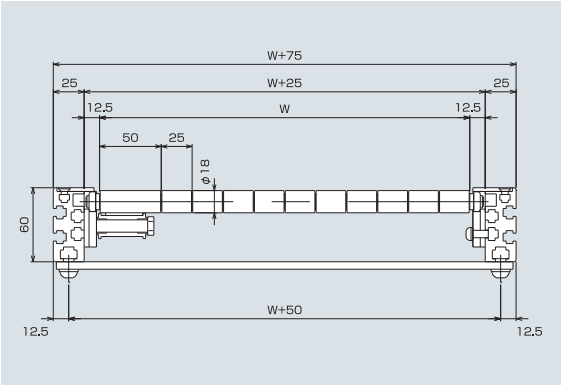

■ 仕様

（単位 mm）

型式		SMD-B
駆動方式		平ベルト駆動
ローラ寸法（外径×幅×軸径）		18×25×8　樹脂ローラ（黒）（白）
ローラ幅（W）		200～500　50とび
ローラピッチ（P）		20　40
フレーム寸法		60×25　アルミ押し出し材
使用ベルト		平ベルト　30幅
機長（L）		1,000～4,000
機幅		ローラ幅+75
機高（H）		min240（90W）　min340（0.2kw）
搬送能力（kg/m）		max12
搬送速度 V（m/min）	定速	5～25（範囲内の一定速）
	変速	5～25
モーター出力		90W〔単相100V　単相200V　三相200V〕 0.2kw〔三相200V〕

※三相200Vの場合はインバータ変速となります。
※搬送能力は使用条件により異なります。
※ガイド、特殊脚、特殊タイプも製作いたします。

ストッパー（オプション）

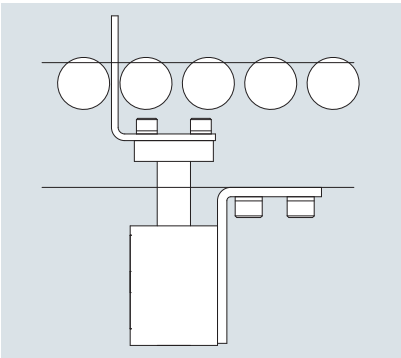

SMD-CC チェーン駆動コーナーコンベヤ

アルミフレーム　チェーン伝達　中量機種　スーパーミニDRYシリーズ

ステンレス製小径ローラを使用した
ドライブ型ローラコンベヤです。
#25ダブルチェーンでスプロケットを
千鳥型に配列した当社独自のドライブ機構により、
確実なワーク搬送をいたします。

（単位 ㎜）

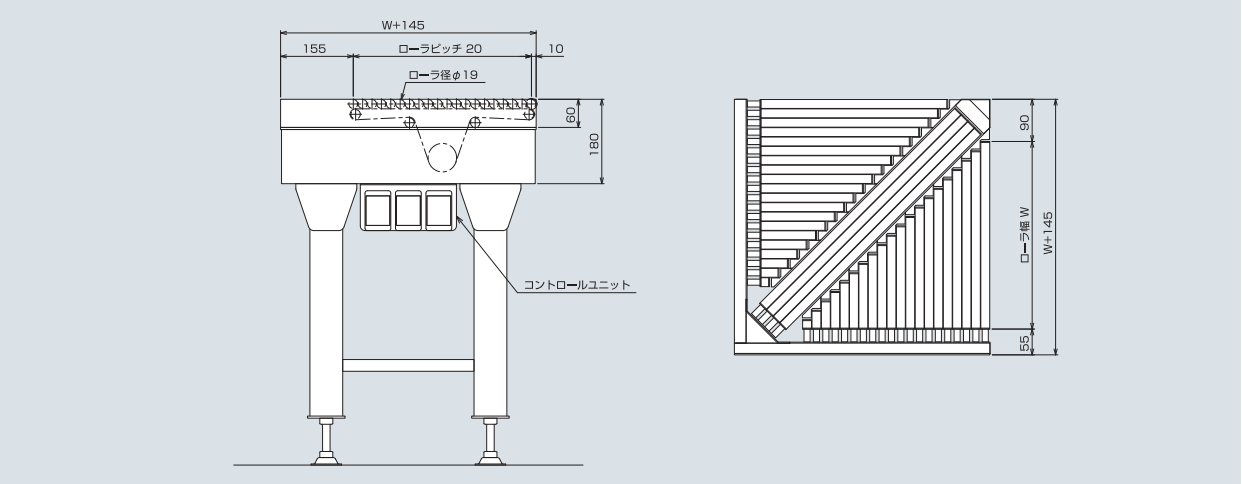

■ 仕様

（単位 ㎜）

型式	SMD-CC
駆動方式	チェーン駆動（#25ダブルチェーン）
ローラ寸法（外径×肉厚×軸径）	19×1×8 SUS304
ローラ幅（W）	300、400
ローラピッチ（P）	20
フレーム寸法	60×25 アルミ押し出し材
スプロケット（ローラ部）	#25×10丁S
機長（L）	□ 445　545
機幅	ローラ幅＋145
機高（H）	450
搬送能力（kg/台）	max20
搬送速度 V（m/min）　変速	5～25
モーター出力	40w〔単相100V 単相200V 三相200V〕

※三相200Vの場合はインバータ変速となります。
※搬送能力は使用条件により異なります。
※ガイド、特殊脚、特殊タイプも製作いたします。

カーブコンベヤ ベルト有効幅選定表

例）搬送物の幅(W)300mm,長さ(L)600mmの場合、
C2-Sにおけるベルト有効巾は500BWになります。

※CA-2につきましては搬送条件が特殊の為、問い合わせ下さい。

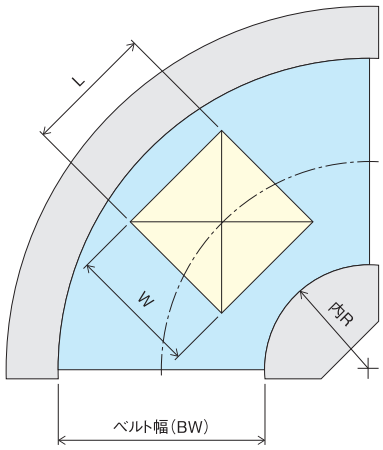

CF-2(内R400)

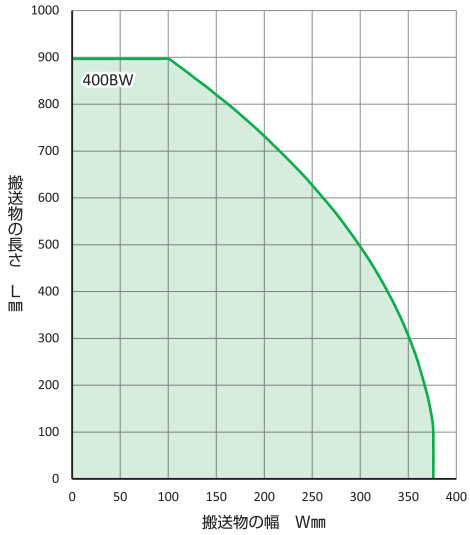

C2-S . CE-1 . CM-2(内R200)

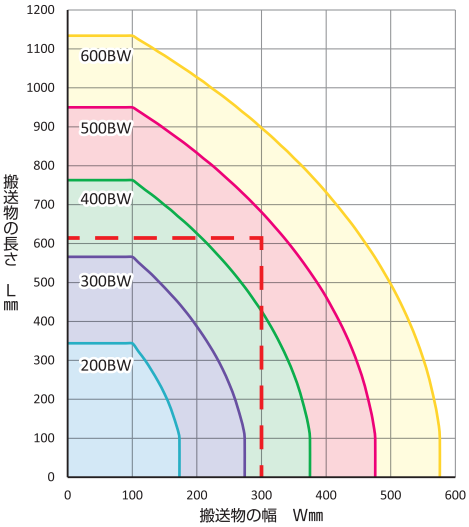

CF-2(内R600)

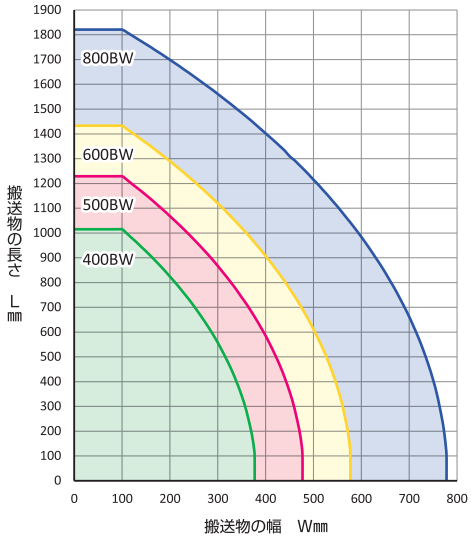

C2-M(内R250)

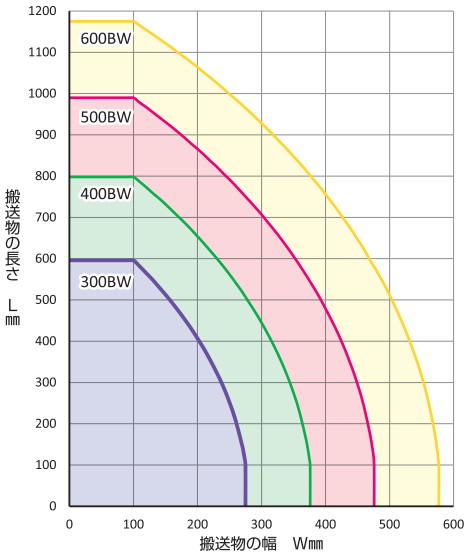

CF-2(内R900)

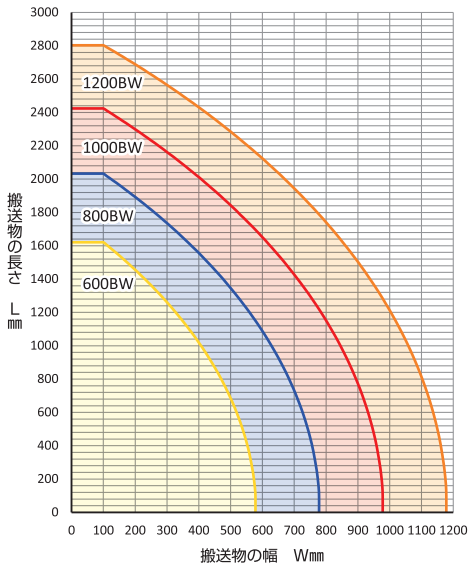

C2-S カーブベルトコンベヤ

スチール製　軽量機種

省スペースの方向転換です。
テーパ状のテールローラは、オプションにて
乗り移りローラを取付けることで
一層安定した走行ができます。

標準ベルト(拡大写真)

変速モデルにブラシレスDCモータと
コントロールユニットを標準装備

最高回転速度4000r/min、
速度比1:37.5(80~3000r/min)
速度設定が可能となりました。
モータ回転数が
モニター表示されます。

SELECT 型式表示

C2 - S - 300 - 90 - B3 - C120 - R/L

- C2: C:カーブ/タイプ名 2:ヘッドドライブ
- S: Sタイプ
- 300: ベルト幅(mm)
- 90: 角度
- B3: 定速/ T 変速/ B 数字/速度記号
- C120: A(AC100V単相) B(AC200V単相) C(AC200V三相) 数字/モータ出力(90W·120W)
- R/L: 進行方向

SIZE 標準仕様

C2-S 標準仕様

(単位 mm)

ベルト幅	200	300	400	500	600
機　幅	520	620	720	820	920

角　度 90度
機　高 500~1,100(脚含む)
モータ出力 定速 90W 変速 120W
搬送能力 10kg/台(水平分散荷重時)
電　源 AC100V(単相) AC200V(単相) AC200V(三相)
ベルト(標準) ポリウレタンベルト(2プライ)(色:グリーン、食品規格適合、帯電防止処理)

●袋物の搬送は上記搬送能力の40%以下でご使用下さい。

標準設定モータ出力表

(mm)

角度 \ ベルト幅	200~600
90°	定速90W　変速120W

DATA

C2-S ベルト速度表

速度記号	定速(m/min) 50/60(Hz)	速度記号	変速(m/min) 50·60(Hz)
T1	1.6/1.9	B1	0.05~2.1
T2	1.8/2.2		
T3	2.3/2.8	B2	0.11~4.2
T4	3.1/3.7		
T5	3.8/4.5		
T6	4.7/5.6	B3	0.22~8.4
T7	5.6/6.7		
T8	7.8/9.4		
T9	9.3/11.2	B4	0.4~14.0
T10	11.3/13.5		
T11	15.6/18.7	B5	0.56~21.0
T12	18.8/22.5		
T13	22.5/27.0	B6	0.74~27.9

■定速のベルト速度は、モータ回転数1500/1800rpm(50/60Hz)、ドライブプーリ径はベルト幅によって変わります。駆動効率95%で計算しております。
■変速のベルト速度は、モータ回転数80rpm~3000rpm(50·60Hz)、ドライブプーリ径はベルト幅によって変わります。駆動効率95%で計算しております。
■正確な速度が必要な場合は、変速をお薦めします。

DRAWING

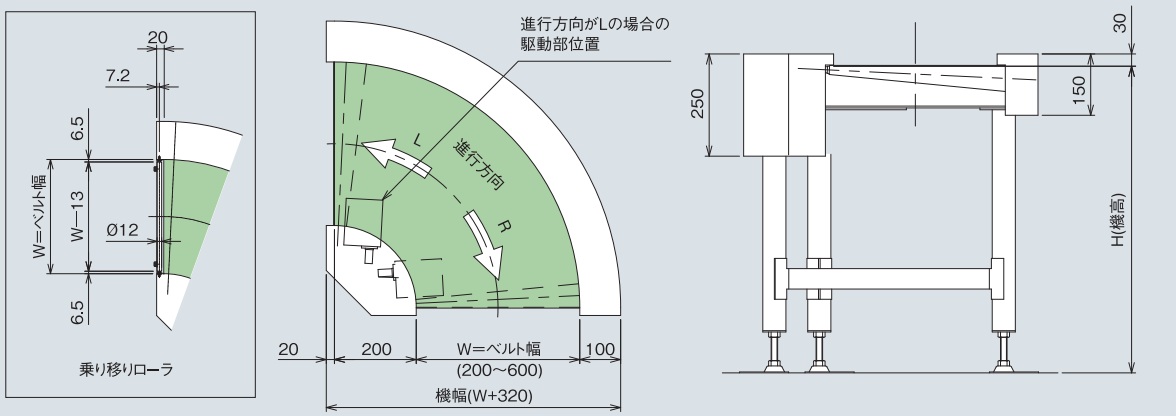

(単位 mm)

C2-M カーブベルトコンベヤ

スチール製　軽量機種

モータ容量は速度に応じて
200W、400Wの設定となります。
様々な搬送物をスムーズに
しかも正確に方向転換する
ベルトカーブコンベヤです。

SELECT 型式表示

C2 - M - 300 - 90 - T3 - C200 - R/L

- C2：C:カーブ/タイプ名 2:ヘッドドライブ
- M：Mタイプ
- 300：ベルト幅(mm)
- 90：角度
- T3：定速/ T　変速/ F　数字/速度記号
- C200：A(AC100V単相) B(AC200V単相) C(AC200V三相)　数字/モータ出力(200W·400W)
- R/L：進行方向

■定速は三相200V(モータ端子渡し)のみとなります。

SIZE 標準仕様

C2-M 標準仕様

(単位 mm)

ベルト幅	300	400	500	600
機　幅	715	815	915	1015

角　度 | 90度

機　高 | 600～1,100 脚はオプションになります。

ベルト速度 | 定速　変速

搬送能力 | 40kg/台(水平分散荷重時)

モータ出力 | 200W、400W

電　源 | 定速 AC200V(三相) 変速 AC100V(単相) AC200V(単相)

ベルト(標準) | ポリウレタンベルト(2プライ)(色:グリーン、食品規格適合、帯電防止処理)

●袋物の搬送は上記搬送能力の40%以下でご使用下さい。

標準設定モータ出力表

(mm)

角度＼ベルト幅	300～600
90°	200W、400W

DATA

C2-M ベルト速度表

速度記号	定速(m/min) 50/60(Hz)	速度記号	変速(m/min) 50·60(Hz)	モータ容量
T1	5/6	F1	2～6	0.2kw
T2	8/9.6	F2	3.2～9.6	0.2kw
T3	10/12	F3	4～12	0.2kw
T4	15/18	F4	6～18	0.4kw
T5	20/24	F5	8～24	0.4kw

変速はインバータ方式です。

※入力電源が、単相·三相にかかわらずモータは全て三相200V用です。
※インバータにつきましては写真と異なる場合があります。

標準ベルト(拡大写真)

DRAWING

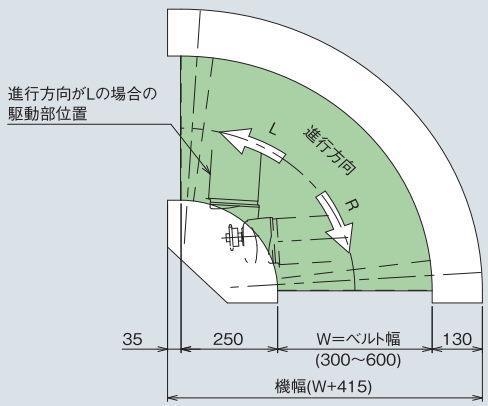

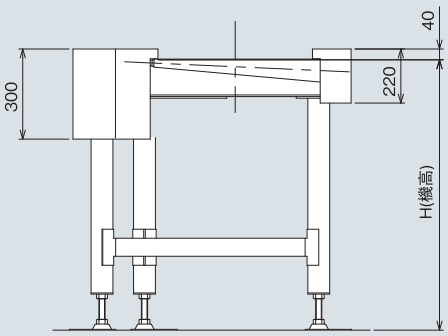

(単位 mm)

CE-1 ミニカーブコンベヤ

スチール製　軽量機種

正逆運転可能なミニカーブコンベヤ。
ベルト交換にも工具は不要な構造です。
小径ローラ(φ21)の採用により、
小物搬送に適しております。

SELECT 型式表示

CE - 1 - 300 - 90 - F - B90 - R/L

CE	1	300	90	F	B90	R/L
CE:カーブタイプ名	1:センタードライブ	ベルト幅(mm)	角度	変速/F	A(AC100V単相) B(AC200V単相) C(AC200V三相) 数字/モータ出力(90W)	進行方向

SIZE 標準仕様

(単位 mm)

ベルト幅 Bw	200	300	400	500
機　幅 D	493	593	693	793
中央半径 Rm	300	350	400	450

角　度 | 90度

機　高 | 600～999(脚含む)
H7 :600～799
H9 :800～999から選定してください。
※機高600mm以下(300-599)と
1,000mm以上(1,000～1,400)は、
オプションとなります。(一体型脚)
製作最少機高:300mm / 製作最大機高:1,400mm

ベルト速度 | 5～30m/min(インバータ変速)
※速度は中央速度となります。

搬送能力 | 10kg/台(水平分散荷重時)

モータ出力 | 90W

電　源 | AC100V(単相)・AC200V(単相)
AC200V(三相)

ベルト(標準) | ポリウレタンベルト(1プライ)
(色:グリーン、食品規格適合)

塗装色 | シルバーメタリック

●ご注文の際には、ベルト回転方向(L・R)をご指定ください。
●袋物の搬送は、上記搬送能力の40%以下でご使用ください。
●正逆運転はインバータのパラメータの設定により正逆が可能となります。

DRAWING

(単位 mm)

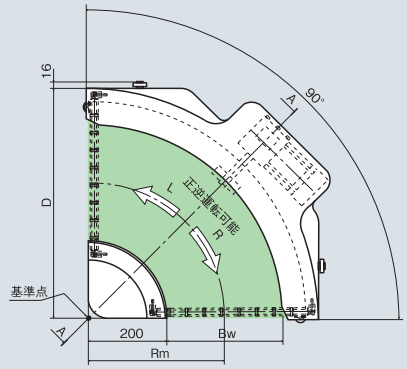

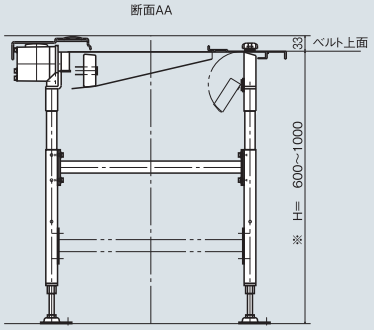

BELT

標準ベルト(拡大写真)

CM-2 ミニカーブコンベヤ

スチール製　軽～中量機種

MAX50m/minの高速対応モデル。
中～軽量物に幅広く対応できます。
カーブ角度は、45度・90度・180度と
ワイドなバリエーション。
渡りローラを標準装備していますので、
小さな搬送物も
スムーズに乗り移りできます。

SELECT 型式表示

CM - 2 - 400 - 180 - F - B100 - R/L

- CM：CMカーブタイプ名
- 2：ヘッドドライブ
- 400：ベルト幅(mm)
- 180：角度
- F：変速/F
- B100：A(AC100V単相) B(AC200V単相) C(AC200V三相) 数字/モータ出力(100W)
- R/L：進行方向

SIZE 標準仕様

(単位 mm)

ベルト幅 Bw	200	300	400	500
機　幅 D	475	575	675	775
中央半径 Rm	300	350	400	450

角　度 | 45度、90度、180度

機　高 | 500～1,100±30

ベルト速度 | MAX50m/min(インバータ変速)
※速度は中央速度となります。

搬送能力 | 15kg/台(水平分散荷重時)

モータ出力 | 100W、200W(速度によって異なります。)

電　源 | AC100V(単相)・AC200V(単相)
AC200V(三相)

ベルト(標準) | ポリウレタンベルト(1プライ)
(色:グリーン、食品規格適合)

塗装色 | シルバーメタリック

駆動部 | ヘッド側となります。

●ご注文の際には、ベルト回転方向(L・R)をご指定ください。
●袋物の搬送は、上記搬送能力の40%以下でご使用ください。

DRAWING

(単位 mm)

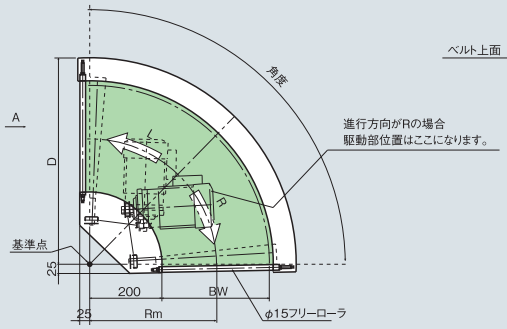

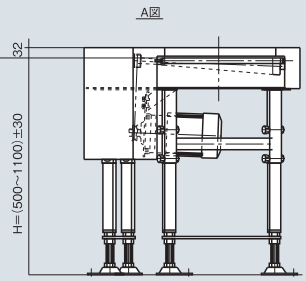

●45°モータ外側駆動となります。
●90°、180°の500Wはモータ外側駆動となります。

BELT

標準ベルト(拡大写真)

CA-2 カーブコンベヤ

スチール製　軽量機種

従来のテーパーローラを使用せず、
先端にシャープエッジを採用した
小物搬送に最適のコンベヤです。
φ18ローラエッジです。
※搬送物を確認していただき
お問合せください。

SELECT 型式表示

CA - 2 - 800 - 90 - F - C750 - R/L

CA:カーブタイプ名　2:ヘッドドライブ　ベルト幅(mm)　角度　定速/T 変速/F　A(AC100V単相) B(AC200V単相) C(AC200V三相)　数字/モータ出力(200W・400W・750W)　進行方向

■定速は三相200V(モータ端子渡し)のみとなります。

SIZE 標準仕様

(単位 mm)

ベルト幅 Bw	300	400	500	600	800	1,000	1,200	1,400
機　幅 D	639	785	963	1,076	1,383	1,739	1,981	1,981
中央半径 Rm	300	400	530	600	800	1,050	1,200	1,100

角　度 | 90度、180度

機　高 | 500～1,100±30㎜

ベルト速度 | 定速:MAX45m/min
変速:10～30m/min
表記の速度は外周速度です。

搬送能力 | 300～600幅:10kg/台
800～1400幅:20kg/台 (水平分散荷重時)

モータ出力 | 300～600幅:200～750W
800～1400幅:750W

電　源 | AC100V(単相)・AC200V(単相)
AC200V(三相)

ベルト(標準) | ポリウレタンベルト(1プライ)
(色:グリーン・ホワイト、食品規格適合)

塗装色 | シルバーメタリック

駆動部 | ヘッド側となります。

●ご注文の際にはベルト回転方向(L・R)をご指定ください。　●変速はインバータとなります。
●袋物の搬送は、上記搬送能力の40%以下でご使用ください。
★ステンレス仕様も製作できますので、お問い合せください。

DRAWING

(単位 mm)

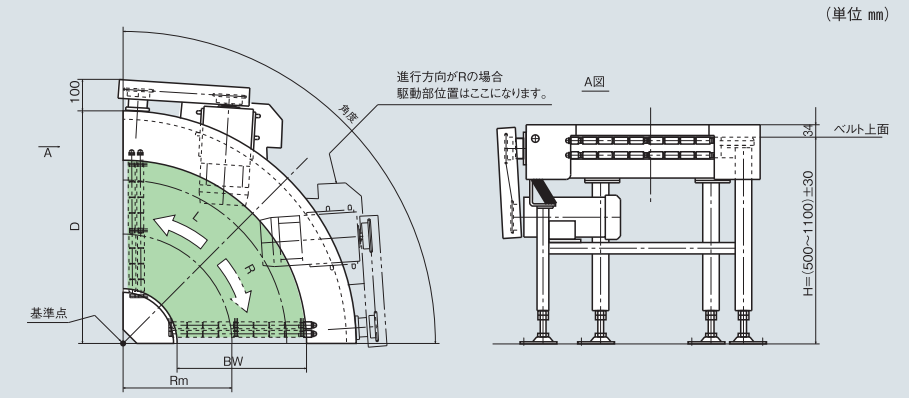

BELT

標準ベルト(拡大写真)

CF-2 カーブコンベヤ

スチール製　中量機種

様々な搬送物を静かにスムーズに、
しかも正確に方向転換する
ベルトカーブコンベヤです。

SELECT 型式表示

CF - 2 - 400 - 90 - T - 400 - R/L

- CF：CF:カーブタイプ名
- 2：2:ヘッドドライブ
- 400：ベルト幅(mm)
- 90：角度
- T：定速/T 変速/F F:インバータ変速
- 400：内R(mm)
- R/L：進行方向

■定速の場合は、モータ端子渡しになります。

SIZE 標準仕様

（単位 mm）

サイズ	400-90	400-45	400-90	400-180	500-45	500-90	500-180	600-45	600-90	600-180	800-45	800-90	800-180	600-45	600-90	600-180	800-45	800-90	800-180	1000-45	1000-90	1000-180	1200-45	1200-90	1200-180
カーブ角度α(度)	90	45	90	180	45	90	180	45	90	180	45	90	180	45	90	180	45	90	180	45	90	180	45	90	180
内側半径(Ri)	400	600			600			600			600			900			900			900			900		
中央半径(Rm)	600	800			850			900			1000			1200			1300			1400			1500		
ベルト有効幅(N)	400	400			500			600			800			600			800			1000			1200		
最大積載量	245N/台	343N/台			392N/台			441N/台			539N/台			588N/台			686N/台			784N/台			882N/台		

機　　高 | 500～1,100H±30mm

電　　源 | 定速 AC200V(三相)
変速 AC100V(単相)
AC200V(単相)
AC200V(三相)

使用環境 | 0℃～+40℃の屋内とし、直射日光、粉塵、水、液体は避ける

ベルト速度 | 10/12　15/18　20/24　30/36m/min

ベルト(標準) | ポリウレタンベルト(2プライ)
(色:グリーン・ホワイト、食品規格適合)

★標準仕様以外のものも製作いたしておりますのでご相談ください。

DRAWING

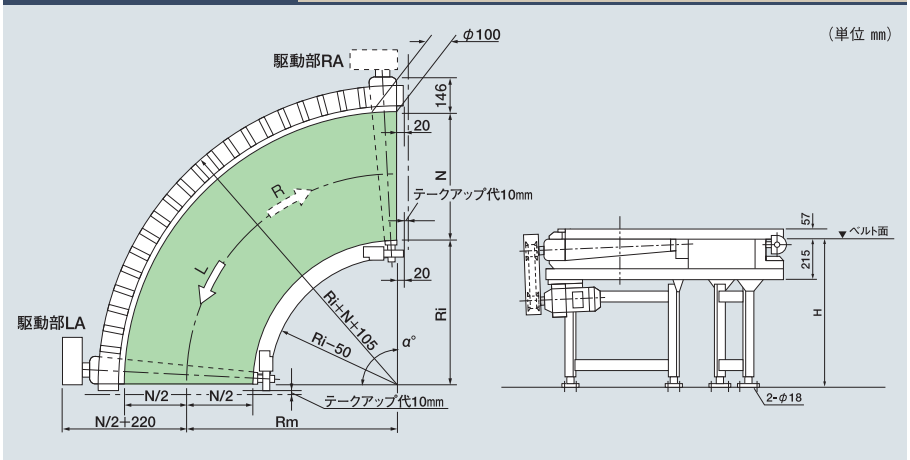

※注意
・コンベヤの駆動プーリは原則的にヘッド側となります。
・走行方向(R)の場合は駆動部を(RA)側にする必要があります。
・ベルトテークアップはヘッド部とテール部で行い、それぞれの10mmのテークアップ代が必要です。

コンベヤを設置される時は、この点をご注意ください。

ST セパレートテーブル

スチール製　駆動ターンテーブル　軽量機種

ベルトコンベヤ末端の
ストックヤードや方向転換。
また、アッセンブリー後の
ターンコンベヤ等、効率的な
ラインレイアウトにご使用ください。

SELECT 型式表示

ST	60	D	R	F1	A40
ST:タイプ名	直径(cm)	テーブル材質 D:デコラ(グリーン) P:樹脂プレート	回転方向 R:時計方向 L:反時計方向	回転数 (RPMインバータ変速)	A(AC100V単相) B(AC200V単相) C(AC200V三相)

SIZE 標準仕様

(単位 mm)

テーブル直径(φ)	600・800・1000
テーブル表面材	D:デコラ(色:グリーン)　P:樹脂プレート(色:白)
機　高	650H～1,000H ±50
回転数 (r/min)	F1:0.38～1.14　F3:1.58～4.75
	F2:0.76～2.28　F4:3.16～9.5
搬送能力	F1、F2の時20kg/台　F3、F4の時10kg/台
モータ出力	40W
電　源	AC100V(単相)、AC200V(単相)
	AC200V(三相)
オプション	外周固定ガイド

※新ブラシレス変速モータは対応していません。
※インバータにつきましては写真と異なる場合があります。

DRAWING

(単位 mm)

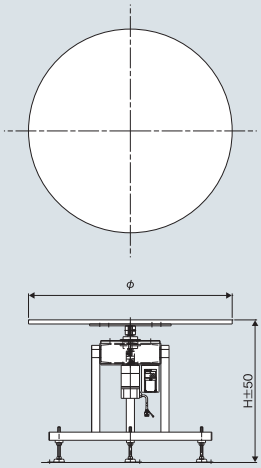

使　用　例

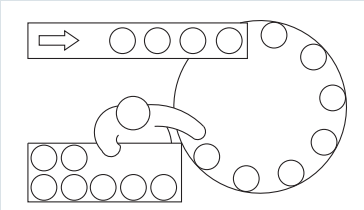
ベルトコンベヤからのストックヤードとして

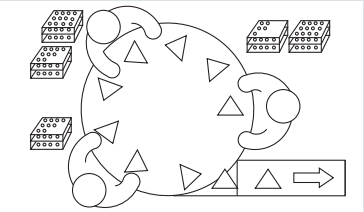
アッセンブリーテーブルとして

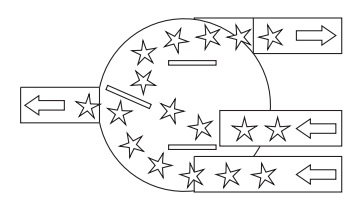
セパレート(分岐用)コンベヤとして

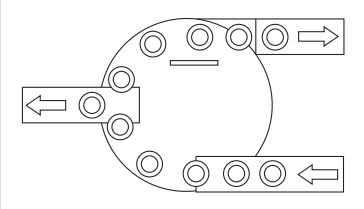

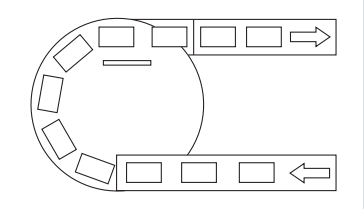
180度方向転換機として

Option 1 ベルト

ベルトの種類	標準ベルト							傾斜ベルト			超帯電防止ベルト		滑りベルト			
No.	1-1	1-2	1-3	1-4	2	3	4	5	6	7	8	9	10	11	12	13
色	緑	緑	緑	緑	白	緑	白	緑	緑	緑	黒	黒	緑	白	緑	白
プライ数	1	1	1	1	1	2	2	1	2	2	1	2	1	1	2	2
表面材質	ポリウレタン	ポリウレタン	ポリウレタン	ポリウレタン	ポリウレタン	ポリウレタン	ポリウレタン	ポリウレタン	ポリウレタン	塩化ビニール	ポリウレタン	ポリウレタン	ポリエステル織布	ポリウレタン含浸	ポリウレタン含浸	ポリウレタン含浸
ベルトの厚み（㎜）	1.15	0.8	1	0.7	0.9	1.3	1.5	1.7	2.3	4.7	1	1.3	0.8	0.8	1.2	1.3
最少プーリ径（㎜）	R3	20	10	R3	15	25	25	25	40	60	25	24	20	15	20	20
使用温度範囲（℃）	-30～100	-30～100	-30～80	-30～80	-30～100	-30～100	-30～100	-30～100	-30～100	-10～70	-30～100	-30～100	-30～100	-30～100	-30～100	-30～100
帯電防止処理	○	○	○	○	○	○	○	○	○	○	◎	◎	○	○	○	○
対食品性	○	○	○	○	○	○	○	裸搬送不可	裸搬送不可	×	裸搬送不可	裸搬送不可	裸搬送不可	裸搬送不可	裸搬送不可	裸搬送不可
特　長	低騒音		トラフ用途	ナイフエッジ対応	低騒音	耐湿熱性	食品対応	縦溝		ラフトップパターン	高帯電防止		帆布（滑りベルト）			
対応機種	Type34.40.60 但し、H1・K1N・K2P・V1・V2Pは除く。※1	ModeL34 Type34-H1用ベルト	Type34.60・V1・V2P	Type34.60・K1N・K2P用ベルト	Type34.40.60 但し、K1N・K2P・V1・V2Pは除く。	Type34.40.60, (Type90はRG1使用可) 但し、K1N・K2P・RG1N・RG2P・V1・V2Pは除く。※1	Type60, (Type90はRG1Nは使用可) 但し、K1N・K2P・RG1N・RG2P・V1・V2Pは除く。	Type34.40.60 但し、K1N・K2P・RG1N・RG2P・V1・V2Pは除く。	T60-SZ1P,GZ1P,SH1P,GH1P,Type90 但し、K1N・K2P・RG1N・RG2P・V1・V2Pは除く	Type90 但し、RG1Nは除く。	Type34.40.60 但し、K1N・K2P・RG1N・RG2P・V1・V2Pは除く。	Type34.40.60 但し、K1N・K2P・RG1N・RG2P・V1・V2Pは除く。	Type34.40.60 但し、K1N・K2P・RG1N・RG2P・V1・V2Pは除く。	Type34.40.60 但し、K1N・K2P・V1・V2Pは除く。	Type34.40.60,90 但し、K1N・K2P・RG1N・RG2P・V1・V2Pは除く。	Type34.40.60,90 但し、K1N・K2P・RG1N・RG2P・V1・V2Pは除く。

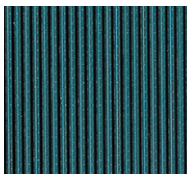

5.6 傾斜ベルト（縦溝）
表面の特殊縦溝により傾斜角度25度までの傾斜搬送が可能

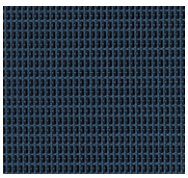

7 傾斜ベルト（ラフトップ）
傾斜搬送用 最小プーリ径φ60以上のコンベヤに適合

8.9 超帯電防止ベルト
電子部品などの帯電物の搬送に（表面電気抵抗値1×10⁵Ω以下）

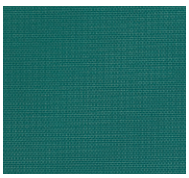

10.12 滑りベルト
搬送物の整列や滞留仕分け搬送用

15 耐湿熱ベルト
水産練り加工など湿熱物の搬送に（食品衛生規格適合）

16 耐油ベルト（機械油対応）
金属加工などの油に付着するラインに

27 1プライベルト（白）
高グリップ力

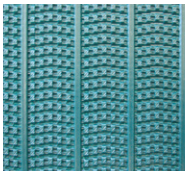

28 1プライベルト（緑）
傾斜搬送用

29 スカート用ベルト
標準スカートガイド用ベルト

30.31 耐熱ベルト
表面にシリコンゴムを使用耐熱性を有する

耐乾・耐湿熱ベルト	耐油ベルト（機械油）	耐油ベルト（食品油）	抗菌・防カビベルト		非粘着ベルト		スエードベルト（ソフト）		耐切創性ベルト		その他			耐熱ベルト	
15	16	17	19	20	21	22	23	24	25	26	27	28	29	30	31
白	白	白	白	白	白	白	白	緑	アイボリー		白	緑	緑	白	白
1	1	1	1	2	1	2	1	2	1	1	1	1	1	1	2
ポリウレタン	ポリウレタン	ポリウレタン	ポリウレタン	ポリウレタン	シリコン	シリコン	スエード	スエード	ベクトラン	ベクトラン	ポリウレタン	特殊ゴム	ポリウレタン	シリコン	シリコン
0.8	0.8	1.1	0.75	1.4	0.95	1.5	1.8	2	1.2	1.5	1.5	2	0.6	0.6	1.2
R3	R3	R3	15	20	R3	40	25	30	25	40	10	20	25	15	30
-30～100	-30～100	-30～100	-20～80	-20～80	-30～100	-40～180	-5～60	-5～60	0～80	-10～80	-30～80	-5～60	-30～100	-20～150	-20～150
×	×	○	○	○	○	○	○	○	○	○	○	○	○	○	○
○	○	○	○	○	○	○	×	×	×	×	○	×	○	○	○
低収縮	低収縮	低収縮	耳ほつれ防止		非粘着		ソフト		ベルト表面に傷がつきにくい		傾斜搬送		スカートガード用	耐熱ベルト	
Type34,40,60 但し、K1N・K2P・V1・V2Pは除く。	Type34,40,60 但し、K1N・K2P・V1・V2Pは除く。	Type34,40,60 但し、K1N・K2P・V1・V2Pは除く。	Type34,40,60 但し、K1N・K2P・RG1N・RG2P・V1・V2Pは除く。	Type60,90 但し、K1N・K2P・RG1N・RG2P・V1・V2Pは除く。	Type34,40,60 但し、K1N・K2P・V1・V2Pは除く。	Type60-SZ1P,Type90-S1(G1不可) 但し、G1,RG1Nは除く。	Type34,40,60 ヘッド駆動のみ対応 但し、K2P・RG2P・V2Pは除く。※2	Type60,90 ヘッド駆動のみ対応 但し、K2P・RG2P・V2Pは除く。	Type34,40,60 但し、K1N・K2P・RG1N・RG2P・V1・V2,V2Pは除く。※2	Type60,90 但し、K1N・K2P・RG1N・RG2P・V1・V2Pは除く。	Type34,40,60 但し、K1N・K2P・RG1N・RG2P・V1・V2Pは除く。	Type34,40,60 但し、K1N・K2P・RG1N・RG2P・V1・V2Pは除く。	スカートガード用 3G-JU,4G-JU,6G-JU	Type34,40,60 但し、G1・G2P・RG1N・K1N・RG2P・K2P・V1・V2Pは除く。	Type60,90 但し、G1・G2P・RG1N・K1N・RG2P・K2P・V1・V2Pは除く。

17 耐油ベルト（食品油対応）
食品加工などの多少油の付着する場合に

19.20 抗菌・防カビベルト
耳ほつれ防止（食品用）

21.22 非粘着ベルト
粘着性のある製品搬送

23 スエードベルト
製品に傷をつけにくい

24 スエードベルト
製品に傷をつけにくい

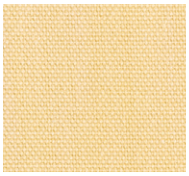

25.26 耐切創性ベルト
ベルト表面に傷がつきにくい（プレス部品の搬送用）

※1 改正食品衛生法（食品、添加物等の規格基準の規格）により「経過措置」の適用を受け有効期限の範囲で適合となります。（有効期限2025年5月31日まで）
※2 **Type34**にて**23**、**25**ベルト使用の場合は、モータ容量 定速90W・変速120Wでご使用ください。
※使用温度は、ベルト単体における耐熱温度であり、コンベヤの使用環境温度ではありません。
※オプションベルトは、薬品、油の種類または、温度等でベルトに影響が出ることがありますので、ご利用の際ご確認ください。
※ベルトの色合につきましては、印刷の都合上若干異なることがあります。
※上記ベルトの仕様は、品質改良のため、予告なく変更することがあります。

Option 2 脚【Type12･34･40 ModeL34フレーム用】

【先端脚】

KAD(アルミ製)

型　式	脚高(mm)
KAD	135

形式例 **KAD**
先端脚
(標準色シルバー)
※2枚で1セット

DRAWING

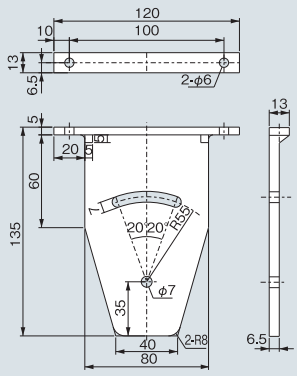

KSD(スチール製)

型　式	脚高(mm)
KSD	135

形式例 **KSD**
先端脚
※2枚で1セット

DRAWING

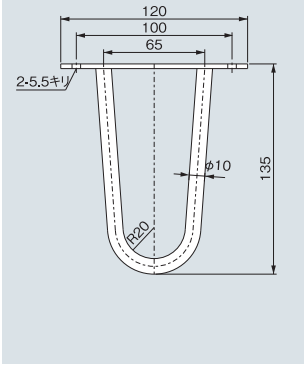

【標準脚スチール製】ベルト幅50mm～300mmの各モデルに適用

SELECT

型　式	脚　高(mm)
KSX-1	320～420
KSX-2	370～520
KSX-3	470～720
KSX-4	620～1,020
KSX-5	770～1,270

■ご注文の際は本体の機種、型式名をご指定ください。
■脚取り付け角度は、水平に対し各20度の調整ができます。
(標準色シルバー)

形式例
KSX - 2 - 300
標準脚(スチール製)　脚高(370~520)　ベルト巾(mm)　ゴムアジャスター脚

DRAWING

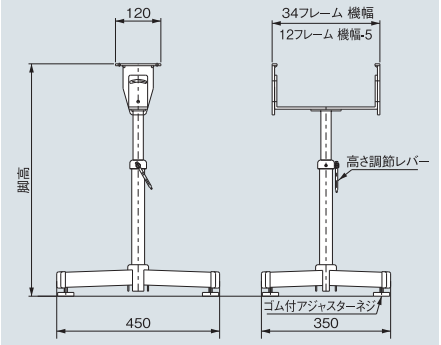

【補助脚スチール製】ベルト幅50mm～300mmの各モデルに適用

SELECT

型　式	脚　高(mm)
KSI-1	320～420
KSI-2	370～520
KSI-3	470～720
KSI-4	620～1,020
KSI-5	770～1,270

■ご注文の際は本体の機種、型式名をご指定ください。
■脚取り付け角度は、水平に対し各20度の調整ができます。
(標準色シルバー)

形式例
KSI - 2 - 300
補助脚(スチール製)　脚高(370~520)　ベルト巾(mm)　ゴムアジャスター脚

DRAWING

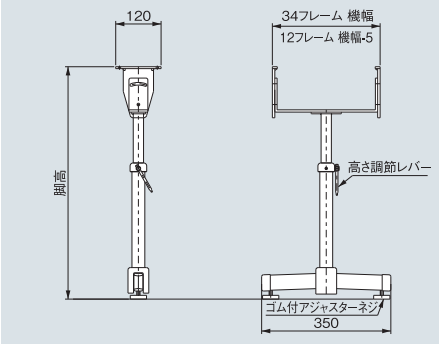

Option 3 脚【Type34･40 ModeL34フレーム用】

【固定脚スチール製】ベルト幅200mm以上の各モデルに適用

SELECT

型　式	脚高(mm)	型　式	脚高(mm)
34CSH4	350～450	34CSH9.5	900～1,000
34CSH4.5	400～500	34CSH10	950～1,050
34CSH5	450～550	34CSH10.5	1,000～1,100
34CSH5.5	500～600	34CSH11	1,050～1,150
34CSH6	550～650	34CSH11.5	1,100～1,200
34CSH6.5	600～700	34CSH12	1,150～1,250
34CSH7	650～750	34CSH12.5	1,200～1,300
34CSH7.5	700～800	34CSH13	1,250～1,350
34CSH8	750～850	34CSH13.5	1,300～1,400
34CSH8.5	800～900	34CSH14	1,350～1,450
34CSH9	850～950	34CSH15	1,450～1,550

■脚高500mm未満はステーが1本になります。
■脚取り付け角度は、水平に対し各20度の調整ができます。
■補強パイプの有無をご指定ください。
（標準色シルバー）

形式例

34CSH - 7 - 300

- 34CSH：固定脚（34CSH 34フレーム用、40CSH 40フレーム用）
- 7：脚高（650～750）
- 300：ベルト幅(mm)
- アンカー付アジャストボルト

DRAWING

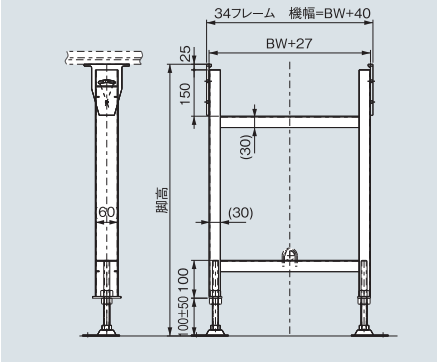

【固定脚スチール製（裾広タイプ）】ベルト幅200mm未満の各モデルに適用

SELECT

型　式	脚高(mm)	型　式	脚高(mm)
CST4	350～450	CST9.5	900～1,000
CST4.5	400～500	CST10	950～1,050
CST5	450～550	CST10.5	1,000～1,100
CST5.5	500～600	CST11	1,050～1,150
CST6	550～650	CST11.5	1,100～1,200
CST6.5	600～700	CST12	1,150～1,250
CST7	650～750	CST12.5	1,200～1,300
CST7.5	700～800	CST13	1,250～1,350
CST8	750～850	CST13.5	1,300～1,400
CST8.5	800～900	CST14	1,350～1,450
CST9	850～950	CST15	1,450～1,550

■脚高500mm未満はステーが1本になります。
■脚取り付け角度は、水平に対し各20度の調整ができます。
■補強パイプの有無をご指定ください。
（標準色シルバー）

形式例

CST - 6 - 150

- CST：固定脚（スチール製）
- 6：脚高（550～650）
- 150：ベルト幅(mm)
- アンカー付アジャストボルト

DRAWING

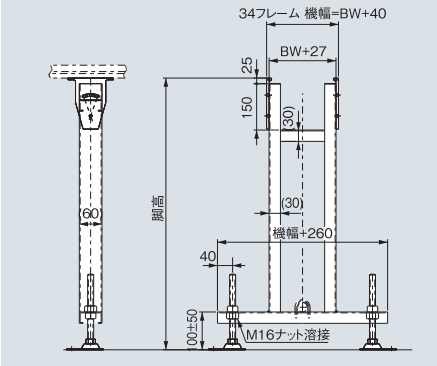

【固定脚アルミ製】ベルト幅200mm以上の各モデルに適用

SELECT

型　式	脚高(mm)	型　式	脚高(mm)
KAH3.5	300～400	KAH9	850～950
KAH4	350～450	KAH9.5	900～1,000
KAH4.5	400～500	KAH10	950～1,050
KAH5	450～550	KAH10.5	1,000～1,100
KAH5.5	500～600	KAH11	1,050～1,150
KAH6	550～650	KAH11.5	1,100～1,200
KAH6.5	600～700	KAH12	1,150～1,250
KAH7	650～750	KAH12.5	1,200～1,300
KAH7.5	700～800	KAH13	1,250～1,350
KAH8	750～850	KAH13.5	1,300～1,400
KAH8.5	800～900	KAH14	1,350～1,450

■脚高500mm未満はステーが1本になります。
■脚取り付け角度は、水平に対し各20度の調整ができます。
■補強パイプの有無をご指定ください。

形式例

KAH - 4 - 300

- KAH：固定脚（アルミ製）
- 4：脚高（350～450）
- 300：ベルト幅(mm)
- アンカー付アジャストボルト

DRAWING

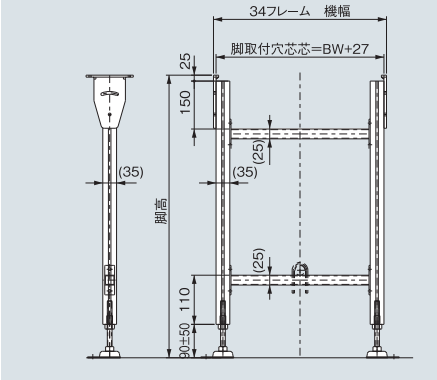

Option 4 脚【Type34･40 ModeL34フレーム用】

【固定脚アルミ製(裾広タイプ)】ベルト幅200mm未満の各モデルに適用

SELECT

型　式	脚高(mm)	型　式	脚高(mm)
KAT3.5	320～380	KAT9	870～930
KAT4	370～430	KAT9.5	920～980
KAT4.5	420～480	KAT10	970～1,030
KAT5	470～530	KAT10.5	1,020～1,080
KAT5.5	520～580	KAT11	1,070～1,130
KAT6	570～630	KAT11.5	1,120～1,180
KAT6.5	620～680	KAT12	1,170～1,230
KAT7	670～730	KAT12.5	1,220～1,280
KAT7.5	720～780	KAT13	1,270～1,330
KAT8	770～830	KAT13.5	1,320～1,380
KAT8.5	820～880	KAT14	1,370～1,430

■脚高500mm未満はステーが1本になります。
■脚取り付け角度は、水平に対し各20度の調整ができます。
■補強パイプの有無をご指定ください。

形式例

KAT - 4 - 300

- KAT：固定脚(アルミ製)
- 4：脚高(350～450)
- 300：ベルト幅(mm)
- アンカー付アジャストボルト

DRAWING

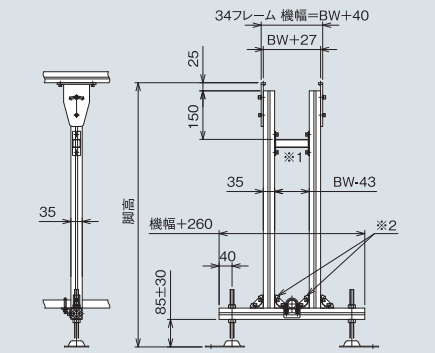

※1 50W,75Wはプレート仕様　※2 50W～100Wは内側ブラケット無し

【固定脚ステンレス製】ベルト幅200mm以上の各モデルに適用

SELECT

型　式	脚高(mm)	型　式	脚高(mm)
34SUS-CSH4	350～450	34SUS-CSH9.5	900～1,000
34SUS-CSH4.5	400～500	34SUS-CSH10	950～1,050
34SUS-CSH5	450～550	34SUS-CSH10.5	1,000～1,100
34SUS-CSH5.5	500～600	34SUS-CSH11	1,050～1,150
34SUS-CSH6	550～650	34SUS-CSH11.5	1,100～1,200
34SUS-CSH6.5	600～700	34SUS-CSH12	1,150～1,250
34SUS-CSH7	650～750	34SUS-CSH12.5	1,200～1,300
34SUS-CSH7.5	700～800	34SUS-CSH13	1,250～1,350
34SUS-CSH8	750～850	34SUS-CSH13.5	1,300～1,400
34SUS-CSH8.5	800～900	34SUS-CSH14	1,350～1,450
34SUS-CSH9	850～950	34SUS-CSH15	1,450～1,550

■脚高500mm未満はステーが1本になります。
■脚取り付け角度は、水平に対し各20度の調整ができます。
■補強パイプの有無をご指定ください。

形式例

34SUS-CSH - 4 - 300

- 34SUS-CSH：固定脚(ステンレス製)　34SUS-CSH 34フレーム用　40SUS-CSH 40フレーム用
- 4：脚高(350～450)
- 300：ベルト幅(mm)
- アンカー付アジャストボルト[ステンレス]

DRAWING

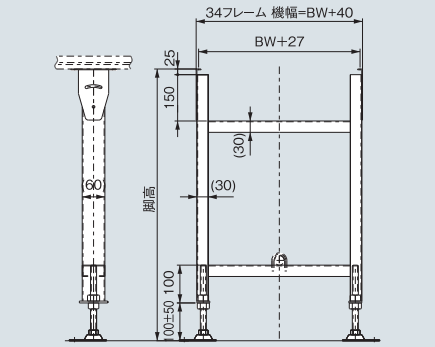

※脚本体は2B材

【脚上部ブラケット】

急傾斜用

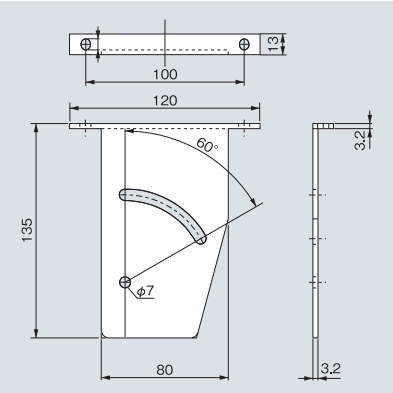

脚取り付け角度、水平に対し20度以上の場合

サン付モデル用(Type34-DⅡ･Type40-DⅡ)

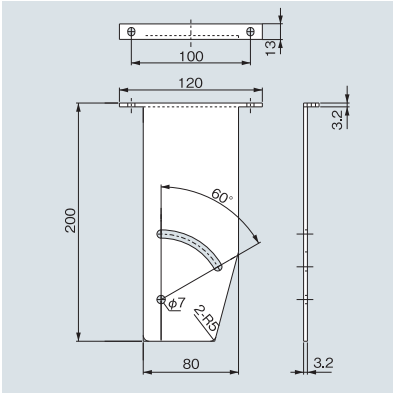

Option 5 脚【Type60フレーム用】

【固定脚スチール製】ベルト幅200mm以上の各モデルに適用

SELECT

型　式	脚高(mm)	型　式	脚高(mm)
60CSH4	350～450	60CSH9.5	900～1,000
60CSH4.5	400～500	60CSH10	950～1,050
60CSH5	450～550	60CSH10.5	1,000～1,100
60CSH5.5	500～600	60CSH11	1,050～1,150
60CSH6	550～650	60CSH11.5	1,100～1,200
60CSH6.5	600～700	60CSH12	1,150～1,250
60CSH7	650～750	60CSH12.5	1,200～1,300
60CSH7.5	700～800	60CSH13	1,250～1,350
60CSH8	750～850	60CSH13.5	1,300～1,400
60CSH8.5	800～900	60CSH14	1,350～1,450
60CSH9	850～950	60CSH15	1,450～1,550

■脚高500mm未満はステーが1本になります。
■脚取り付け角度は、水平に対し各30度の調整ができます。
■補強パイプの有無をご指定ください。
（標準色シルバー）

形式例

60CSH - 8 - 300
固定脚（スチール製）　脚高（750～850）　ベルト幅(mm)　アンカー付アジャストボルト

DRAWING

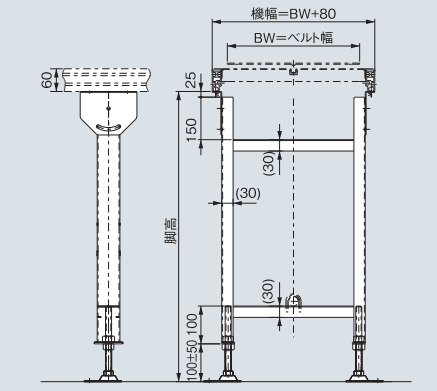

【固定脚アルミ製】ベルト幅200mm以上のモデルに適用

SELECT

型　式	脚高(mm)	型　式	脚高(mm)
CAH4	350～450	CAH9.5	900～1,000
CAH4.5	400～500	CAH10	950～1,050
CAH5	450～550	CAH10.5	1,000～1,100
CAH5.5	500～600	CAH11	1,050～1,150
CAH6	550～650	CAH11.5	1,100～1,200
CAH6.5	600～700	CAH12	1,150～1,250
CAH7	650～750	CAH12.5	1,200～1,300
CAH7.5	700～800	CAH13	1,250～1,350
CAH8	750～850	CAH13.5	1,300～1,400
CAH8.5	800～900	CAH14	1,350～1,450
CAH9	850～950	CAH15	1,450～1,550

■脚高500mm未満はステーが1本になります。
■脚取り付け角度は、水平に対し各30度の調整ができます。
■補強パイプの有無をご指定ください。

形式例

CAH - 6 - 400
固定脚（アルミ製）　脚高（550～650）　ベルト幅(mm)　アンカー付アジャストボルト

DRAWING

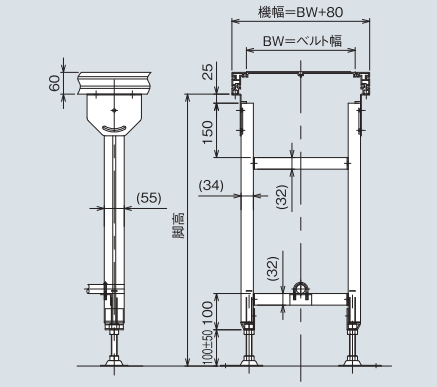

【固定脚ステンレス製】ベルト幅200mm以上の各モデルに適用

SELECT

型　式	脚高(mm)	型　式	脚高(mm)
60SUS-CSH4	350～450	60SUS-CSH9.5	900～1,000
60SUS-CSH4.5	400～500	60SUS-CSH10	950～1,050
60SUS-CSH5	450～550	60SUS-CSH10.5	1,000～1,100
60SUS-CSH5.5	500～600	60SUS-CSH11	1,050～1,150
60SUS-CSH6	550～650	60SUS-CSH11.5	1,100～1,200
60SUS-CSH6.5	600～700	60SUS-CSH12	1,150～1,250
60SUS-CSH7	650～750	60SUS-CSH12.5	1,200～1,300
60SUS-CSH7.5	700～800	60SUS-CSH13	1,250～1,350
60SUS-CSH8	750～850	60SUS-CSH13.5	1,300～1,400
60SUS-CSH8.5	800～900	60SUS-CSH14	1,350～1,450
60SUS-CSH9	850～950	60SUS-CSH15	1,450～1,550

■脚高500mm未満はステーが1本になります。
■脚取り付け角度は、水平に対し各30度の調整ができます。
■補強パイプの有無をご指定ください。

形式例

60SUS-CSH - 7 - 300
固定脚（ステンレス製）　脚高（650～750）　ベルト幅(mm)　アンカー付アジャストボルト

DRAWING

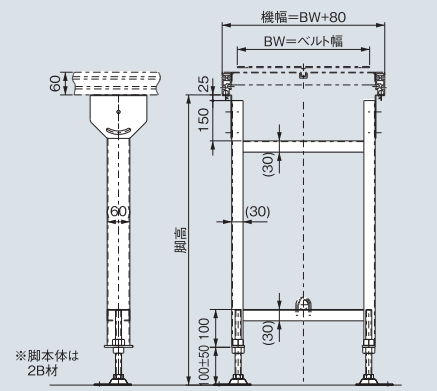

Option 6 脚【Type90フレーム用】

【固定脚スチール製】ベルト幅200mm以上の各モデルに適用

SELECT

型　式	脚高(mm)	型　式	脚高(mm)
JSH4	350～450	JSH9.5	900～1,000
JSH4.5	400～500	JSH10	950～1,050
JSH5	450～550	JSH10.5	1,000～1,100
JSH5.5	500～600	JSH11	1,050～1,150
JSH6	550～650	JSH11.5	1,100～1,200
JSH6.5	600～700	JSH12	1,150～1,250
JSH7	650～750	JSH12.5	1,200～1,300
JSH7.5	700～800	JSH13	1,250～1,350
JSH8	750～850	JSH13.5	1,300～1,400
JSH8.5	800～900	JSH14	1,350～1,450
JSH9	850～950	JSH15	1,450～1,550

■脚高500mm未満はステーが1本になります。
■脚取り付け角度は、水平に対し各30度の調整ができます。
■補強パイプの有無をご指定ください。
（標準色シルバー）

形式例

JSH - 5 - 500
固定脚（スチール製）　脚高　ベルト幅(mm)　アンカー付アジャストボルト

DRAWING

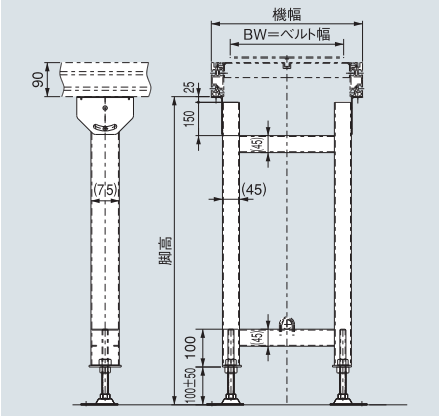

【固定脚アルミ製】ベルト幅200mm以上の各モデルに適用

SELECT

型　式	脚高(mm)	型　式	脚高(mm)
JAH4	350～450	JAH8	750～850
JAH4.5	400～500	JAH8.5	800～900
JAH5	450～550	JAH9	850～950
JAH5.5	500～600	JAH9.5	900～1,000
JAH6	550～650	JAH10	950～1,050
JAH6.5	600～700	JAH10.5	1,000～1,100
JAH7	650～750	JAH11	1,050～1,150
JAH7.5	700～800	JAH11.5	1,100～1,200

■脚高500mm未満はステーが1本になります。
■角度調整はできません。
■補強パイプの有無をご指定ください。
■JAH12以上はJSH脚を選定してください。

形式例

JAH - 6 - 600
固定脚（アルミ製）　脚高　ベルト幅(mm)　アンカー付アジャストボルト

DRAWING

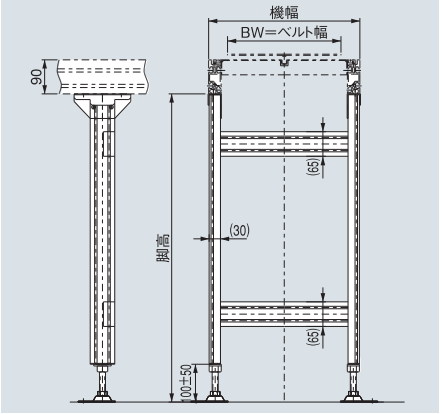

【固定脚ステンレス製】ベルト幅200mm以上の各モデルに適用

SELECT

型　式	脚高(mm)	型　式	脚高(mm)
SUS-JSH4	350～450	SUS-JSH9.5	900～1,000
SUS-JSH4.5	400～500	SUS-JSH10	950～1,050
SUS-JSH5	450～550	SUS-JSH10.5	1,000～1,100
SUS-JSH5.5	500～600	SUS-JSH11	1,050～1,150
SUS-JSH6	550～650	SUS-JSH11.5	1,100～1,200
SUS-JSH6.5	600～700	SUS-JSH12	1,150～1,250
SUS-JSH7	650～750	SUS-JSH12.5	1,200～1,300
SUS-JSH7.5	700～800	SUS-JSH13	1,250～1,350
SUS-JSH8	750～850	SUS-JSH13.5	1,300～1,400
SUS-JSH8.5	800～900	SUS-JSH14	1,350～1,450
SUS-JSH9	850～950	SUS-JSH15	1,450～1,550

■脚高500mm未満はステーが1本になります。
■脚取り付け角度は、水平に対し各30度の調整ができます。
■補強パイプの有無をご指定ください。

形式例

SUS-JSH - 7 - 400
固定脚（ステンレス製）　脚高　ベルト幅(mm)　アンカー付アジャストボルト

DRAWING

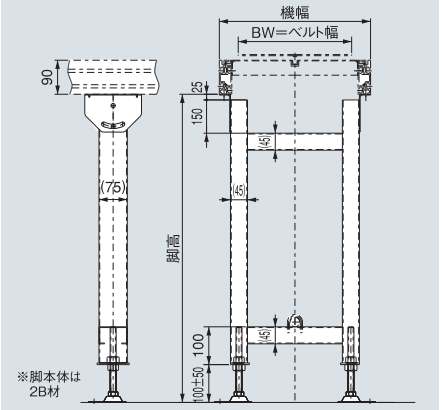

Option 7 脚【Type34･40･60 ModeL34フレーム用】

【高機高脚（1,501～2,500H、スチール製）】

（標準色　シルバー）

SELECT

型式	脚高(mm)
HSH15.5	1,500～1,600
HSH16	1,550～1,650
HSH17	1,650～1,750
HSH18	1,750～1,850
HSH19	1,850～1,950
HSH20	1,950～2,050
HSH21	2,050～2,150
HSH22	2,150～2,250
HSH23	2,250～2,350
HSH24	2,350～2,450
HSH24.5	2,400～2,500

形式例

HSH - 18 - 500 - A

固定脚（スチール製）　脚高 1,701～1,800mm　A:ハカマ

DRAWING

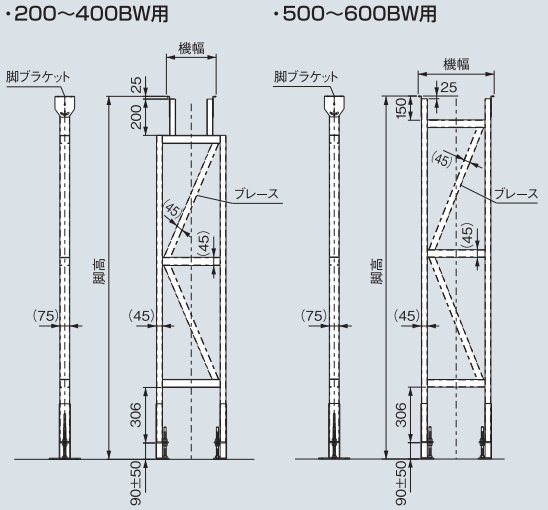

※2,001mm以上はブレースが付きます。

【機長別脚数】

標準脚（KSX）･補助脚（KSI）

機長(m)	1.0~2.4	2.5~3.0	3.1~4.0	4.1~5.4	5.5~8.0	(8.1~9.0)	(9.1~12.0)
標準脚	1	2	2	2	3	3	4
補助脚	1	1	1	2	2	3	3

固定脚

機長(m)	1.0~2.0	2.1~4.0	4.1~5.0	5.1~7.0	7.1~8.0	8.1~10.0	10.1~11.0	11.1~12.0
固定脚	2	3	4	5	6	7	8	9

※搬送物重量、ベルト幅、機高等の条件により脚本数は変動する場合があります。

【アジャストボルト】

DRAWING

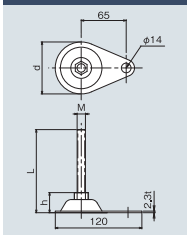

SELECT

アンカープレート付　（単位mm）

M	h	d	L
M12	27	75	177
M16	29	75	209

Option 8 作業テーブル【Type34フレーム用】

組立、包装、袋詰、検査などの作業としてのラインに使用。

【デコラテーブル(BMT)】

※デコラテーブルの下面にはメラミン化粧板貼付けはありませんのでご注意ください。

デコラテーブル幅
200mm / 250mm / 300mm

色
ミドリ / アイボリー

デコラ厚み
合板18mm+デコラ1mm=総厚19mm

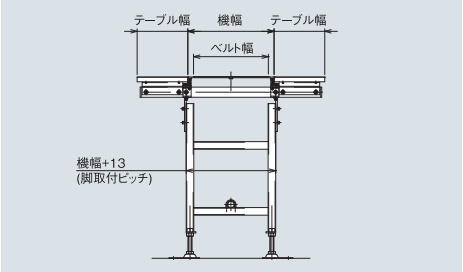

【導電マットテーブル(BDT)】

導電マットテーブル幅
190mm / 240mm / 290mm
アルミフレームの上面に導電マットを貼り付けます。

色
ミドリ

導電マット厚み
2mm

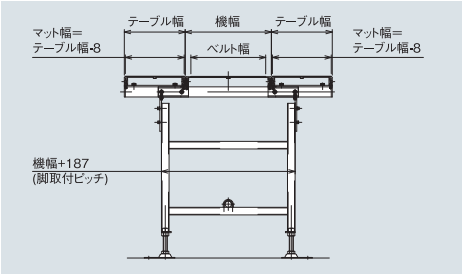

【ステンレステーブル(BST)】

ステンレステーブル幅
190mm / 240mm / 290mm
アルミフレームの上面にステンレスを取付ます。

表面
#400研磨

板厚
1.5mm

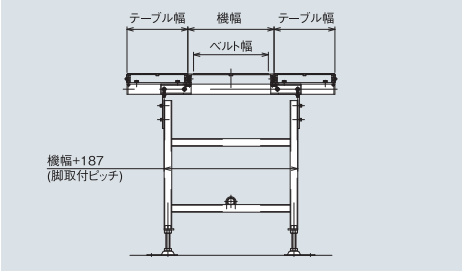

Option 9 制御ユニット1

センサー制御

MS1

（使用例）

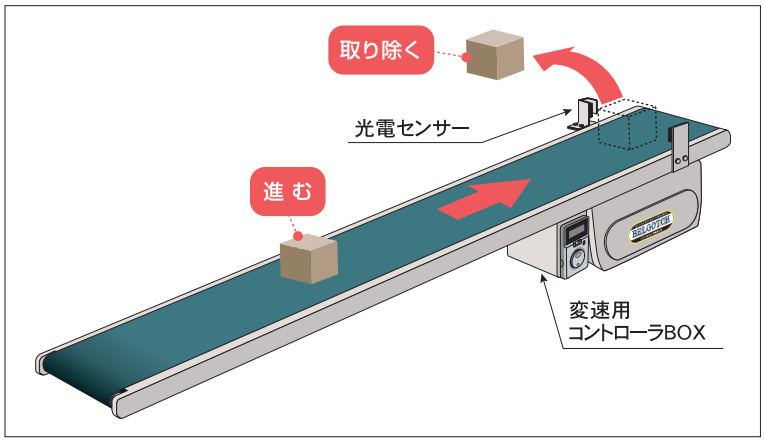

センサー遮光 ➡ コンベヤ停止

センサー通光 ➡ コンベヤ起動

■ MS1：センサー停止

搬送物がセンサーを遮光すると（コンベヤ出口側にセンサー取付）コンベヤが停止、搬送物を取り除くなどして光電センサーが透過するとコンベヤが起動します。

A：AC100V（単相）
B：AC200V（単相）
C：AC200V（三相）

■ 仕様

型　式		MS1-A	MS1-B	MS1-C
入力電源		AC100V 単相	AC200V 単相	AC200V 三相
適用モータ		ブラシレスDCモータ（変速用）保護機能付		
		変速60W・120W		
電源	コード	VCTF0.75×3C（2m付）	VCTF0.75×3C（2m付）	VCTF0.75×4C（2m付）
	コンセント	AC125V 接地2P 15A	AC250V 接地2P 15A	AC250V 接地3P 15A
光電センサー		回帰反射形		
検出距離		0.1～2.5m		
検出物体		不透明体		
温度環境		0～+35℃（凍結のないこと）		
湿度環境		85℃以下（結露しないこと）		

※定速モータは対応していません。※適用モータに注意して下さい。

Option 10 制御ユニット2

センサー制御　省エネ

MS2

（使用例）

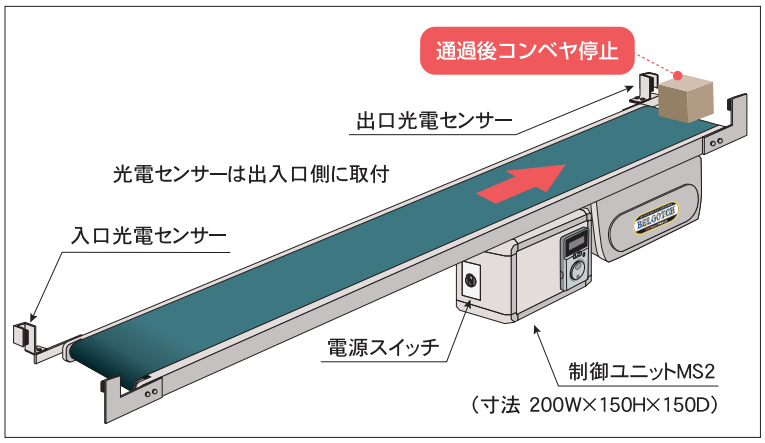

入口センサー遮光 ➡ コンベヤ起動

出口センサー遮光 ➡ コンベヤ停止

■ MS2：センサー起動/センサー停止

搬送物が入口側センサーを遮光すると（コンベヤ出入口側にセンサー取付）コンベヤが起動し出口側センサーを遮光すると停止します。

T：定速　A：AC100V（単相）
H：変速　B：AC200V（単相）
　　C：AC200V（三相）

※1個のみの搬送となります。

■ 仕様

型　式		MS2-AT/AH	MS2-BT/BH	MS2-CT/CH
入力電源		AC100V 単相	AC200V 単相	AC200V 三相
適用モータ		インダクションモータ（定速/端子BOX付）ブラシレスDCモータ（変速用）		
		定速90W・変速120W		
電源	コード	VCTF1.25×3C	VCTF1.25×3C	VCTF1.25×4C
	コンセント	AC125V 接地2P 15A	AC250V 接地2P 15A	AC250V 接地3P 15A
光電センサー		回帰反射形		
検出距離		0.1～4m		
検出物体		不透明体		
保護機能		過電流遮断サーキットプロテクタ（5A）		
温度環境		0～+35℃（凍結のないこと）		
湿度環境		85℃以下（結露しないこと）		

※適用モータに注意して下さい。※電源コード2m付。

Option 11 制御ユニット3 タイマ制御

MT1

（使用例）

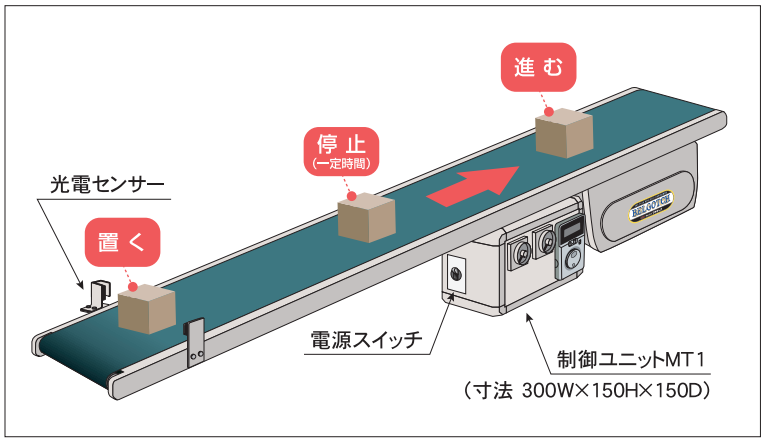

センサー遮光 ➡ タイマ設定時間後（タイマ①）コンベヤ起動

タイマ設定時間 ➡ コンベヤ停止（タイマ②）

■ MT1：センサー起動/タイマ設定時間後停止

搬出物が入口側センサーを遮光すると（コンベヤ入口側にセンサー取付）タイマ設定時間後起動しタイマ設定時間後コンベヤが停止します。
（タイマセット時間範囲 0.05秒間～300時間）

T：定速　A：AC100V(単相)
H：変速　B：AC200V(単相)
　　C：AC200V(三相)

■ 仕様

型　式		MT1-AT/AH	MT1-BT/BH	MT1-CT/CH
入力電源		AC100V 単相	AC200V 単相	AC200V 三相
適用モータ		インダクションモータ（定速/端子BOX付）ブラシレスDCモータ（変速用）		
		定速90W・変速120W		
電源	コード	VCTF1.25×3C	VCTF1.25×3C	VCTF1.25×4C
	コンセント	AC125V 接地2P 15A	AC250V 接地2P 15A	AC250V 接地3P 15A
光電センサー		回帰反射形		
検出距離		0.1～4m		
検出物体		不透明体		
保護機能		過電流遮断サーキットプロテクタ（5A）		
温度環境		0～+35℃（凍結のないこと）		
湿度環境		85℃以下（結露しないこと）		

※適用モータに注意して下さい。※電源コード2m付。

Option 12 制御ユニット4 タイマ制御

MT2

（使用例）

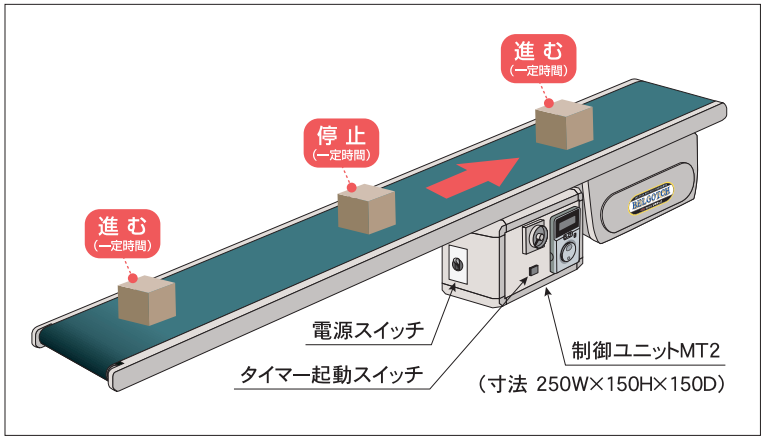

タイマ設定時間 ➡ コンベヤ起動

タイマ設定時間 ➡ コンベヤ停止

■ MT2：タイマ起動/タイマ停止

ツインタイマの設定時間にて、コンベヤの起動及び停止を繰り返します。（タクト運転）
（タイマセット時間範囲 0.05秒間～300時間）

T：定速　A：AC100V(単相)
H：変速　B：AC200V(単相)
　　C：AC200V(三相)

■ 仕様

型　式		MT2-AT/AH	MT2-BT/BH	MT2-CT/CH
入力電源		AC100V 単相	AC200V 単相	AC200V 三相
適用モータ		インダクションモータ（定速/端子BOX付）ブラシレスDCモータ（変速用）		
		定速90W・変速120W		
電源	コード	VCTF1.25×3C	VCTF1.25×3C	VCTF1.25×4C
	コンセント	AC125V 接地2P 15A	AC250V 接地2P 15A	AC250V 接地3P 15A
保護機能		過電流遮断サーキットプロテクタ（5A）		
温度環境		0～+35℃（凍結のないこと）		
湿度環境		85℃以下（結露しないこと）		

※適用モータに注意して下さい。※電源コード2m付。

Option 13 制御ユニット5 カウンタ制御

MC1

（使用例）

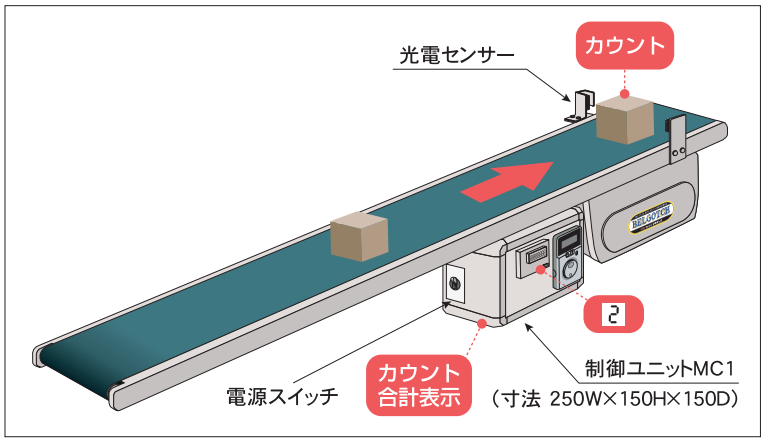

センサー遮光 ➡ カウント
カウント合計表示

■ MC1：カウンタ/センサー（カウント表示）
搬出物がセンサーを遮光するたびに、1カウントしてトータルカウントを表示します。
（表示：8桁、LCD表示）

T：定速　A：AC100V(単相)
H：変速　B：AC200V(単相)
　　C：AC200V(三相)

■ 仕様

型　式		MC1-AT/AH	MC1-BT/BH	MC1-CT/CH
入力電源		AC100V 単相	AC200V 単相	AC200V 三相
適用モータ		インダクションモータ（定速/端子BOX付）ブラシレスDCモータ（変速用）		
		定速90W・変速120W		
電源	コード	VCTF1.25×3C	VCTF1.25×3C	VCTF1.25×4C
	コンセント	AC125V 接地2P 15A	AC250V 接地2P 15A	AC250V 接地3P 15A
光電センサー		回帰反射形		
検出距離		0.1～4m		
検出物体		不透明体		
保護機能		過電流遮断サーキットプロテクタ（5A）		
温度環境		0～+35℃（凍結のないこと）		
湿度環境		85℃以下（結露しないこと）		

※適用モータに注意して下さい。※電源コード2m付。

Option 14 制御ユニット6 カウンタ制御

MC2

（使用例）

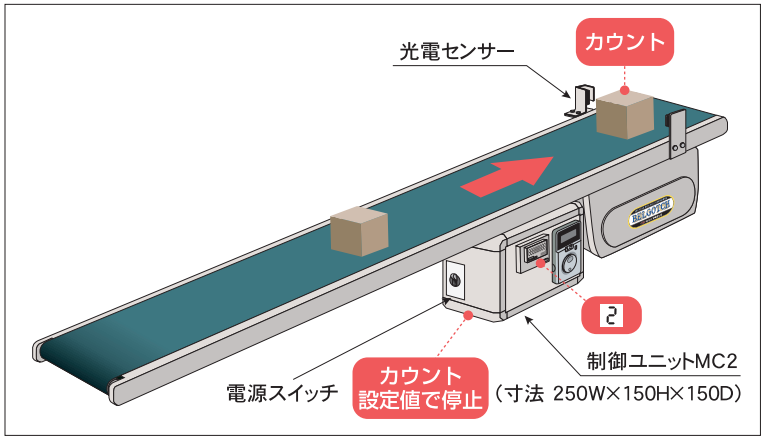

センサー遮光 ➡ カウント
カウント設定数 ➡ コンベヤ停止

■ MC2：カウンタ/センサー（カウントアップ後停止）
センサーが搬送物を検知（センサーを遮光）するたびに1カウントし、設定された数に応じてコンベヤ停止、リセットで再起動します。
（表示：6桁、LCD表示）

T：定速　A：AC100V(単相)
H：変速　B：AC200V(単相)
　　C：AC200V(三相)

■ 仕様

型　式		MC2-AT/AH	MC2-BT/BH	MC2-CT/CH
入力電源		AC100V 単相	AC200V 単相	AC200V 三相
適用モータ		インダクションモータ（定速/端子BOX付）ブラシレスDCモータ（変速用）		
		定速90W・変速120W		
電源	コード	VCTF1.25×3C	VCTF1.25×3C	VCTF1.25×4C
	コンセント	AC125V 接地2P 15A	AC250V 接地2P 15A	AC250V 接地3P 15A
光電センサー		回帰反射形		
検出距離		0.1～4m		
検出物体		不透明体		
保護機能		過電流遮断サーキットプロテクタ（5A）		
温度環境		0～+35℃（凍結のないこと）		
湿度環境		85℃以下（結露しないこと）		

※適用モータに注意して下さい。※電源コード2m付。

Option 15 パーツ部品

【テールローラ】

Type34-S1用テールローラ（メッキ付）

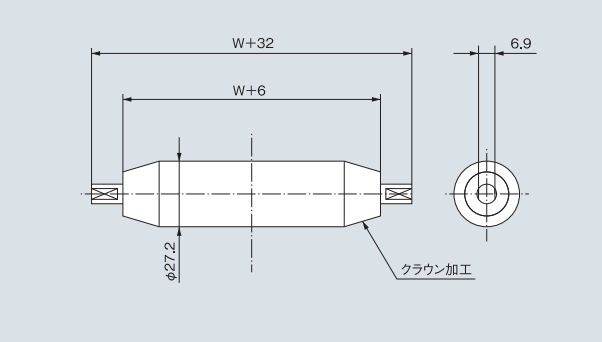

Type34-G1用テールローラ（溝付・メッキ付）

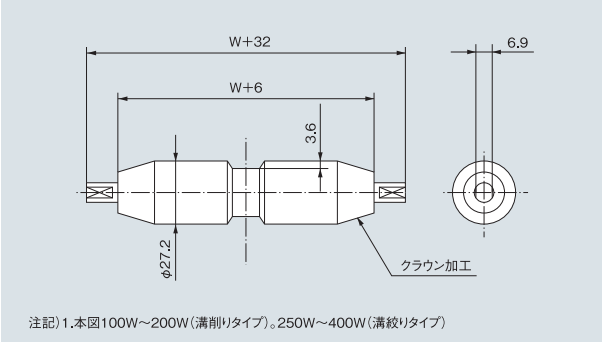

W寸法はご指定ください。製作可能幅100W～400W（50とび）、500W、600Wは2割ローラとなります。

Type60-S1用テールローラ（メッキ付）

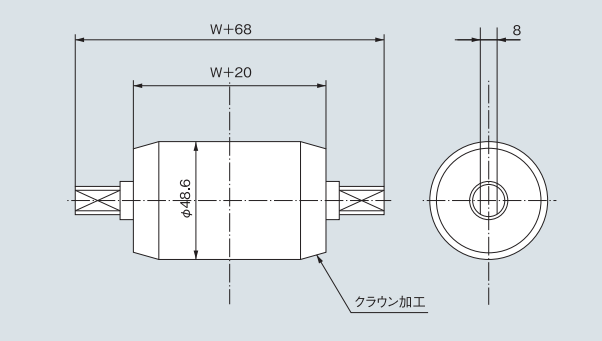

Type60用-G1テールローラ（溝付・メッキ付）

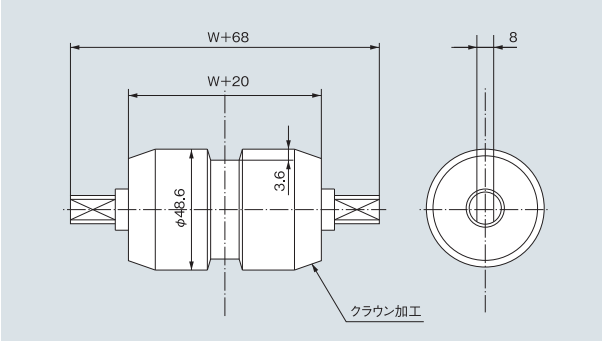

W寸法はご指定ください。製作可能幅200W～400W（50とび）、500W・600W

【リターンローラ】

Type34･60用リターンローラ（メッキ付）

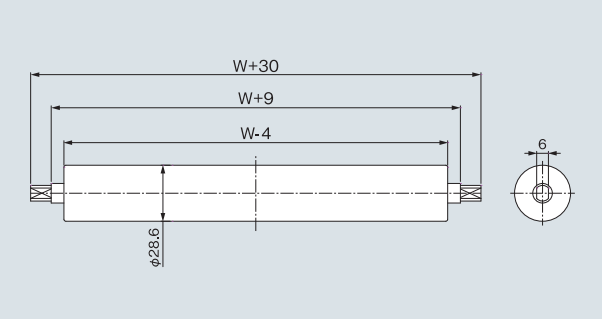

W寸法はご指定ください。
製作可能幅100W～400W（50とび）、500W・600W

【リターンブラケット】

Type34用リターンブラケット（メッキ付）

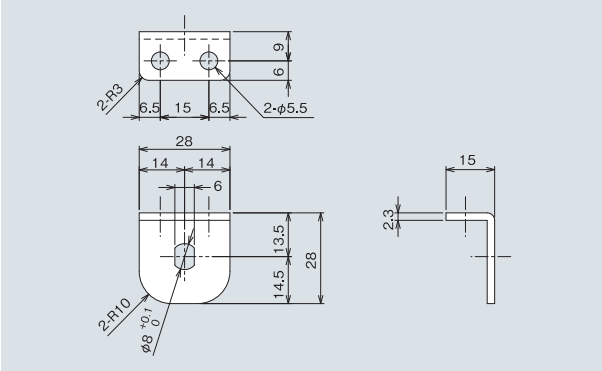

Type60用リターンブラケット（メッキ付）

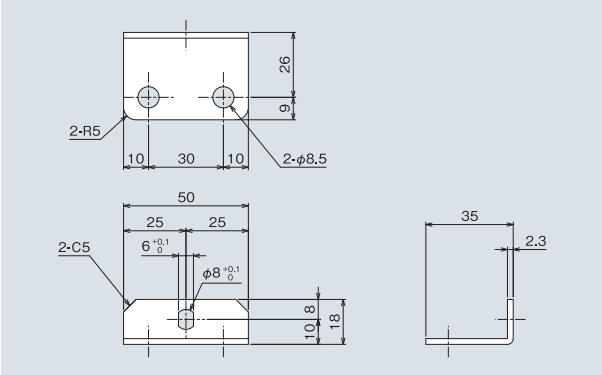

Option 16 パーツ部品

【分割フレーム】

Type34用

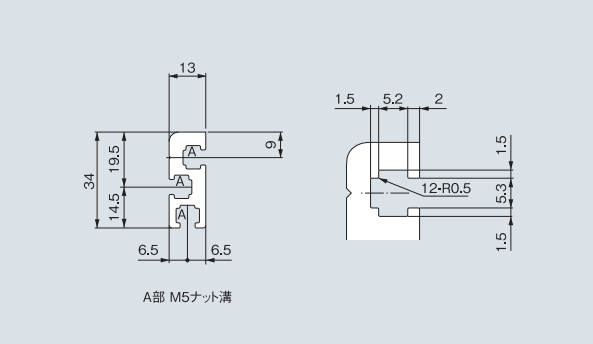

Type40用

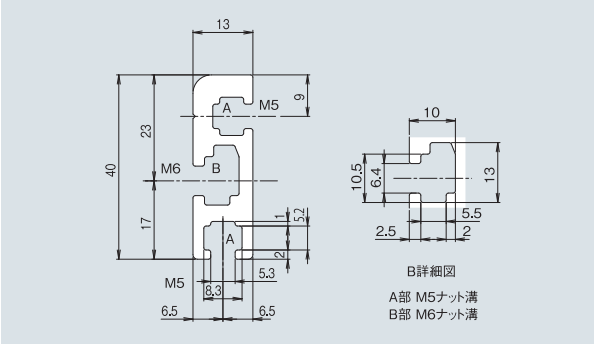

Type90用

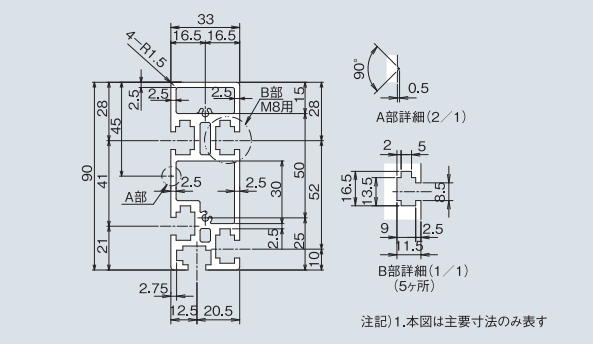

Type60用

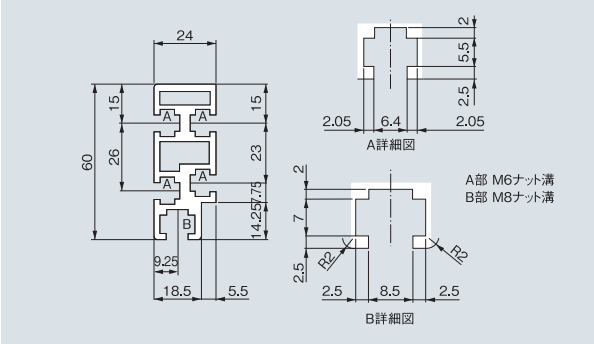

【アルミ材】

Type34 KAH用

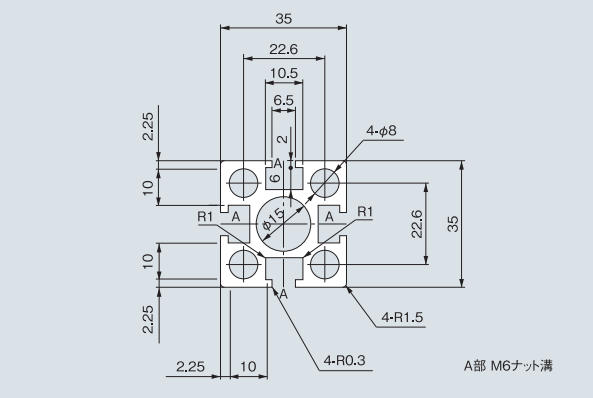

Type60 CAH用

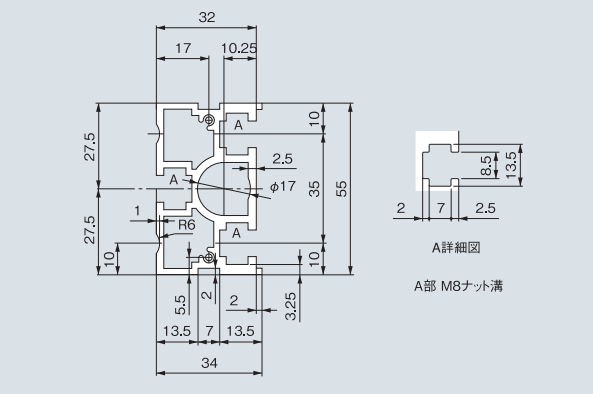

【脚上部ブラケット】

KAD用

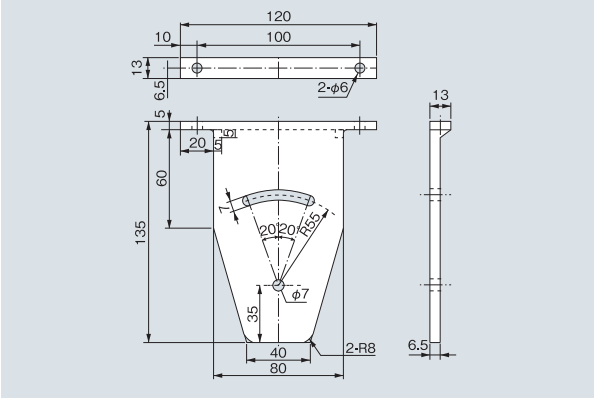

60CSH・JSH用

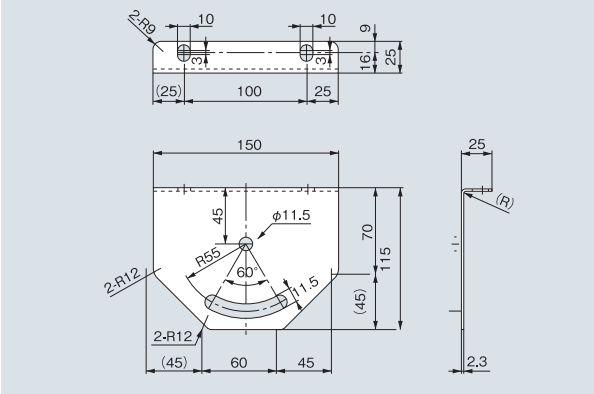

Option 17 パーツ部品

【バーナット(ユニクロメッキ付)】

Type34 脚用

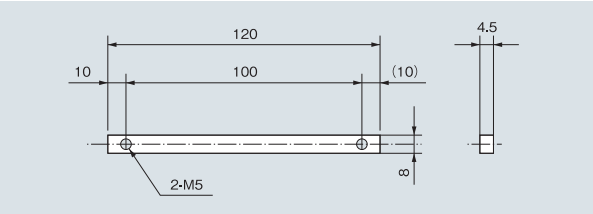

KAH用 脚用

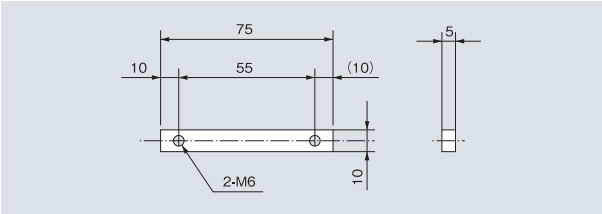

Type34 連結用

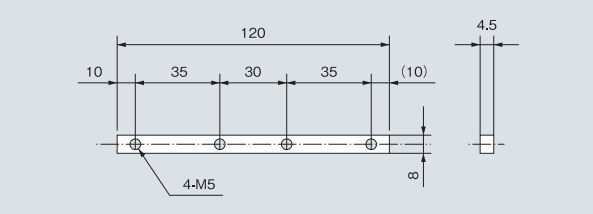

Type60 脚用

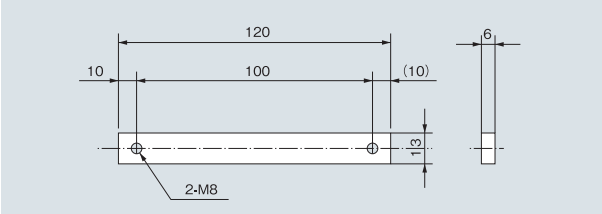

【スイッチBOX用ケース】

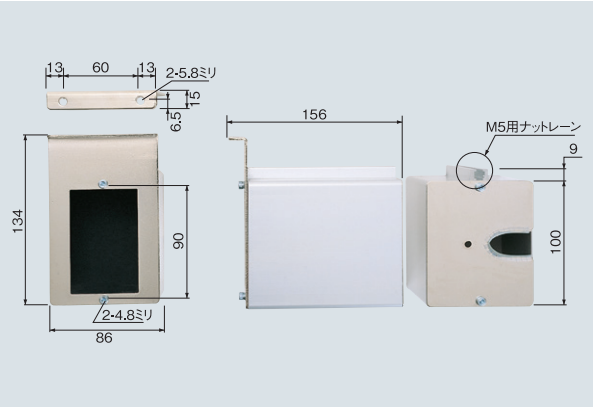

【駆動部透明カバー】

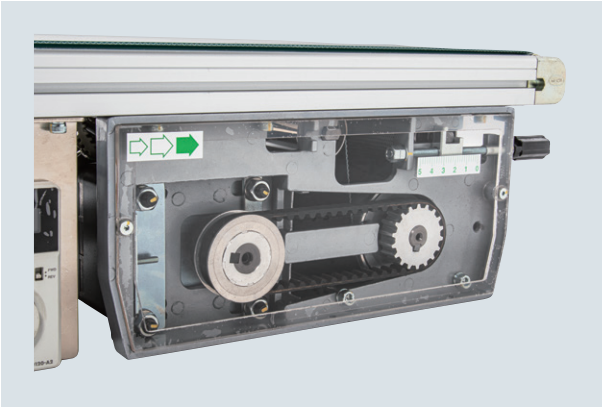

【ベルト緩め装置】

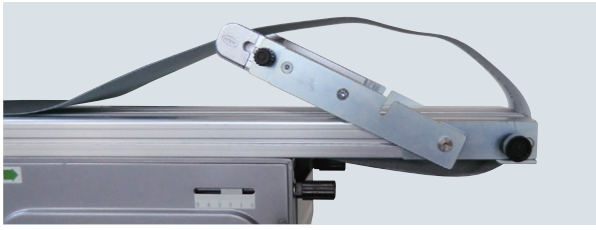

【スプロケット】

モータ用
(速度記号B1～B4までの場合使用)
120W用
#35×13T(B)φ18

プーリ用
#35×13T(B)φ15

連動用チェーン
#35チェーン

【タイミングベルト】

25W用 390-5GT-12

40～120W用 STS120S8M408

【アルミプーリ】

モータ用

25W用(フランジ付)穴径φ10
40W用(フランジ付)穴径φ12
90W用(フランジ付)穴径φ15
120W用(フランジ付)穴径φ18
(*速度記号B5以上の場合に使用)

プーリ用

25W用(フランジ付)穴径φ15
40W用 穴径φ15
60W·90W·120W用 穴径φ15

Option 18 ガイド

搬送物、搬送、条件に合わせてガイドも選定できます。

■34フレーム用ガイド

3G-TL型（スチール製）／固定式

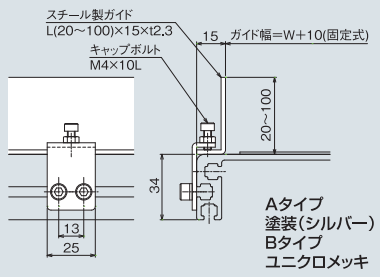

3G-AL 型（アルミ製）／固定式

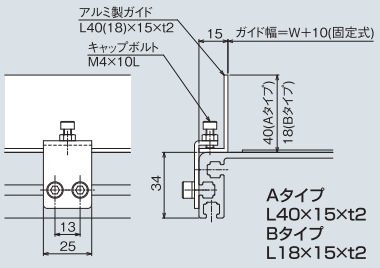

3G-SL型（ステンレス製）／固定式

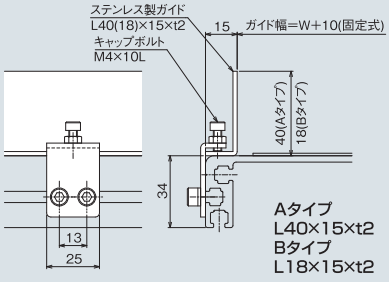

3G-SO-1型（ステンレス製）／幅調整式

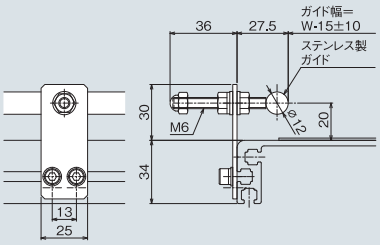

3G-SO-2型（ステンレス製）／高さ,幅調整式

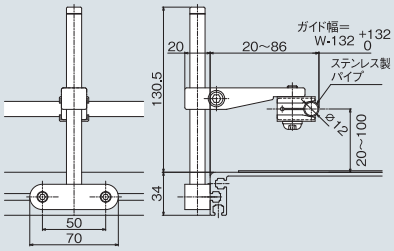

3G-SO-3型（ステンレス製）／固定式

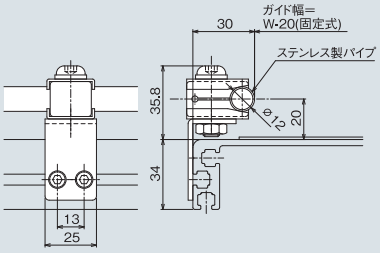

3G-JO型（樹脂製）／幅調整式

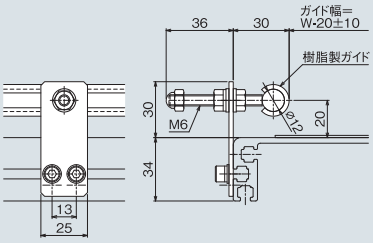

3G-SF型（ステンレス製）／幅調整式

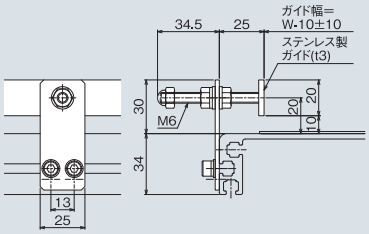

3G-A1型（アルミ製）／幅調整式

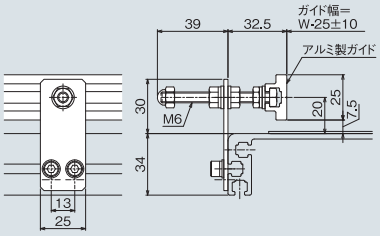

3G-J1型（樹脂製）／幅調整式

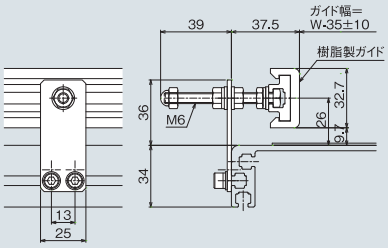

3G-U1型（樹脂製スカート付）／幅調整式

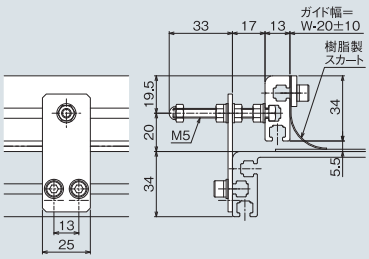

3G-U2（3G-JU）型

（樹脂製スカート付）／固定式

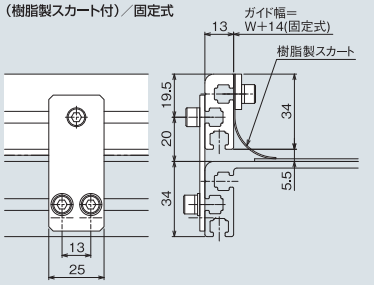

※3G-A1,3G-J1 コンベヤガイド出口・入口側はP116ページ写真を参照ください。

Option 19 ガイド

搬送物、搬送、条件に合わせてガイドも選定できます。

■40フレーム用ガイド

4G-TL型（スチール製）／固定式

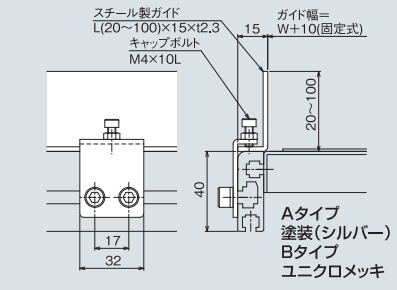

4G-AL型（アルミ製）／固定式

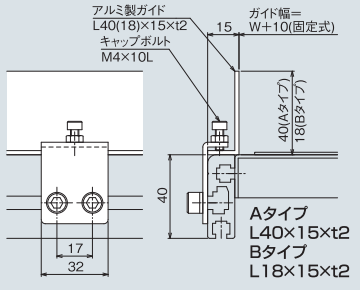

4G-SL型（ステンレス製）／固定式

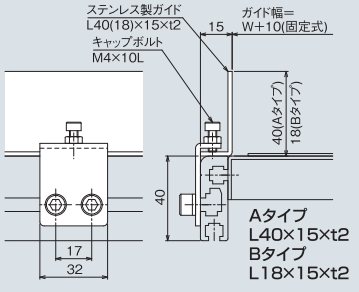

4G-SO型（ステンレス製）／幅調整式

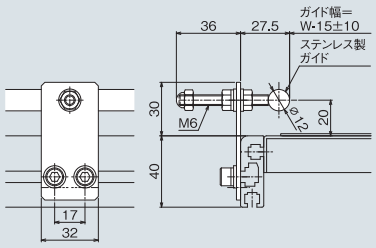

4G-JO型（樹脂製）／幅調整式

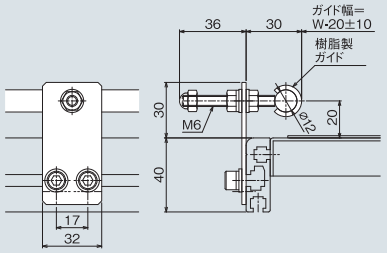

4G-SF型（ステンレス製）／幅調整式

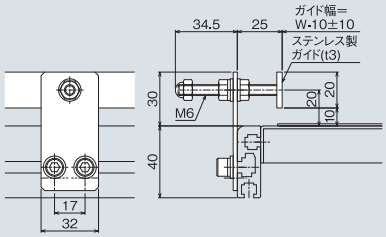

4G-A1型（アルミ製）／幅調整式

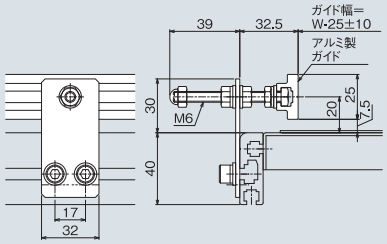

4G-J1型（樹脂製）／幅調整式

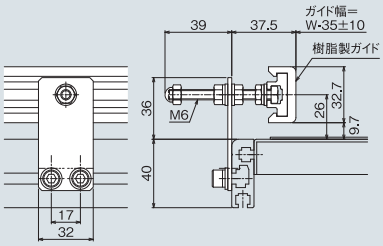

4G-U1（4G-JU）型

（樹脂製スカート付）／幅調整式

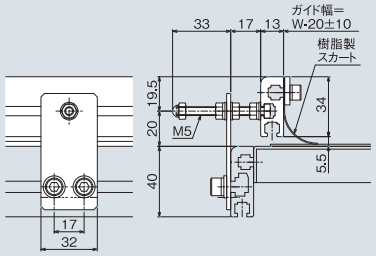

※4G-A1,4G-J1 コンベヤガイド出口・入口側はP116ページ写真を参照ください。

Option 20 ガイド

搬送物、搬送、条件に合わせてガイドも選定できます。

■60フレーム用ガイド

6G-TL型（スチール製）／固定式

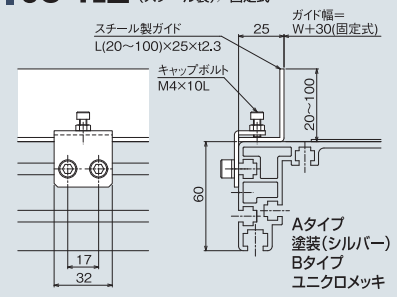

6G-AL型（アルミ製）／固定式

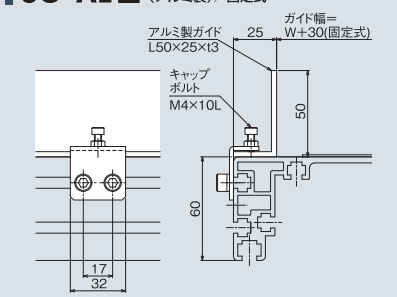

6G-SL型（ステンレス製）／固定式

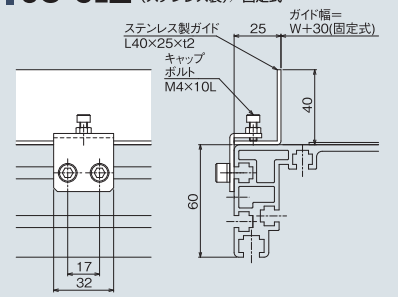

6G-SO-1型（ステンレス製）／幅調整式

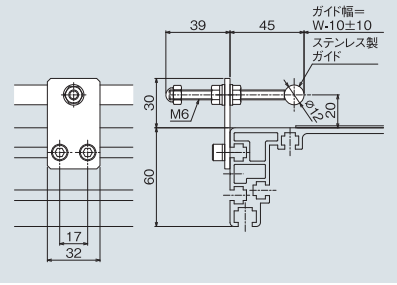

6G-SO-2型（ステンレス製）／高さ,幅調整式

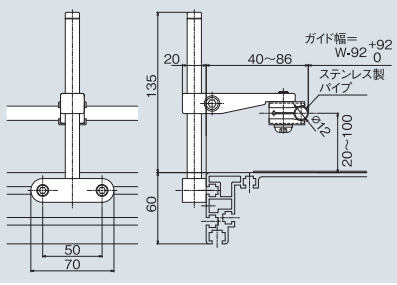

6G-SO-3型
（25φパイプ）／高さ,幅調整式

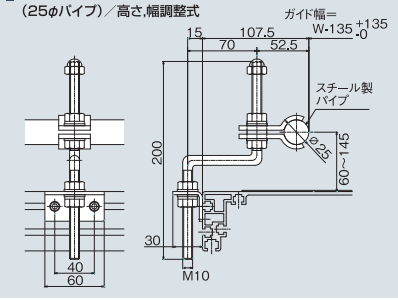

6G-JO型（樹脂製）／幅調整式

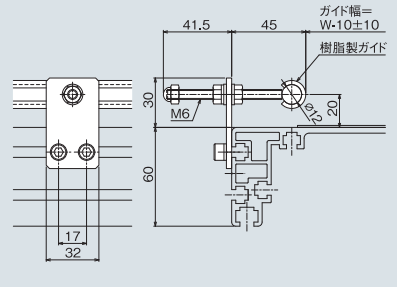

6G-SF型（ステンレス製）／幅調整式

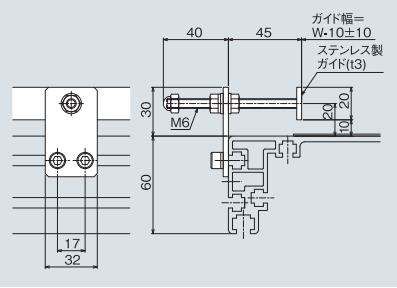

6G-A1型（アルミ製）／幅調整式

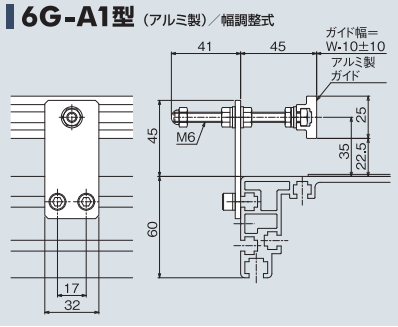

6G-J1型（樹脂製）／幅調整式

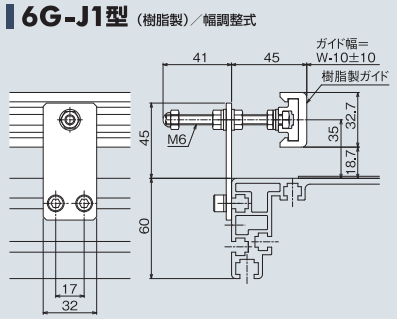

6G-U1（6G-JU）型
（樹脂製スカート付）／幅調整式

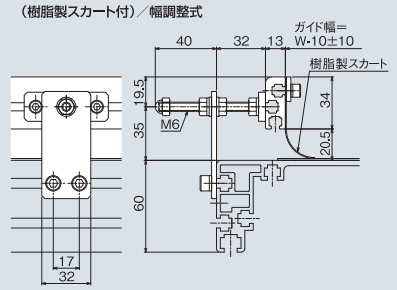

※6G-A1,6G-J1 コンベヤガイド出口・入口側はP116ページ写真を参照ください。

Option 21 ガイド

搬送物、搬送、条件に合わせてガイドも選定できます。

■90フレーム用ガイド

9G-TL-1型（スチール製）／固定式

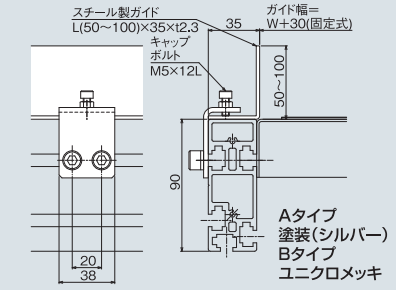

9G-TL-2型（スチール製）／固定式

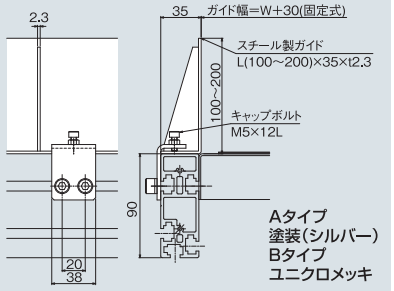

9G-SL型（ステンレス製）／固定式

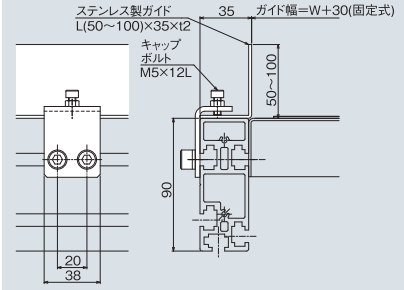

9G-J1型（樹脂製）／幅調整式

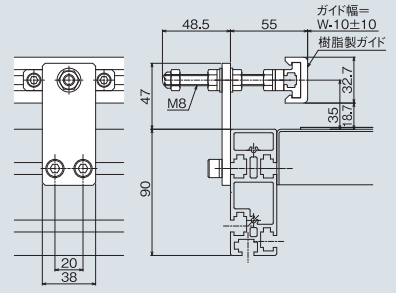

9G-SO型（φ25パイプ）／高さ,幅調整式

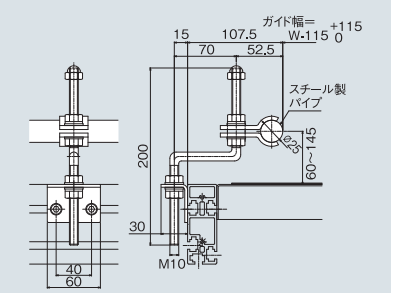

※9G-J1 コンベヤガイド出口・入口側はP116ページ写真を参照ください。

Option 22 工具レスガイド

■34フレーム用ガイド

3G-A2型（アルミ製）／幅調整式

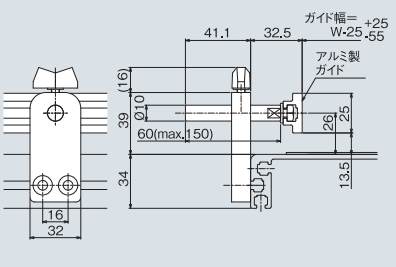

3G-J2型（樹脂製）／幅調整式

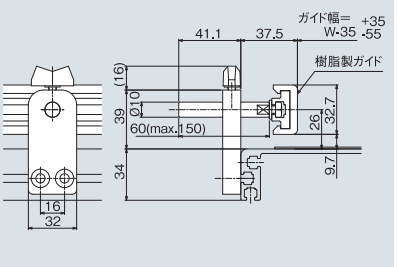

3G-A2

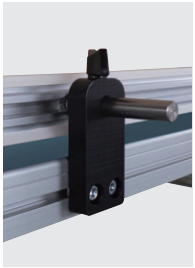

3G-J2

3G-A3型（アルミ製）／高さ,幅調整式

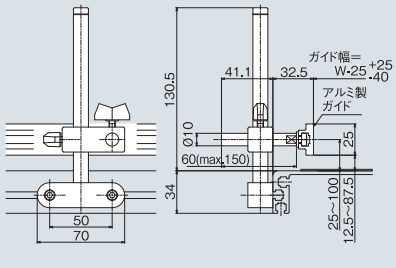

3G-J3型（樹脂製）／高さ,幅調整式

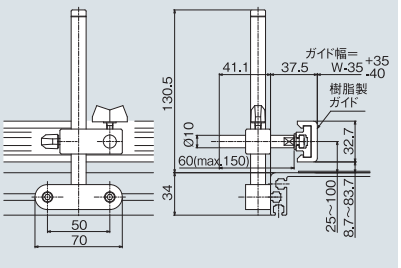

3G-A3

3G-J3

Option 22 工具レスガイド

搬送物、搬送、条件に合わせてガイドも選定できます。

■40フレーム用ガイド

4G-A2型（アルミ製）／幅調整式

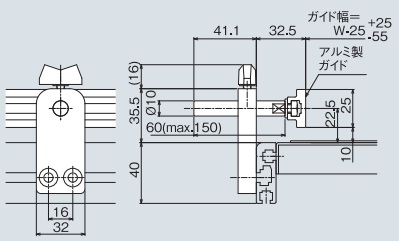

4G-J2型（樹脂製）／幅調整式

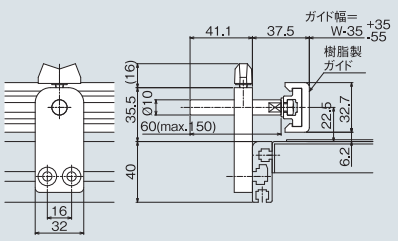

4G-A2

4G-J2

4G-A3型（アルミ製）／高さ,幅調整式

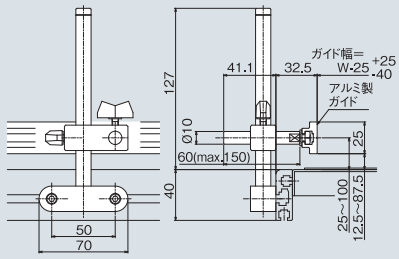

4G-J3型（樹脂製）／高さ,幅調整式

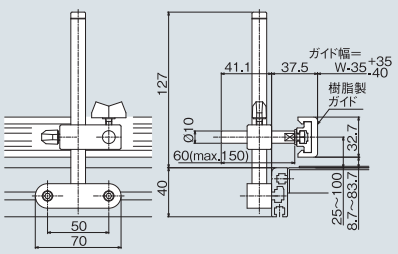

4G-A3

4G-J3

■60フレーム用ガイド

6G-A2型（アルミ製）／幅調整式

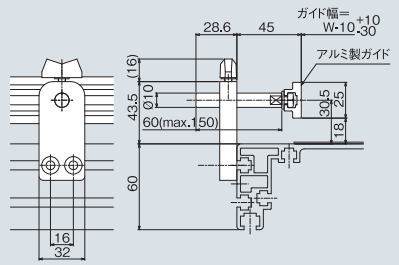

6G-J2型（樹脂製）／幅調整式

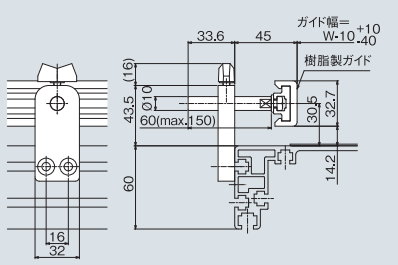

6G-A2

6G-J2

6G-A3型（アルミ製）／高さ,幅調整式

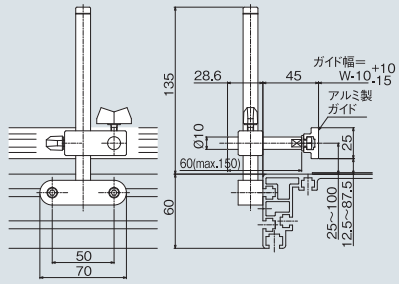

6G-J3型（樹脂製）／高さ,幅調整式

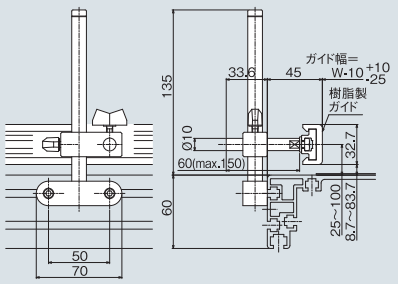

6G-A3

6G-J3

A1,A2,A3ガイド　J1,J2,J3ガイド

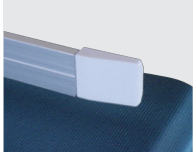

コンベヤガイド入口、出口側

Option 23 オプション各種

サイドベルト式ガイドコンベヤ【サイドガイドタテコンMⅡ】(食品業界向け)

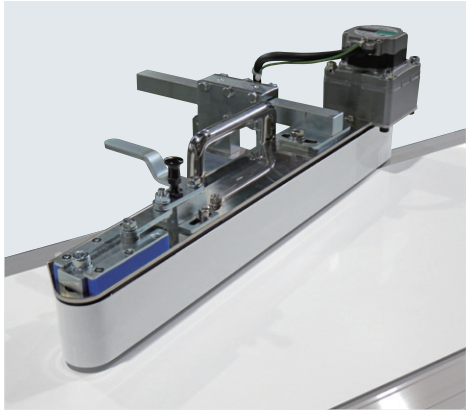

【 用 途 】

- 多列のワークをベルトの増速により1列にします。
- 分岐装置としての活用。
- 直角方向転換機としての活用。
- ハネ上げ機能によりワークを通過させることも可能です。
- ベルトゆるめ装置付き。

■ 仕 様

(単位 mm)

取付け対応機種	Type60、Type90 / AR60
機長	500mm～700mm
ベルト幅	35mm(抗菌防カビ用ベルト)ダコーレス
速度	MAX35m/min(変速)
モータ出力	60W(BMU)
電源	単相100V、200V、三相200V

【 図 面 】

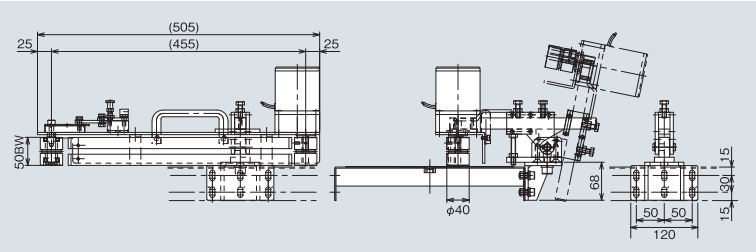

【ハネ上げ機構】

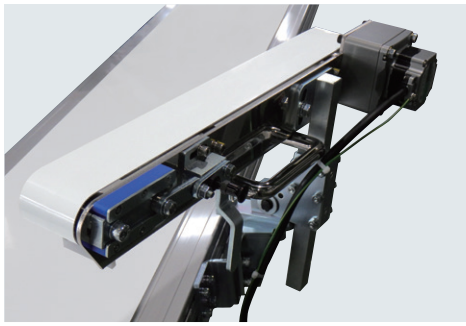

多列搬送の場合は、ハネ上げ機構を利用して搬送ベルトの有効利用が出来る。
また、サイドベルトのベルトの脱着が容易にできる。

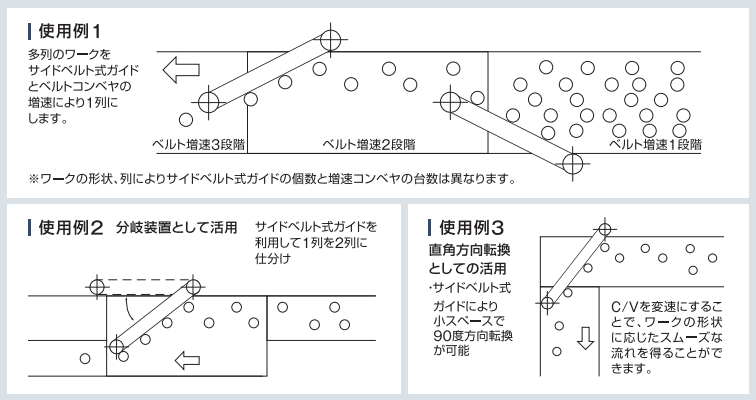

クロスタイプ

小スペースにも楽々設置ができます。

機長につきましては、各部寸法のL1,L2機長以外の寸法も製作できます。
お問合せください。
Type34-G1 ダコーレスタイプを組合せたタイプです。
ベルトは滑りベルトと標準ベルトを使用しています。
柔らかい搬送物や底面に突起があるものは搬送は不可となります。

Option 23 オプション各種

脱着式スクレーパー（食品業界向け）

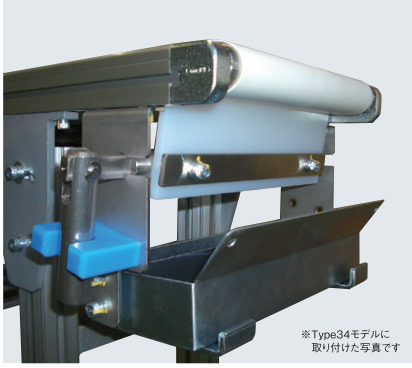

【 用 途 】 ベルト表面に付着したゴミの除去に使用します。
エッジプレートに付着したゴミはエッジプレートの脱着により水洗いすることができます。
エッジプレートで除去されたゴミはゴミ受けにて処理ができますのでフロアーを汚すことがありません。

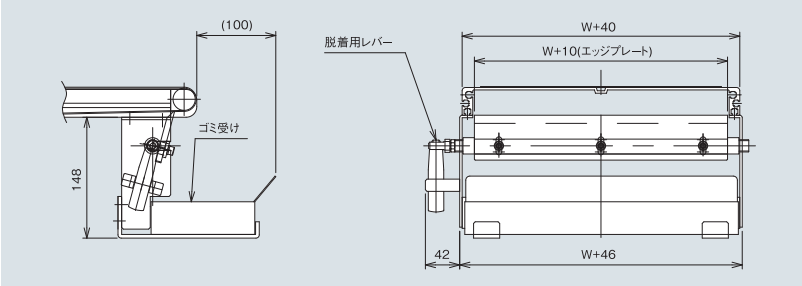

■ 仕 様

取付け対応機種	ModeL34、Type34、60、90　ARにも対応（部材、構造が多少異なります）
ベルト幅	100W～600W（700W～1,000Wは準標準）

●エッジプレート（樹脂）取付け部分はSUS使用しています。
●ゴミ受け等の部品はSS材でメッキとなります。

■スクレーパ

34シート型スクレーパ

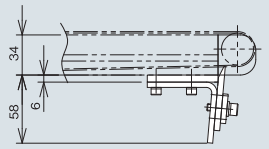

単位:mm

40シート型スクレーパ

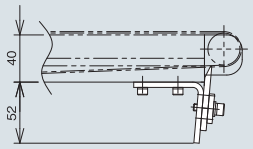

単位:mm

60シート型スクレーパ

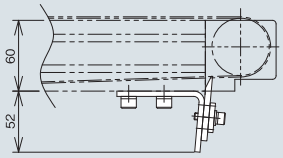

単位:mm

34,40,60ブラシ型スクレーパ

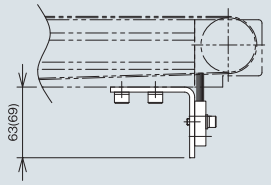

注記:Type34は( )寸法、
Type40,60は正寸法

単位:mm

各種オプション

■ホッパー

バラ物などの搬送物に有効なオプションです。

34フレームホッパー

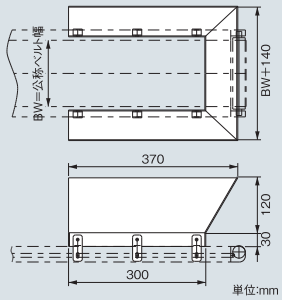

単位:mm

40フレームホッパー

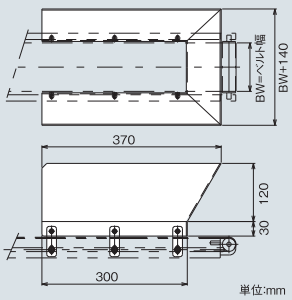

単位:mm

60フレームホッパー

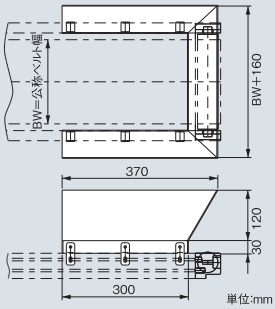

単位:mm

■シュート

搬送物をスムーズに乗り移らせるためのオプションです。

34フレームシュート

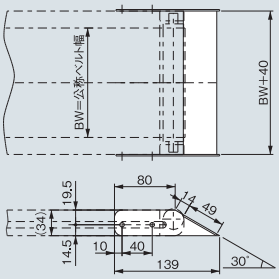

40フレームシュート

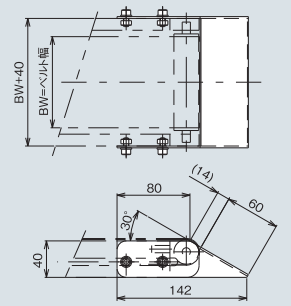

60フレームシュート

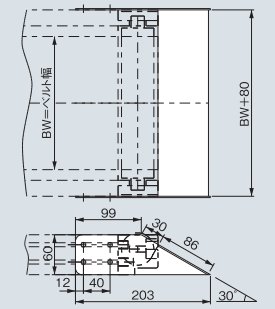

Option 23 オプション各種

Type34,40,60オプション各種

34乗り移りプレート

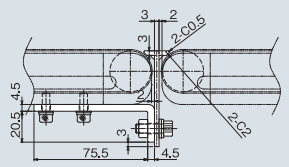

単位:mm

34乗り移りローラ

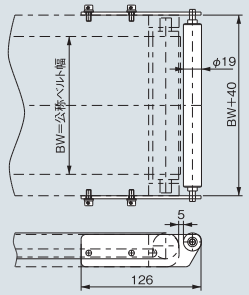

34ストッパー（SS材）

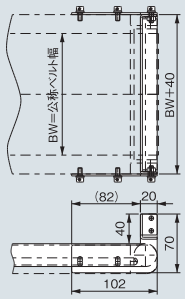

34ターンローラ

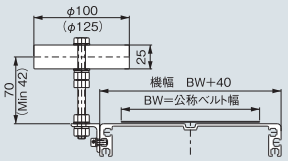

40乗り移りプレート

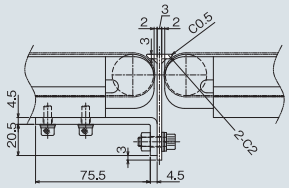

単位:mm

40乗り移りローラ

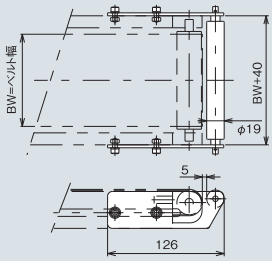

40ストッパー

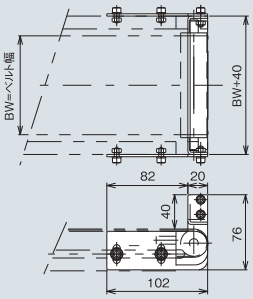

40ターンローラ

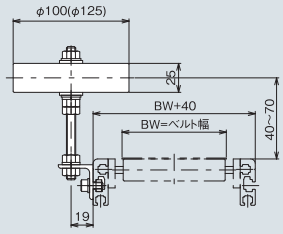

60乗り移りプレート

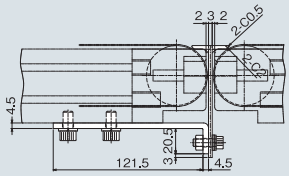

単位:mm

60乗り移りローラ

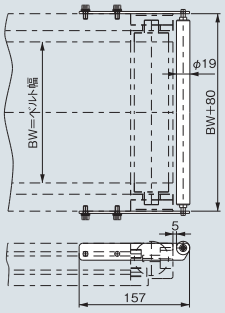

60ストッパー（SS材）

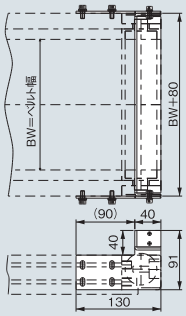

60ターンローラ

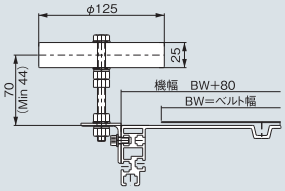

■乗り移りプレート
コンベヤからコンベヤへ搬送物をスムーズに乗り移らせるオプションです。プレートはステンレス製。

■乗り移りローラ
コンベヤからコンベヤへ搬送物をスムーズに乗り移らせるオプションです。ローラはステンレス製。

■ストッパー
搬送物を止める為のオプションです。仕様の際ベルトは滑りベルトをお使いください。

■ターンローラ
合流、方向転換をスムーズにするためのオプションです。

連結金具

コンベヤ同士を固定させるための金具です。

34フレーム連結金具

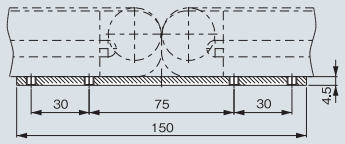

40フレーム連結金具

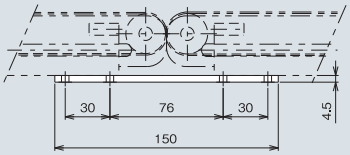
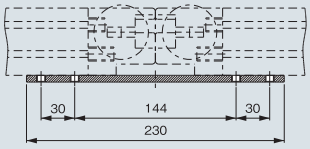
60フレーム連結金具