# MJD-5

| 仕様 | |
|---|---|
| サイズ(呼称寸法) | 1100WX800LX1700H |
| サイズ(最外寸法) | 1112WX822LX1700H |
| サイズ(最内寸法) | 1040WX745LX1448.5H |
| 最大積載質量 | 500kg |
| | |
| 内容物 | |
| 表面処理 | 粉体塗装(塗装色 本体/ダブルゲート:ベージュ) |
| 車輪 | φ150ｱﾙﾐ車 2JS、2J |
| その他 | 樹脂ベース |
| | |
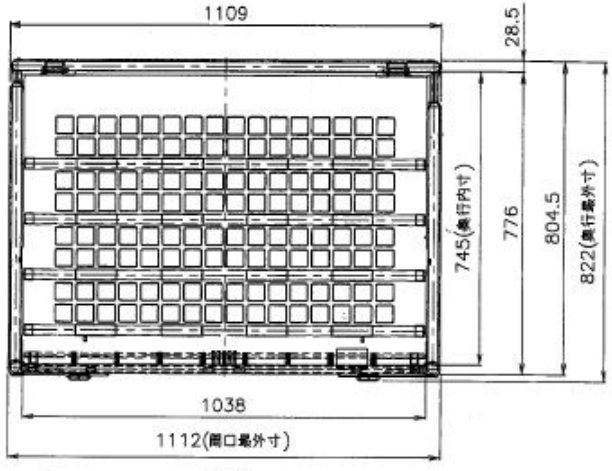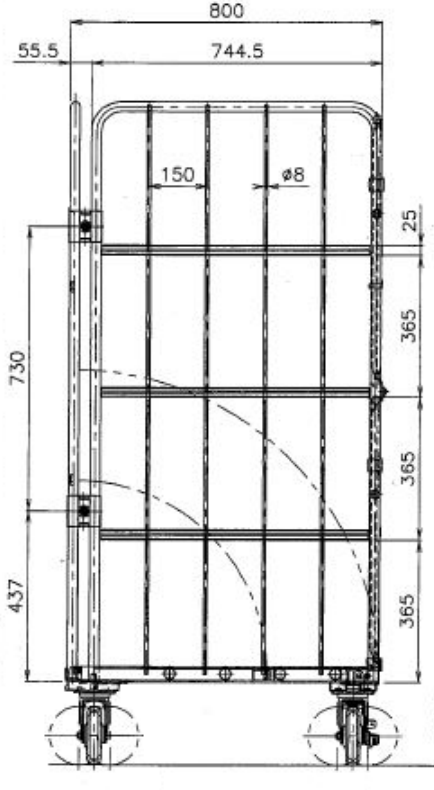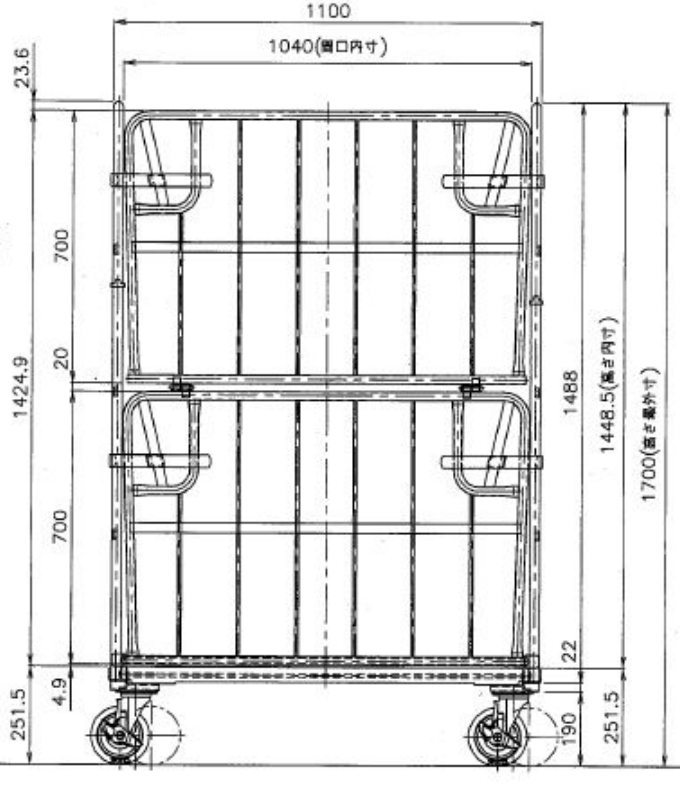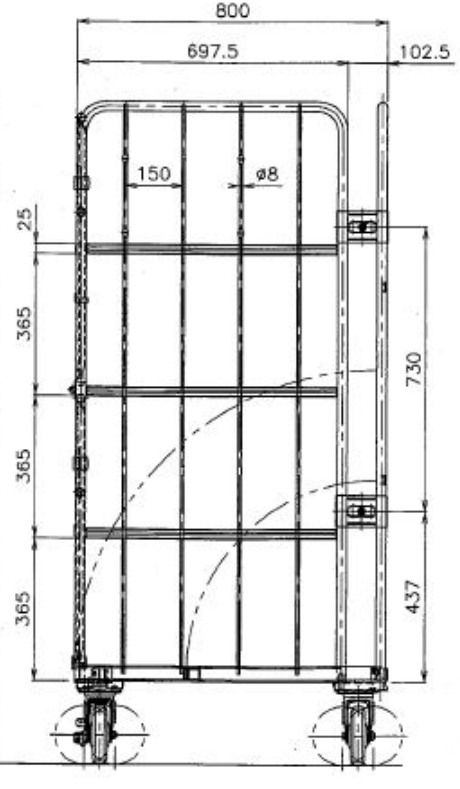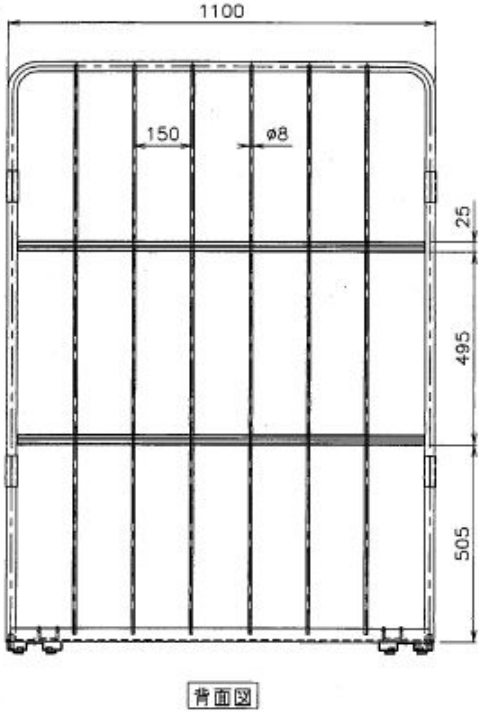
| 車輪構成 | Cタイプ |
|---|---|
| 固定輪 □<br>自由輪 ○<br>ｽﾄﾊﾟｰｻﾞ自自輪 ● | 4方向 |
| 型式 | MJD-5 |
| 重量 | 58kg |