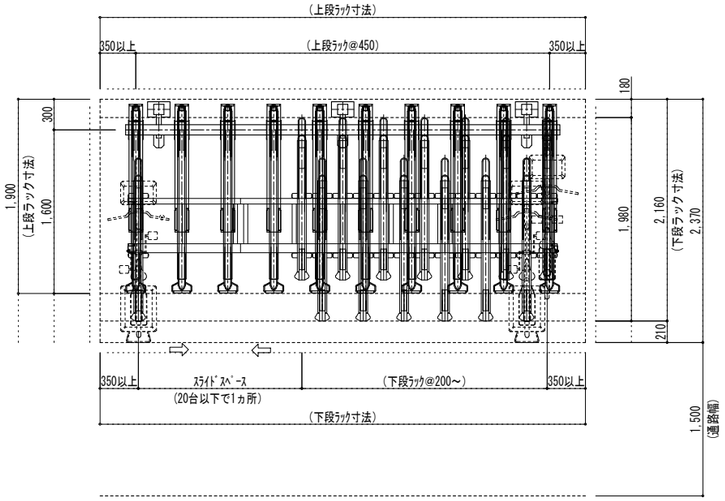

平面図　上段ﾗｯｸ(450P)/下段ｽﾗｲﾄﾞﾗｯｸ（200P～）

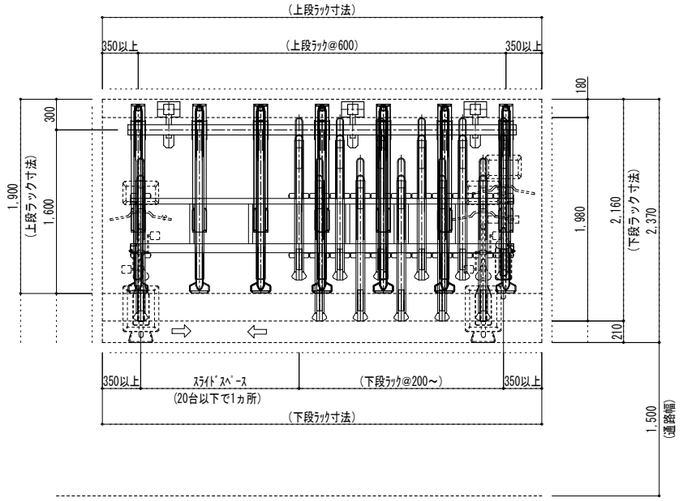

平面図　上段ﾗｯｸ(600P)/下段ｽﾗｲﾄﾞﾗｯｸ（200P～）

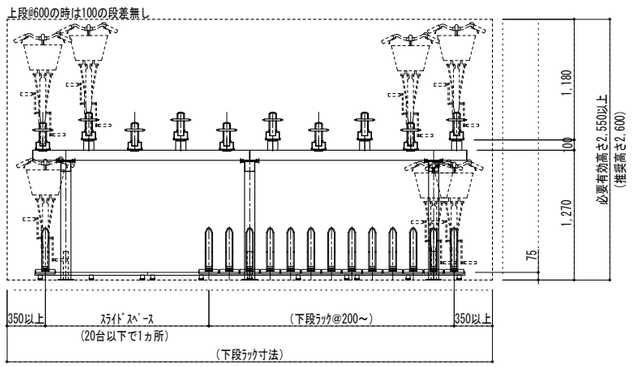

正面図　上段ﾗｯｸ(450P)/下段ｽﾗｲﾄﾞﾗｯｸ（200P～）

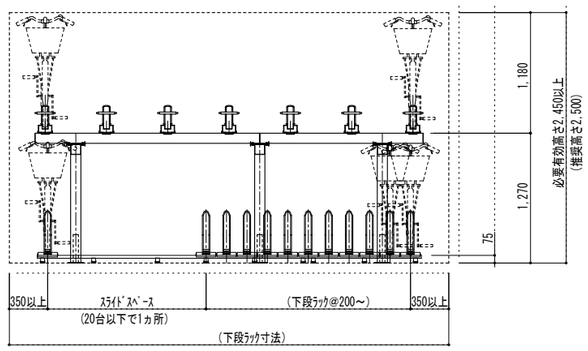

正面図　上段ﾗｯｸ(600P)/下段ｽﾗｲﾄﾞﾗｯｸ（200P～）

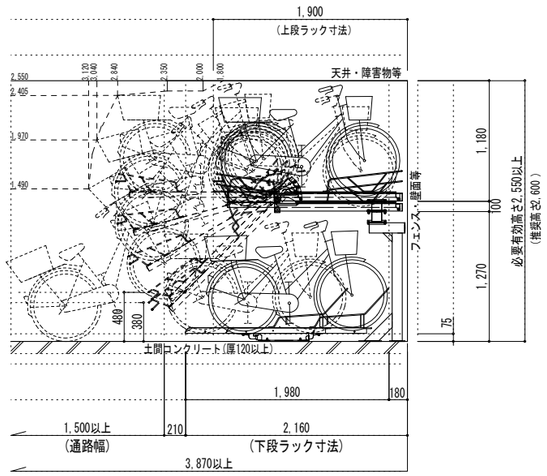

側面図　上段ﾗｯｸ(450P)/下段ｽﾗｲﾄﾞﾗｯｸ（200P～）

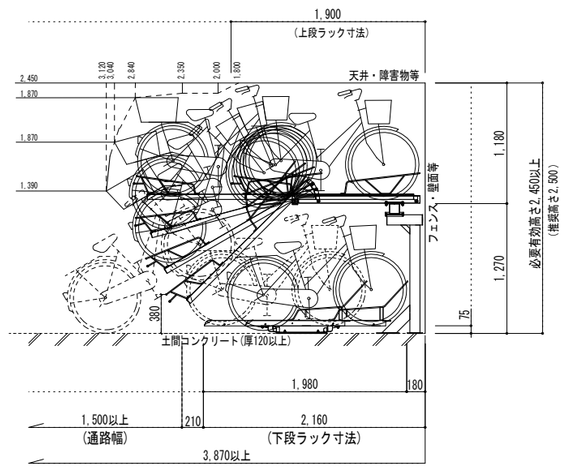

側面図　上段ﾗｯｸ(600P)/下段ｽﾗｲﾄﾞﾗｯｸ（200P～）

■特記事項

製品について

駐輪機工事時のお願い事項	1. 駐輪機設置面はコンクリート仕上げでお願いします。
	2. 駐輪機設置面の勾配は縦方向1.0%以下, 横方向0.3%以下を推奨します。
	3. 駐輪機固定用ｱﾝｶｰ芯より土間コン端部までは80mm以上を推奨します。

■２段式ラック（MCY-GU型）標準仕様

部材	材質	寸法	塗装・仕上げ
上段レール	SPHC	t4.0	カチオン電着+粉体塗装
ビーム	STKR	t2.3	カチオン電着+粉体塗装
ポスト	STKR	t2.3	カチオン電着+粉体塗装
ガススプリング	—	φ22.5	1本/台
上段取付ボルト		M10	溶融亜鉛メッキ
ビーム取付ボルト		M10	溶融亜鉛メッキ
アンカーボルト		M12×70	溶融亜鉛メッキ
タイヤガイド	SS400	φ9.0	

■スライドラック（MCY-S2型）標準仕様

部材	材質	寸法	塗装・仕上げ
ラック本体	SPHC	t2.3	カチオン電着+粉体塗装
レール	アルミ	t3.0	アルマイト処理
台車	FC	t5.0	カチオン電着+粉体塗装
タイヤガイド	SS400	φ9.0	カチオン電着+粉体塗装
ブレーキ(オプション)	FC	t3.0	溶融亜鉛メッキ
車輪	ベアリング	6900ZZ	樹脂巻き
レール取付ボルト		M8	溶融亜鉛メッキ
アンカーボルト		M10×60	溶融亜鉛メッキ

※自転車重量 ： 25kg以下（上段ラック）
　　： 35kg以下（下段ラック）

改訂番号	年月日	改訂事由	担当
4			
3			
2			
1			

尺度	1/30	
日付	2024.10.29	
承認	検図	製図
**	**	嶋貫

現場名：MCY-GU型（上段ﾗｯｸ）/MCY-S2型（下段ｽﾗｲﾄﾞﾗｯｸ）

名称：2段式サイクルラック標準図

図番：

株式会社マキテック

原紙サイズ A3