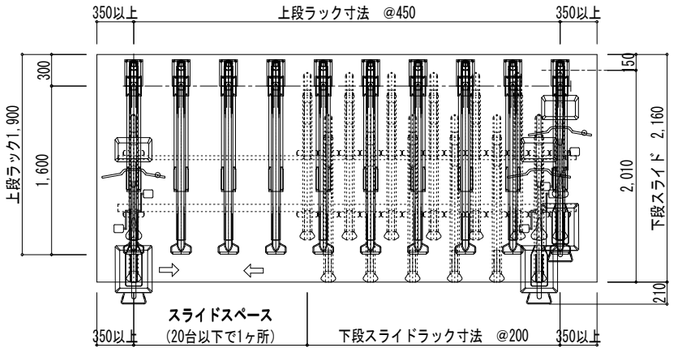

上段ラックＭＣＹ－ＧＵ型(450P)/下段スライドラックＭＣＹ－Ｓ２型　(200P～)

平面図

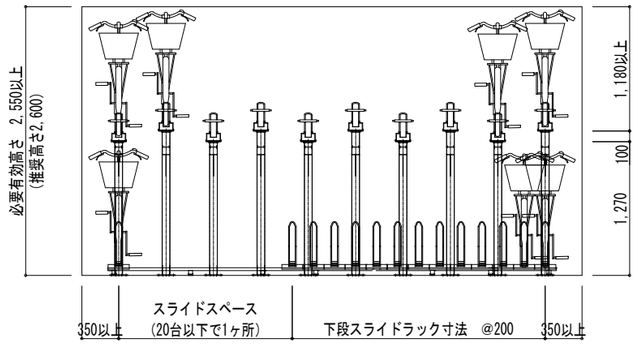

上段ラックＭＣＹ－ＧＵ型/下段スライドラックＭＣＹ－Ｓ２型

正面図

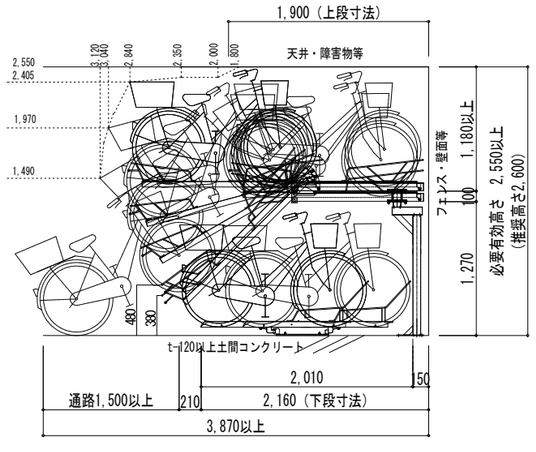

上段ラックＭＣＹ－ＧＵ型(450P)/下段スライドラックＭＣＹ－Ｓ２型

側面図

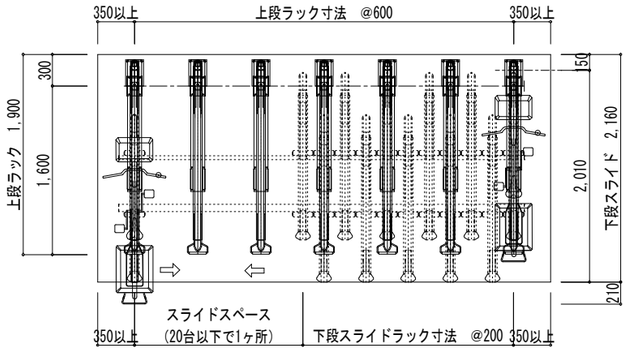

上段ラックＭＣＹ－ＧＵ型(600P)/下段スライドラックＭＣＹ－Ｓ２型　(200P～)　平面図

平面図

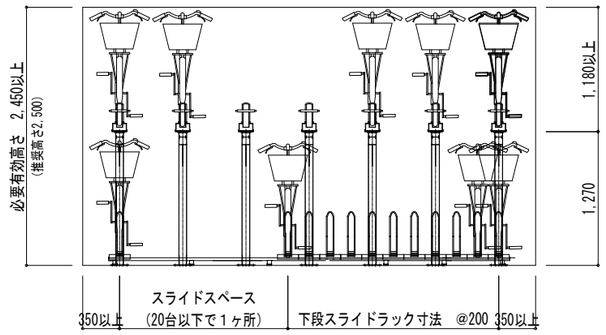

上段ラックＭＣＹ－ＧＵ型/下段スライドラックＭＣＹ－Ｓ２型　正面図

正面図

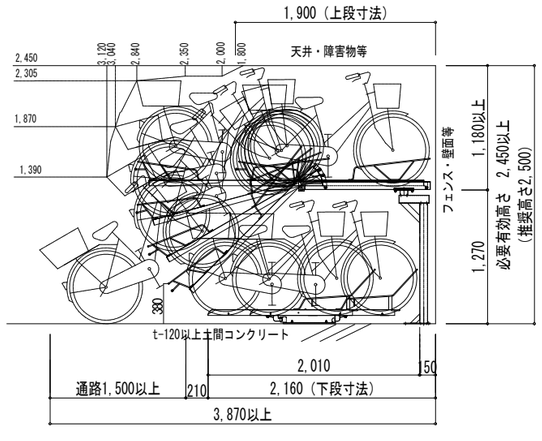

上段ラックＭＣＹ－ＧＵ型(600Ｐ)/下段スライドラックＭＣＹ－Ｓ２型　側面図

側面図

■特記事項

製品について

駐輪機工事時のお願い事項	1. 駐輪機設置面はコンクリート仕上げでお願いします。
	2. 駐輪機設置面の勾配は縦方向1.0%以下, 横方向0.3%以下を推奨します。
	3. 駐輪機固定用ｱﾝｶｰ芯より土間コン端部までは80mm以上を推奨します。

■2段ラック（MCY-G-S型）単柱式　標準仕様

部材	材質	寸法	塗装・仕上げ
上段レール	SPHC	t4.0	カチオン電着+粉体塗装
ビーム	STKR	t2.5	カチオン電着+粉体塗装
ポスト	STKR	t2.3	カチオン電着+粉体塗装
ガススプリング		φ22.5	1本/台
上段取付ボルト		M10	溶融亜鉛メッキ
ビーム取付ボルト		M10	溶融亜鉛メッキ
アンカーボルト		M12×70	溶融亜鉛メッキ

■スライドラック（MCY-S2型）標準仕様

部材	材質	寸法	塗装・仕上げ
ラック本体	SPHC	t2.3	カチオン電着+粉体塗装
レール	アルミ	t3.0	アルマイト処理
台車	FC	t5.0	カチオン電着+粉体塗装
タイヤガイド	SS400	φ9	カチオン電着+粉体塗装
ブレーキ（オプション）	FC	t3.0	溶融亜鉛メッキ
車輪	ベアリング	6900ZZ	樹脂巻き
レール取付ボルト		M8	溶融亜鉛メッキ
アンカーボルト		M10×60	溶融亜鉛メッキ

改訂番号	年月日	改訂事由	担当	尺度	1/30		現場名	MCY-G-S/MCY-S2型	株式会社マキテック
4				日付	2024.12.05				
3				承認	検図	製図			
2				**	**	嶋貴	名称	２段式(単柱式) 下段スライドラック標準図	図番
1									

原紙サイズ　A3