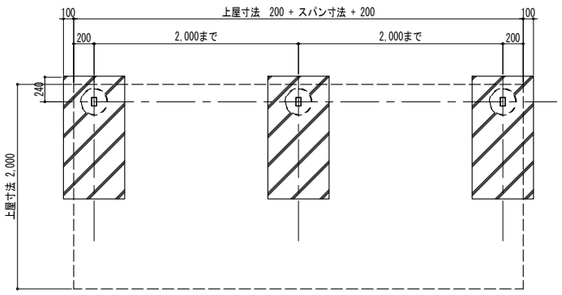

平面図

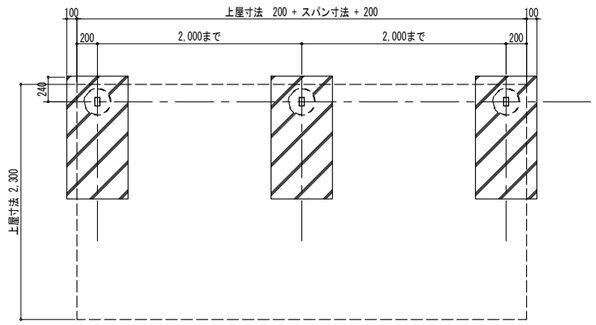

平面図

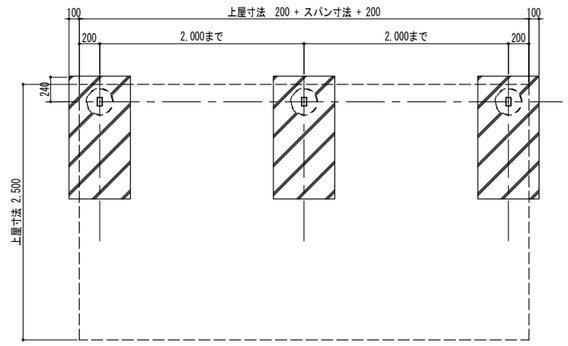

平面図

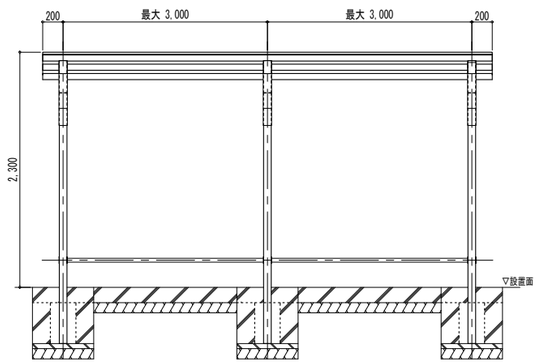

立面図

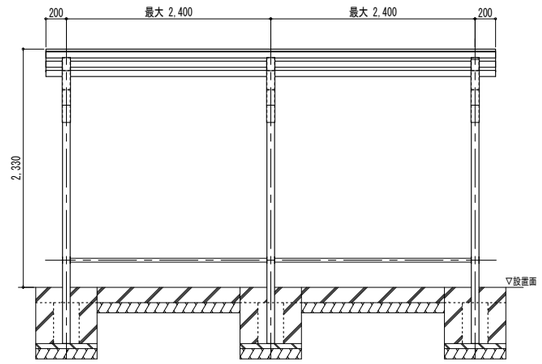

立面図

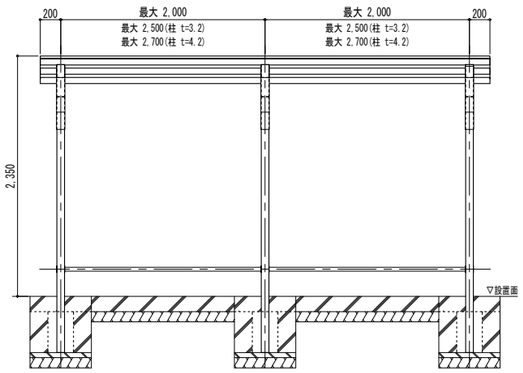

立面図

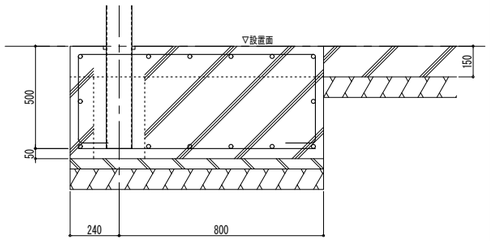

基礎断面図

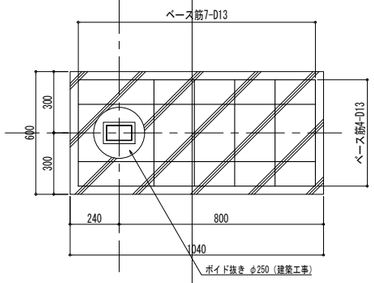

柱埋込用（下端）基礎伏図

竪樋落し位置参考図

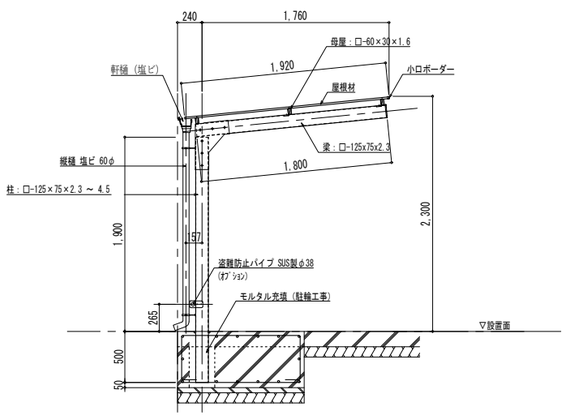

上屋 （ MCY-BS型 ）側面図

側面図

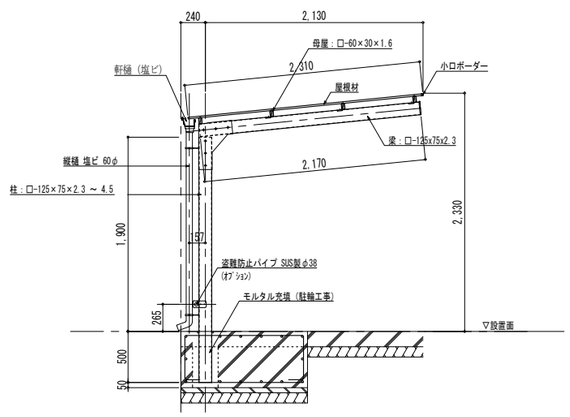

上屋 （ MCY-BS型 ）側面図

側面図

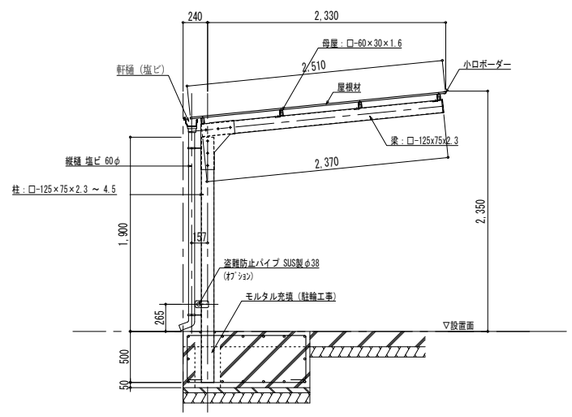

上屋 （ MCY-BS型 ）側面図

側面図

MCY－BS1型 （シズカリーフ）、MCY－BS２型 （ガルバニウム鋼板）

■仕様

名　称	寸法・材質
素材	ＺＡＭ製　（高耐食溶融メッキ鋼板）
屋　根	カラー鋼板、シズカルーフ(防音)
鼻 隠 し	ガルバリウム鋼板加工
軒　樋	アーバントップ Σゴールド 90
竪　樋	軒樋：塩ビ製　縦樋：塩ビ製　φ60
梁	□-125x75x2.3
支　柱	□-125x75x2.3

改訂番号	年 月 日	改 訂 事 由	担 当
4			
3			
2			
1			

尺 度	1/60	
日 付	2024.09.02	
承 認	検 図	製 図
**	**	月生田

現場名：*******

名 称：MCY-BS1型,MCY-BS2型（平置き、埋め込みタイプ）

株式会社マキテック

図 番

原紙サイズ　A３