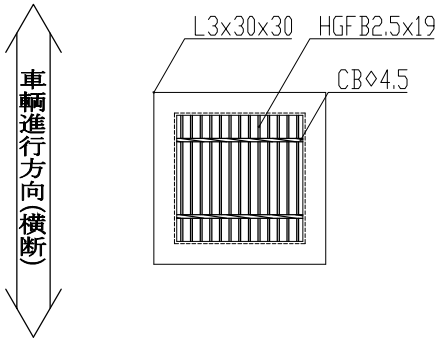

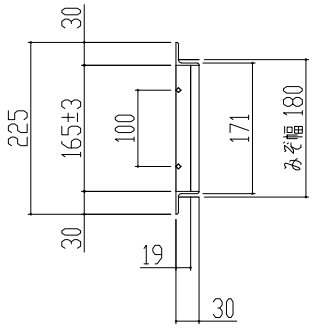

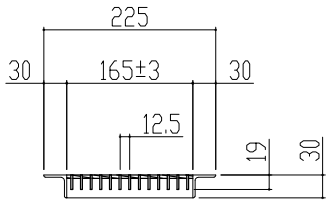

重量　1.8 kg

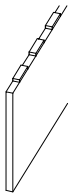

主部材詳細図

表面処理　本体は溶融亜鉛メッキ仕上げ
(JIS H8641)

訂正年月日	訂正番	訂正年月日	訂　正　事　項	訂正者	承認印	承認印	検 印	製 図	図面名称	四面ツバ付き(ハイテン) グレーチング 溝幅180用 細目 ノンスリップ	株式会社 マキテック MK駐輪事業部
標準製作図面						平元	山口	松本		T-14・T-6 LNLHF19-165/165	図番 MGK-L-528
試作図面											
特注図面						材 質	数 量	縮 尺			
検討図面						主部材SS540					