SAS-ST
エアーストッパー

SAS-ST1は脚に取付する事で部品点数を少なくしたタイプ。
SAS-ST2は取付ベースを設け、フレーム下面なら取付位置が自在です。

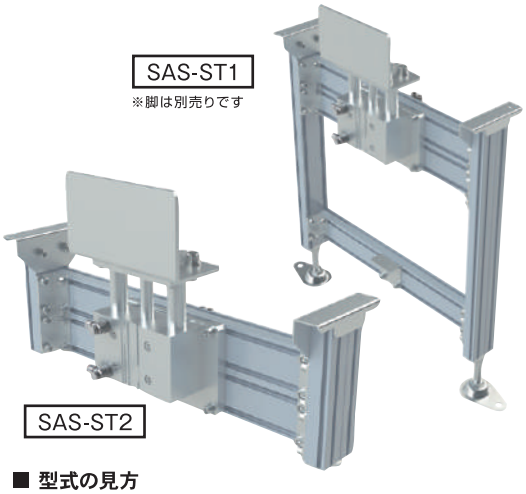

(単位 mm)

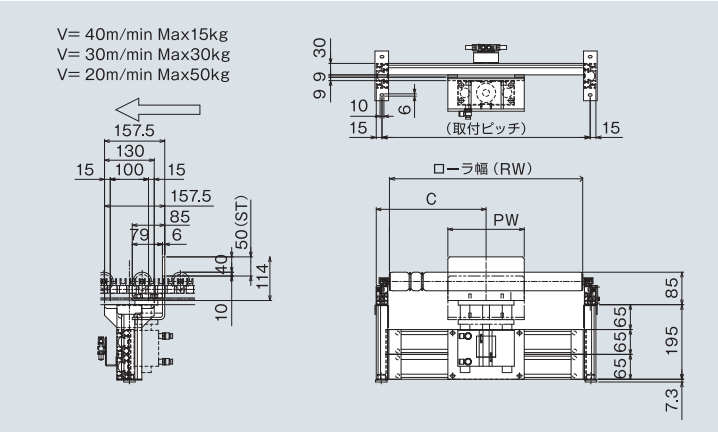

■ 型式の見方

(例)

型式	ストッパープレート幅(PW)	C	ローラ幅(RW)	ソレノイドバルブ	スイッチ
SAS-ST1	450	C285	RW500	W1	AS2

■ 仕様

(単位 mm)

型　式		SAS-ST1		SAS-ST2	
ストッパープレート	PW	200～500(50とび)			
適合ローラ幅	RW	PW+100以上とします			
ソレノイドバルブ	2位置ダブル	無記号:不要・W1:AC100V用・W2:AC200V用・W3:DC24V用			
	2位置シングル	無記号:不要・S1:AC100V用・S2:AC200V用・S3:DC24V用			
スイッチ		無記号:不要・オートスイッチ仕様AS1:1ケ・AS2:2ケ (リレー・シーケンサー〈DC24V/AC100V〉いずれも使用可能)			
耐荷重(kg)		搬送速度	～20m/min	～30m/min	～40m/min
		耐荷重(kg)	Max50	Max30	Max15
エアーシリンダー		φ50(エアー圧0.4～0.8Mpa)			

※使用条件の組合せにより、上記仕様が変更となる場合もあります。

SAS-SF 安全柵

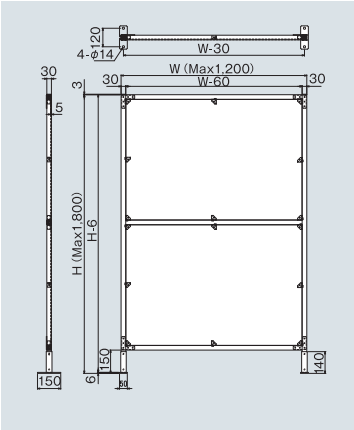

■ 型式の見方

(例)

型式	L	W	H
SAS-SC	L1,200	W1,000	H500

SAS-SC 安全カバー

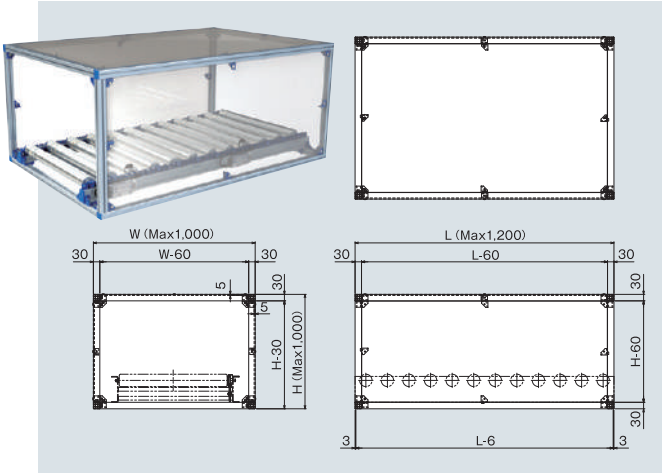

※写真はコンベヤへの装着例

■ 仕様

(単位 mm)

型　式	SAS-SF	SAS-SC
長さ(L)	―	Max1,200
幅(W)	Max1,200	Max1,000
高さ(H)	Max1,800	Max1,000
パネル	PET　透明　5mm厚	PET　透明　5mm厚