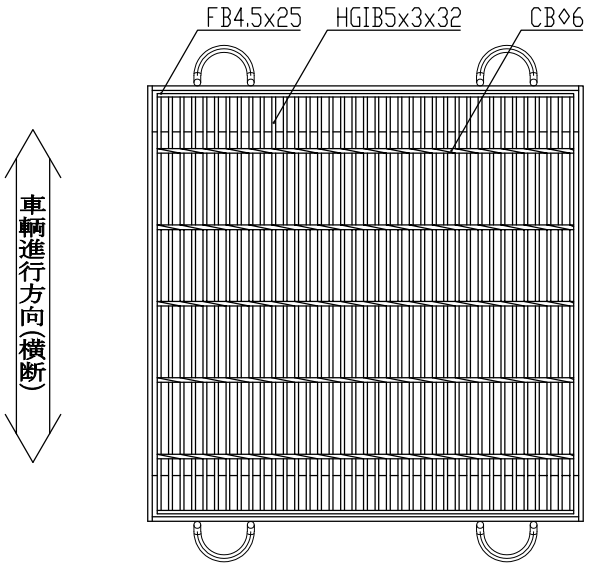

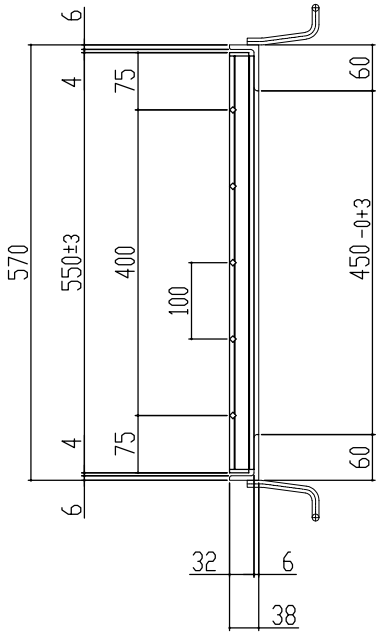

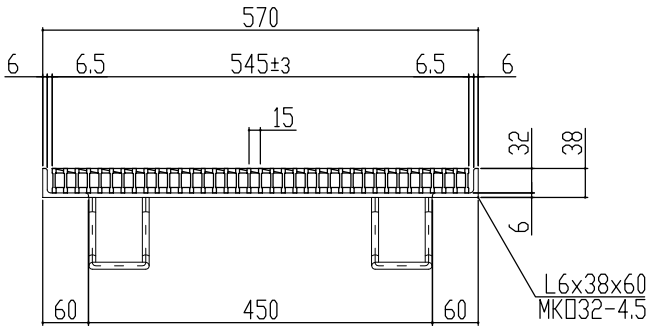

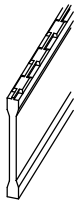

主部材詳細図

本体重量	21.4kg
受枠重量	10.6kg
合計重量	32.0kg

表面処理　本体は溶融亜鉛メッキ仕上げ
(JIS H8641)
受枠は錆止め黒塗装仕上げ

訂正年月日	訂正番	訂正年月日	訂　正　事　項	訂正者	承認印	承認印	検 印	製 図	図面名称	ますぶた(ハイテン) グレーチング 開口450×450用 細目 ノンスリップ	株式会社 マキテック MK駐輪事業部
標準製作図面						平元	山口	松本		T-20 LNHFA325-4.5	図番 MKG-L-654
試作図面						材 質	数 量	縮 尺			
特注図面						主部材SS540					
検討図面											