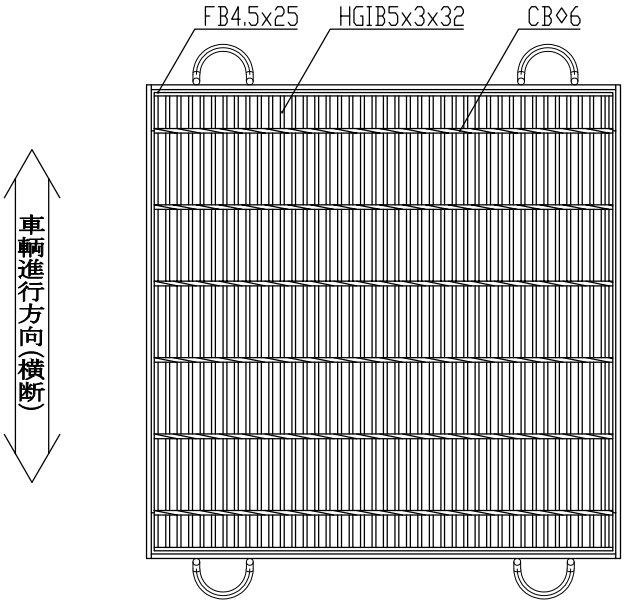

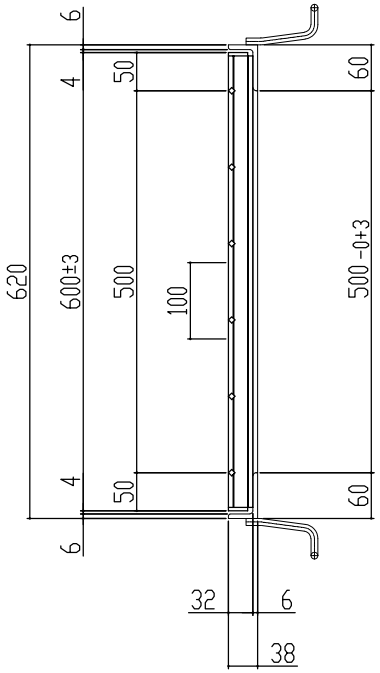

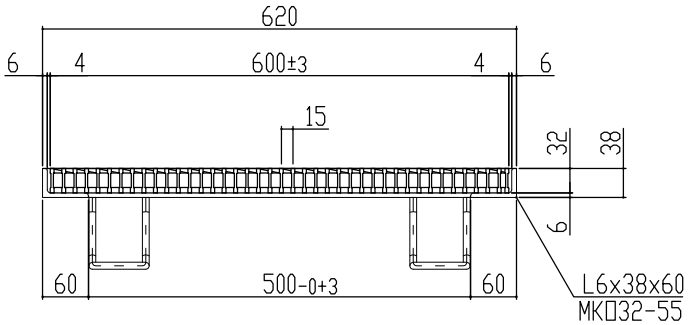

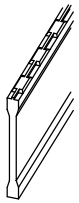

主部材詳細図

表面処理　本体は溶融亜鉛メッキ仕上げ
(JIS H8641)
受枠は錆止め黒塗装仕上げ

訂正年月日	訂正番	訂正年月日	訂　正　事　項	訂正者	承認印	承認印	検 印	製 図	図面名称		
標準製作図面						平元	山口	松本	ますぶた(ハイテン) グレーチング 開口500×500用 細目 ノンスリップ		
試作図面									T-20 LNHFA325-55	図番	MKG-L-655
特注図面						材 質	数 量	縮 尺			
検討図面						主部材SS540					

株式会社 マキテック
MK駐輪事業部