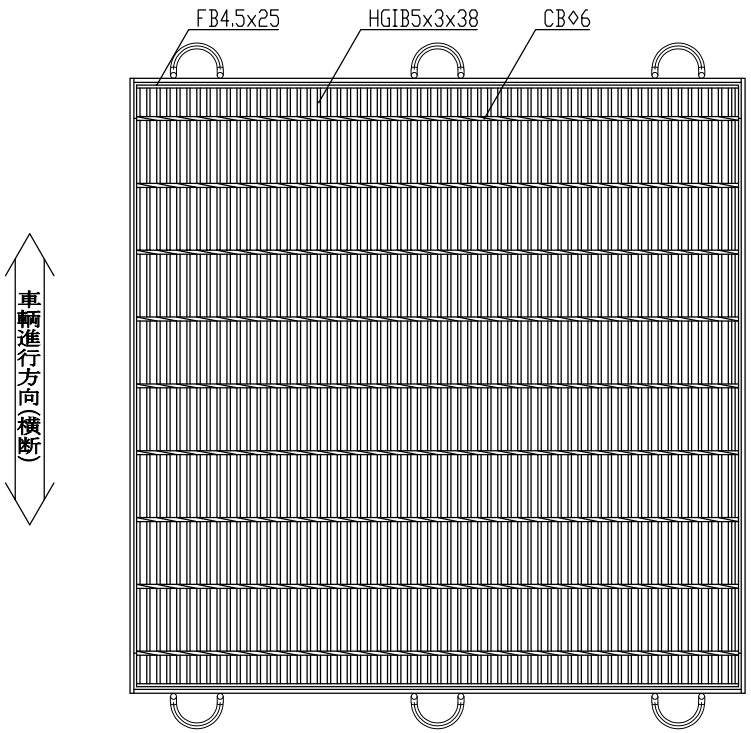

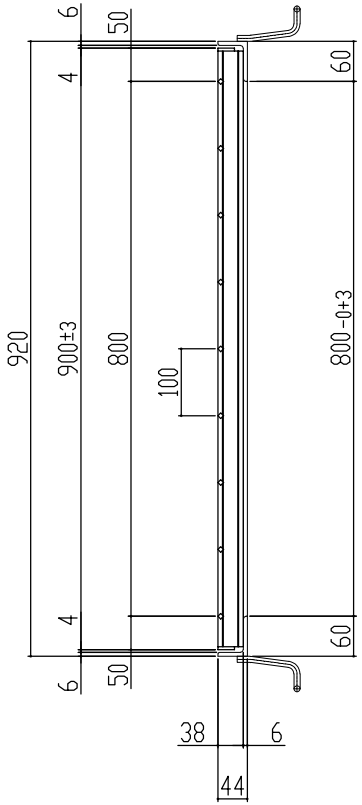

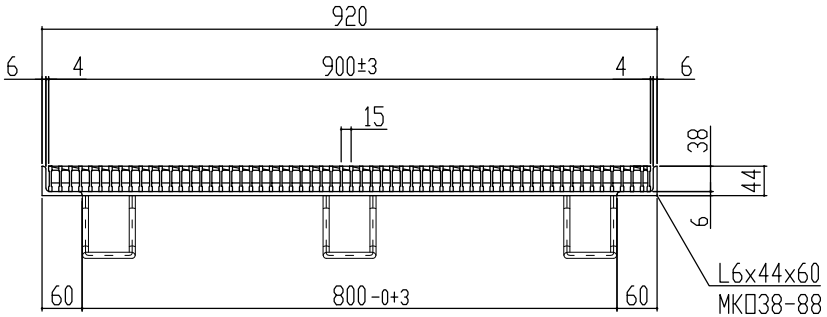

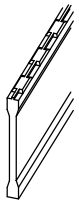

主部材詳細図

本体重量	66.9kg
受枠重量	18.2kg
合計重量	85.1kg

表面処理　本体は溶融亜鉛メッキ仕上げ
(JIS H8641)
受枠は錆止め黒塗装仕上げ

訂正年月日	訂正番	訂正年月日	訂　正　事　項	訂正者	承認印	承認印	検 印	製 図	図面名称	ますぶた(ハイテン) グレーチング 開口800×800用 細目 ノンスリップ	株式会社 マキテック MK駐輪事業部
標準製作図面						平元	山口	松本		T-14・6 LNHFA385-88	図番 MKG-L-658
試作図面						材質	数量	縮尺			
特注図面						主部材SS540					
検討図面											