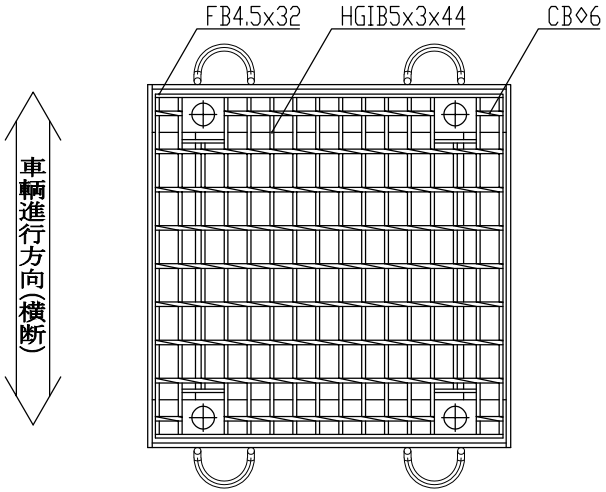

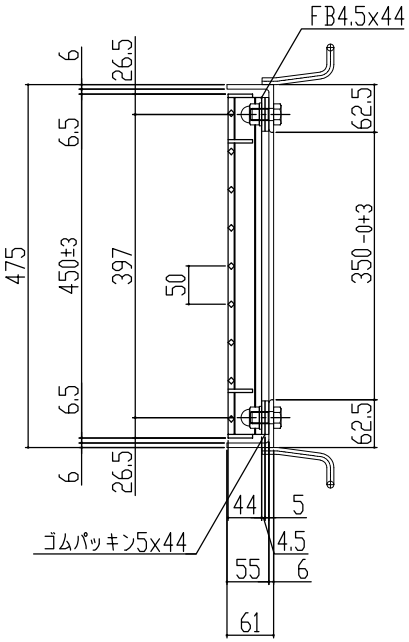

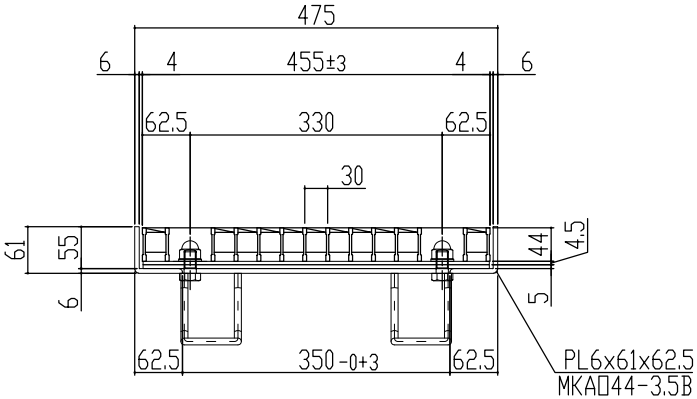

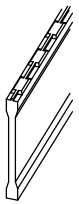

主部材詳細図

本体重量	12.4kg
受枠重量	10.1kg
合計重量	22.5kg

表面処理　本体は溶融亜鉛メッキ仕上げ
(JIS H8641)
受枠は錆止め黒塗装仕上げ

訂正年月日	訂正番	訂正年月日	訂　正　事　項	訂正者	承認印
標準製作図面					
試作図面					
特注図面					
検討図面					

承認印	検　印	製　図
平元	山口	松本
材　質	数　量	縮　尺
主部材SS540		

図面名称：ますぶた(ハイテン)ｸﾞﾚｰﾁﾝｸﾞ ﾉﾝｽﾘｯﾌﾟ
開口 350x350用 並目ボルト固定KBﾀｲﾌﾟ

T-25
LNFA445-3.5BB

株式会社 マキテック
MK駐輪事業部

図番：MKG-L-804