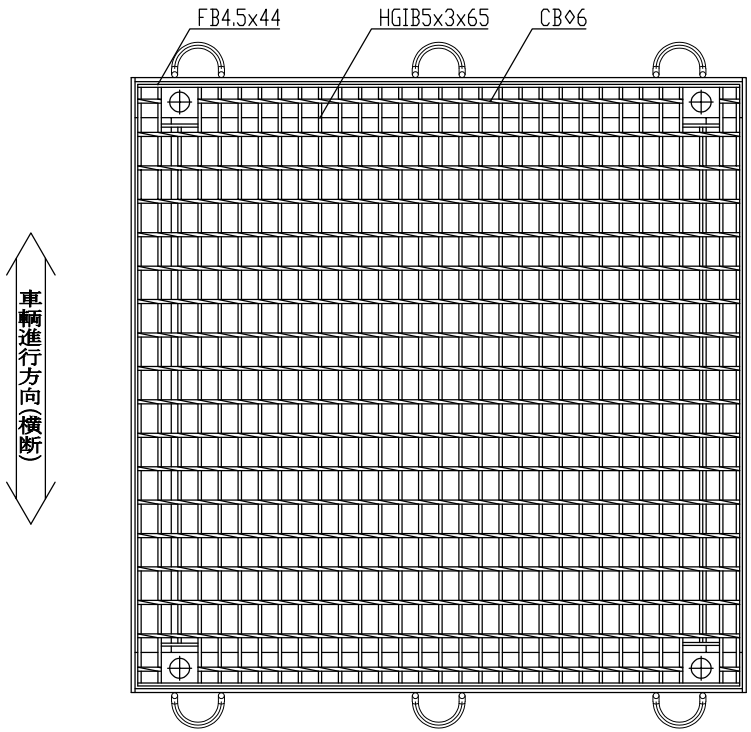


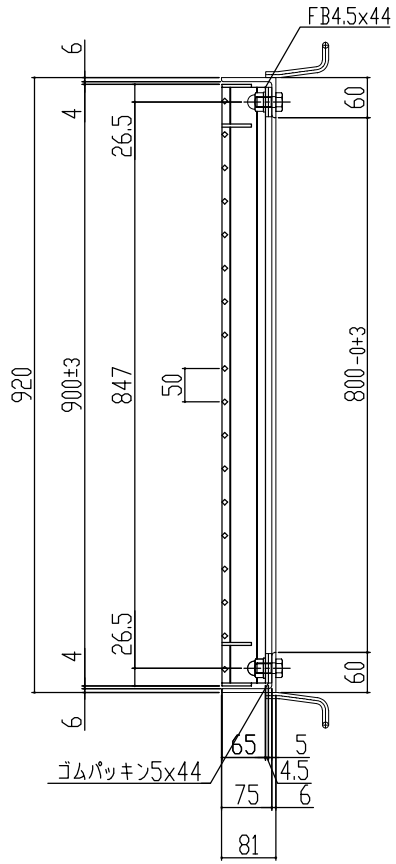


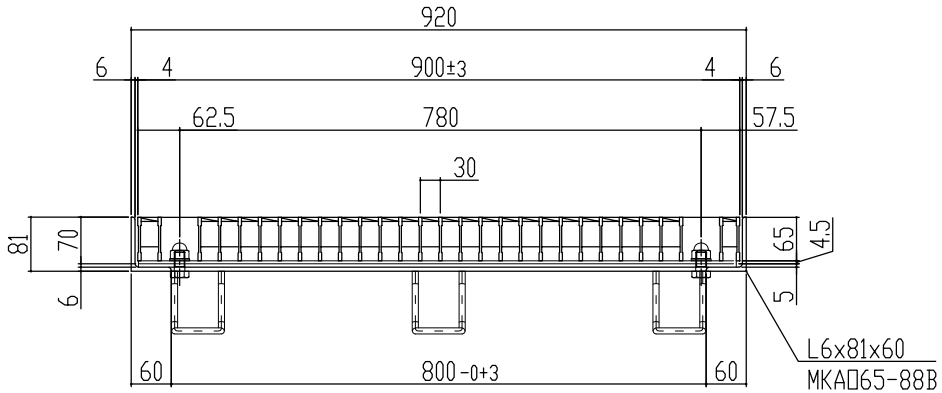


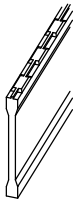

主部材詳細図

| | |
|---|---|
| 本体重量 | 62.9kg |
| 受枠重量 | 24.4kg |
| 合計重量 | 87.3kg |

表面処理　本体は溶融亜鉛メッキ仕上げ
(JIS H8641)
受枠は錆止め黒塗装仕上げ

| 訂正年月日 | 訂正番 | 訂正年月日 | 訂　正　事　項 | 訂正者 | 承認印 | 承認印 | 検　印 | 製　図 |
|---|---|---|---|---|---|---|---|---|
| 標準製作図面 | | | | | | 平元 | 山口 | 松本 |
| 試作図面 | | | | | | | | |
| 特注図面 | | | | | | 材　質 | 数　量 | 縮　尺 |
| 検討図面 | | | | | | 主部材SS540 | | |

図面名称：ますぶた(ハイテン)ｸﾞﾚｰﾁﾝｸﾞ ﾉﾝｽﾘｯﾌﾟ
開口 800x800用 並目ボルト固定KBﾀｲﾌﾟ

T-20
LNFA655-88BB

株式会社 マキテック
MK駐輪事業部

図番：MKG-L-836