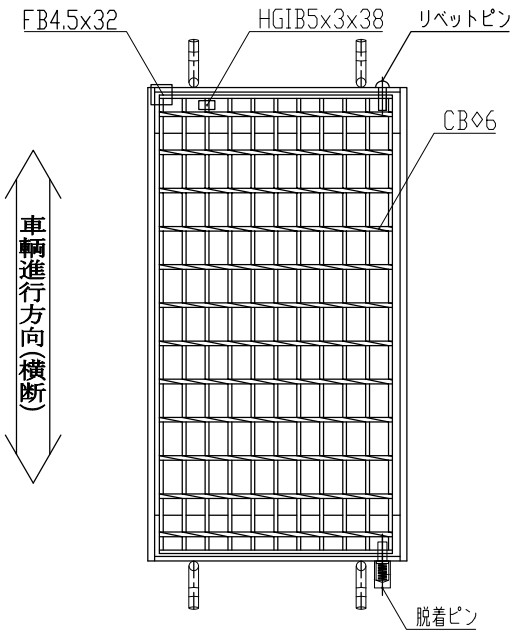

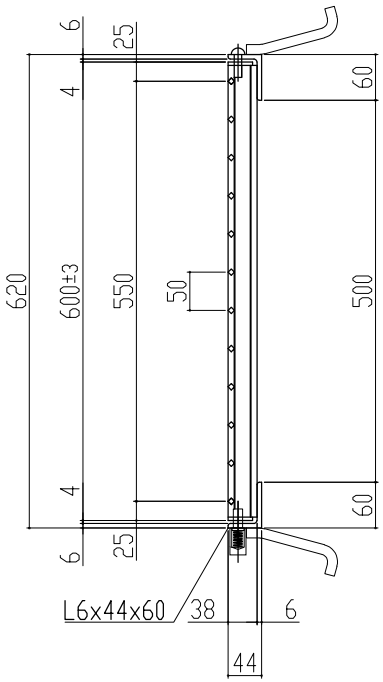

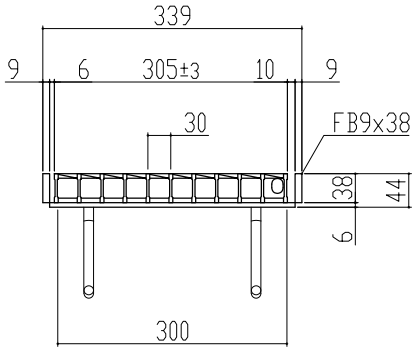

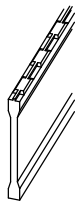

主部材詳細図

本体重量	9.3kg
受枠重量	7.0kg
合計重量	16.3kg

表面処理　本体は溶融亜鉛メッキ仕上げ
(JIS H8641)
受枠は錆止め黒塗装仕上げ

訂正年月日	訂正番	訂正年月日	訂　正　事　項	訂正者	承認印	承認印	検 印	製 図
標準製作図面						平元	山口	松本
試作図面								
特注図面						材 質	数 量	縮 尺
検討図面						主部材SS540		

図面名称：ますぶた(110度開閉式)ハイテングレーチング
開口300×500用 並目ノンスリップ

T-14・T-6
LNFB385-35

株式会社 マキテック
MK駐輪事業部

図番：MKG-L-927