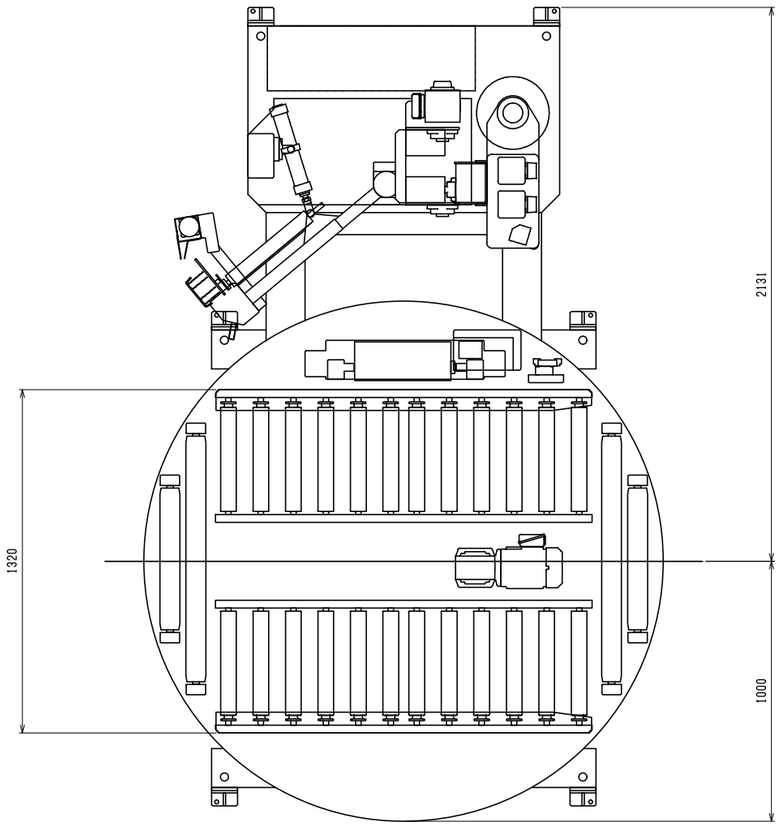

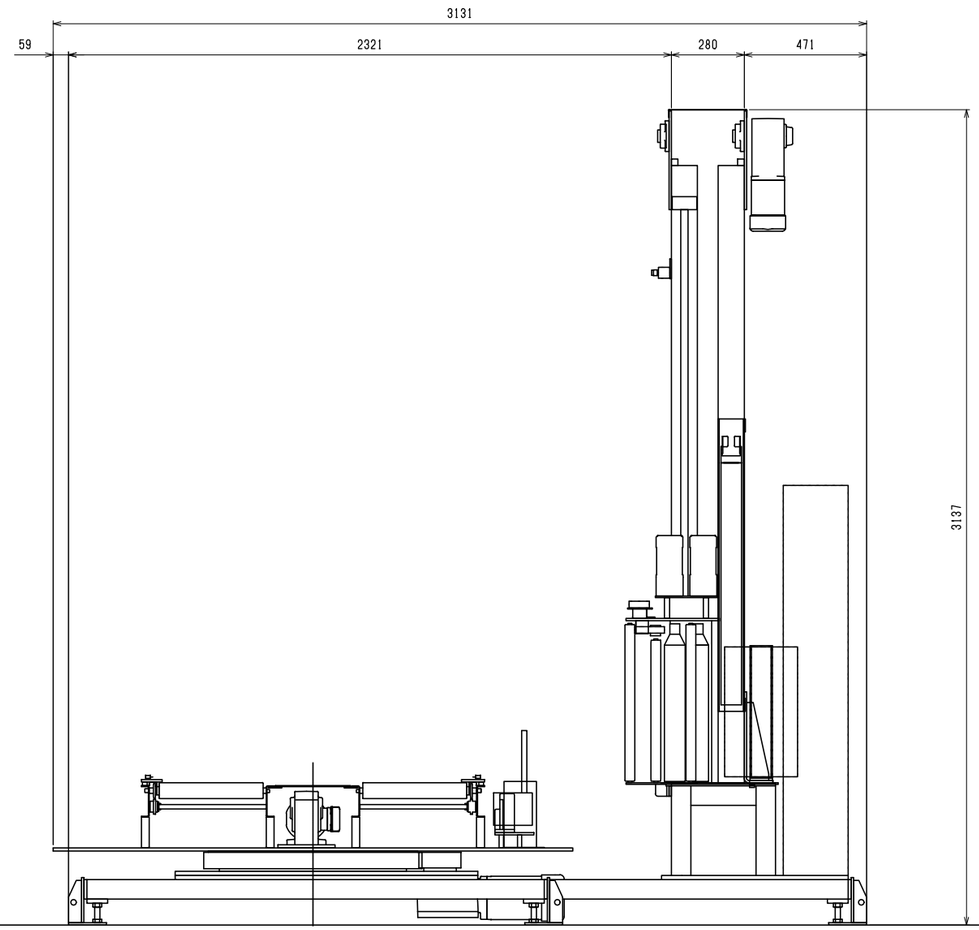

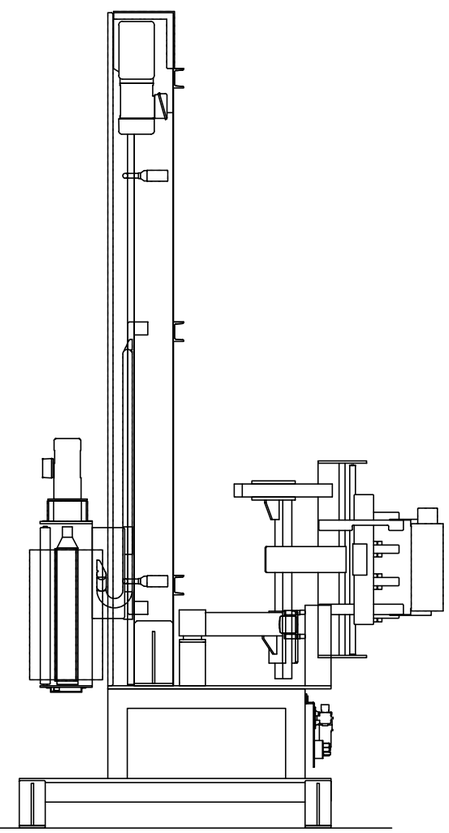

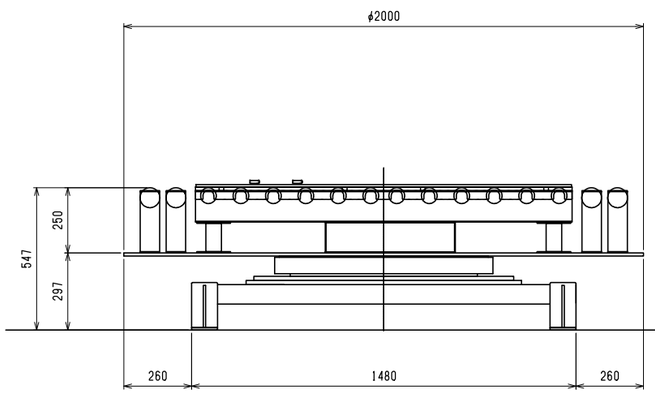

△				尺度				
△				日付				
△				承認	検図	製図		
△								
改訂番号	年月日	改訂事由	担当					

名称 ストレッチフィルム包装機 AKP

図番

株式会社マキテック