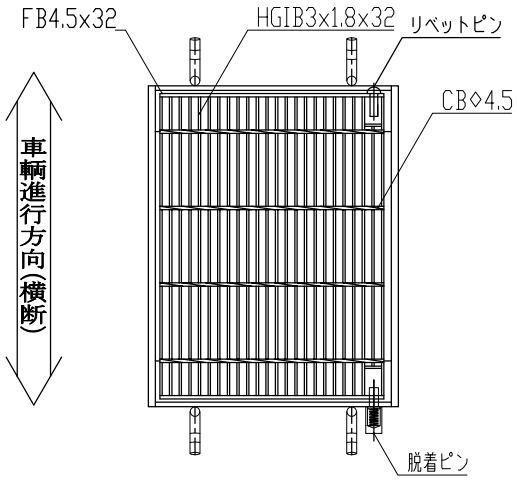

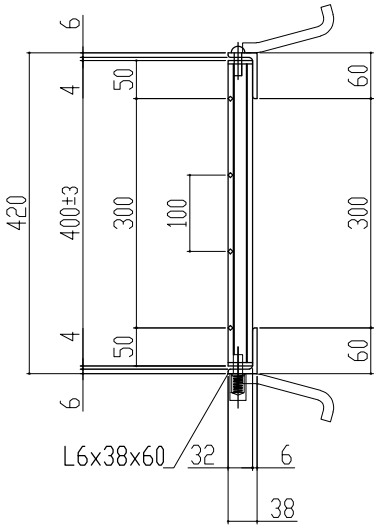

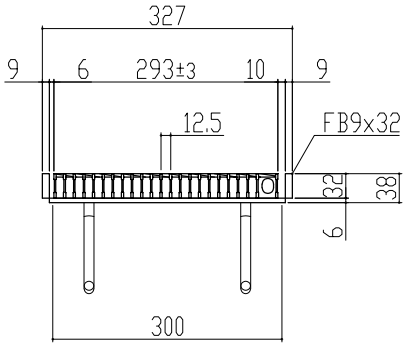

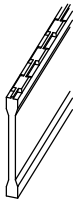

本体重量　6.5kg
受枠重量　5.4kg
合計重量　11.9kg

表面処理　本体は溶融亜鉛メッキ仕上げ
(JIS H8641)
受枠は錆止め黒塗装仕上げ

訂正年月日	訂正番	訂正年月日	訂　正　事　項	訂正者	承認印	承認印	検　印	製　図
標準製作図面						平元	山口	松本
試作図面								
特注図面						材　質	数　量	縮　尺
検討図面						主部材SS540		

図面名称：ますぶた(110度開閉式)ハイテングレーチング 開口300×300用 細目ノンスリップ

T-20
LNHFB323-33

株式会社 マキテック
MK駐輪事業部

図番：MKG-L-960