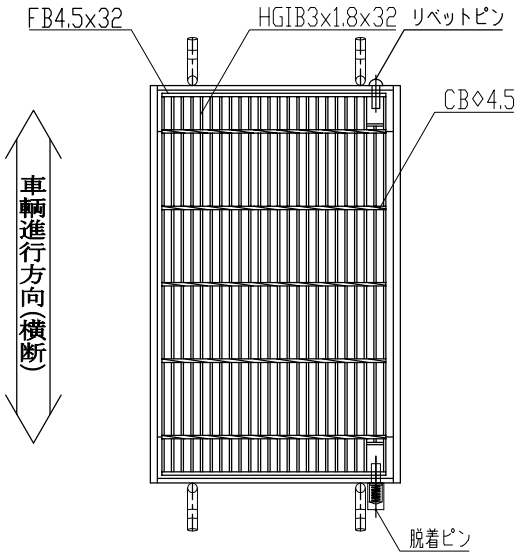

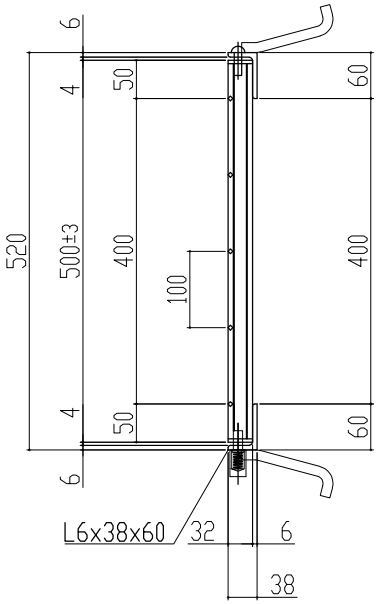

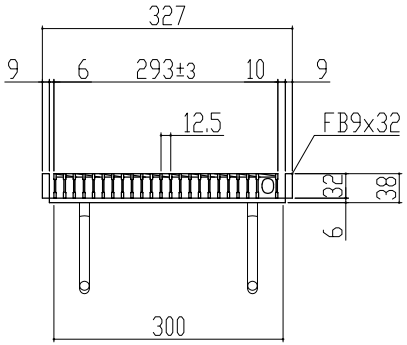

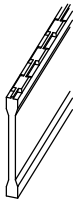

主部材詳細図

本体重量　8.0kg
受枠重量　5.9kg
合計重量　13.9kg

表面処理　本体は溶融亜鉛メッキ仕上げ
(JIS H8641)
受枠は錆止め黒塗装仕上げ

訂正年月日	訂正番	訂正年月日	訂　正　事　項	訂正者	承認印	承認印	検　印	製　図	図面名称	ますぶた(110度開閉式)ハイテングレーチング 開口300×400用 細目ノンスリップ	株式会社 マキテック MK駐輪事業部
標準製作図面						平元	山口	松本			
試作図面										T-14・T-6 LNHFB323-34	図番 MKG-L-972
特注図面						材　質	数　量	縮　尺			
検討図面						主部材SS540					