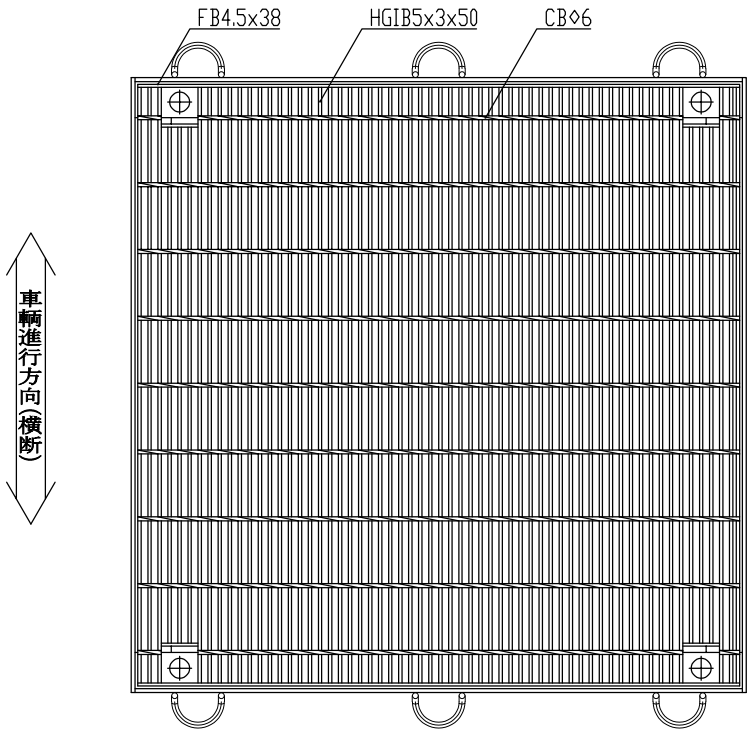

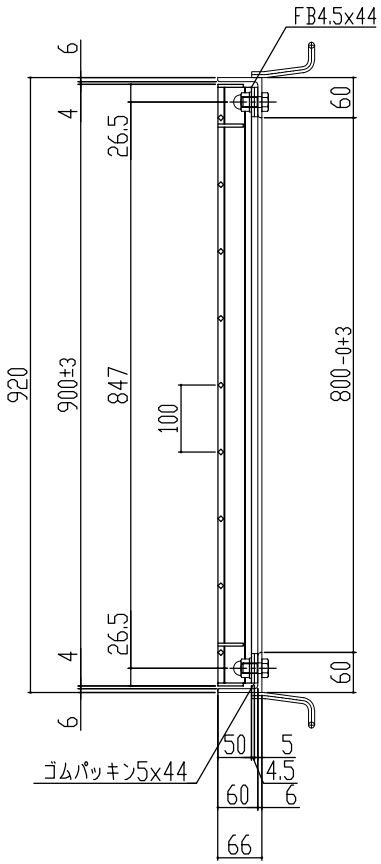

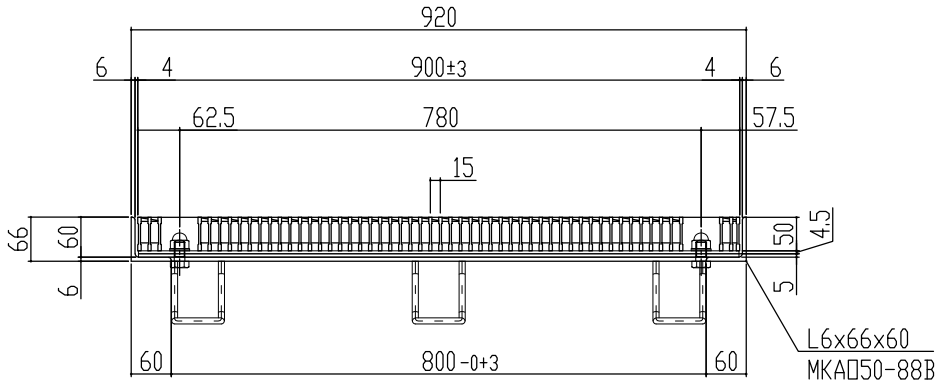

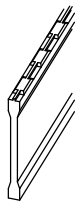

主部材詳細図

本体重量	86.2kg
受枠重量	21.8kg
合計重量	108.0kg

表面処理　本体は溶融亜鉛メッキ仕上げ
(JIS H8641)
受枠は錆止め黒塗装仕上げ

訂正年月日	訂正番	訂正年月日	訂　正　事　項	訂正者	承認印	承認印	検 印	製 図	図面名称		
標準製作図面						平元	山口	松本		ますぶた(ハイテン)ｸﾞﾚｰﾁﾝｸﾞ ﾉﾝｽﾘｯﾌﾟ 開口 800x800用 細目ボルト固定KBﾀｲﾌﾟ	株式会社 マキテック MK駐輪事業部
試作図面											
特注図面						材 質	数 量	縮 尺		T-25 LNHFA505-88BB	図番 MKG-L-896
検討図面						主部材SS540					