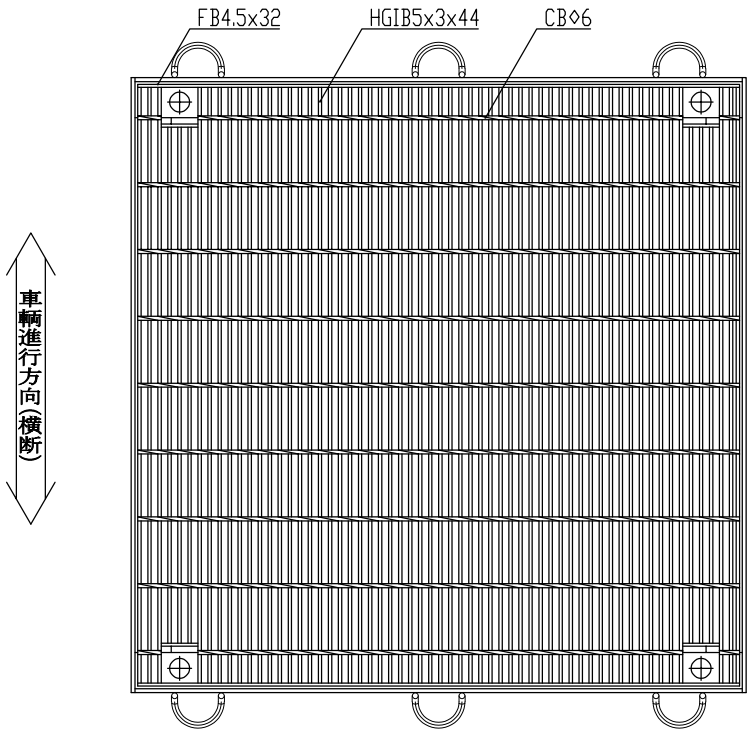

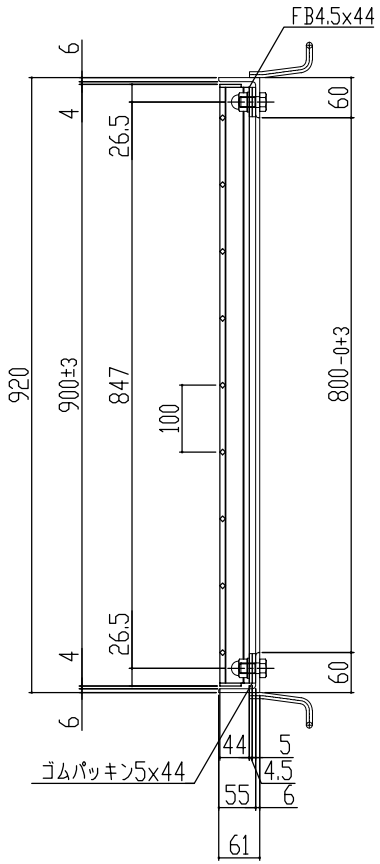

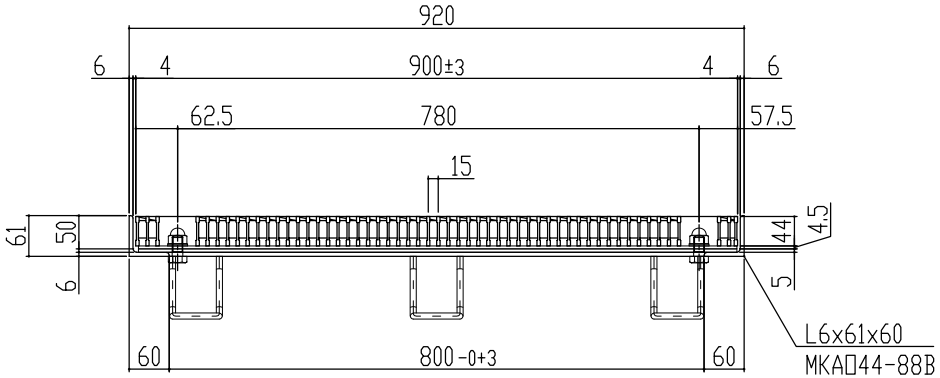

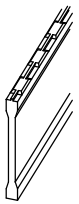

主部材詳細図

本体重量	77.6kg
受枠重量	21.0kg
合計重量	98.6kg

表面処理　本体は溶融亜鉛メッキ仕上げ
(JIS H8641)
受枠は錆止め黒塗装仕上げ

訂正年月日	訂正番	訂正年月日	訂　正　事　項	訂正者	承認印	承認印	検　印	製　図	図面名称	
標準製作図面						平元	松本	山口	ますぶた(ハイテン)ｸﾞﾚｰﾁﾝｸﾞ ﾉﾝｽﾘｯﾌﾟ 開口 800x800用 細目ボルト固定KBﾀｲﾌﾟ	株式会社 マキテック MK駐輪事業部
試作図面									T-20 LNHFA445-88BB	図番 MKG-L-8116
特注図面						材質	数量	縮尺		
検討図面						主部材SS540				