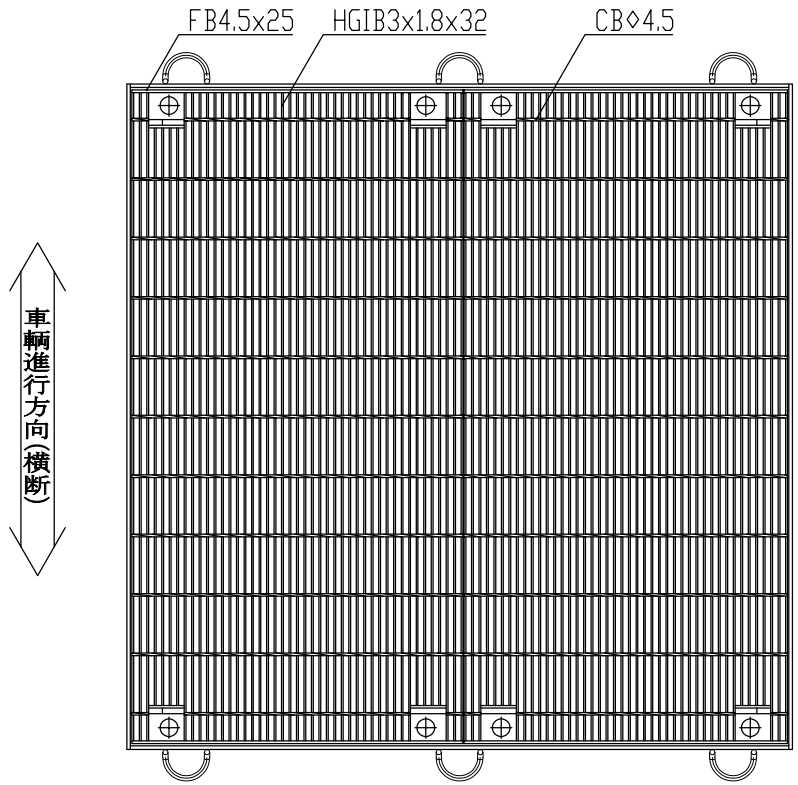

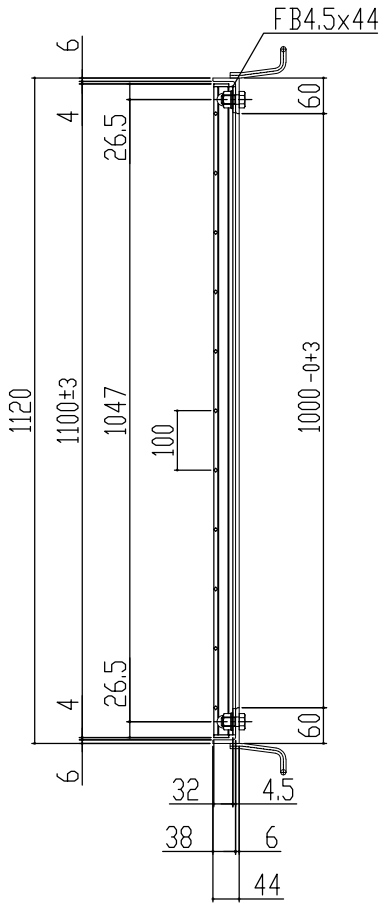

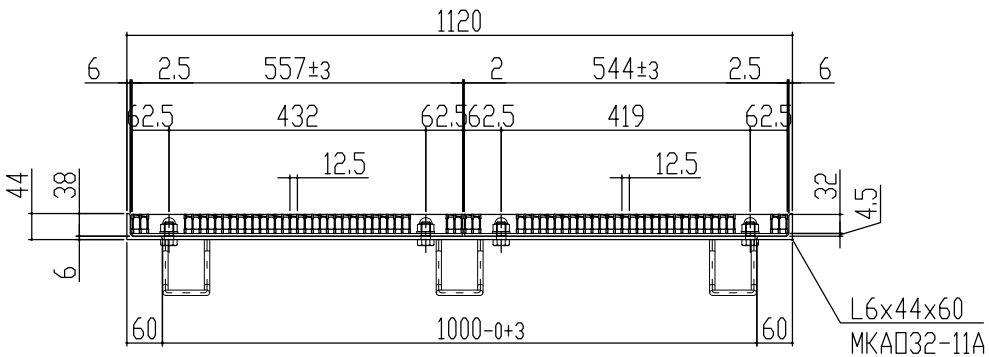

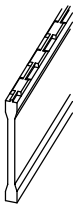

主部材詳細図

本体重量	64.9kg(=32.8+32.1)
受枠重量	21.9kg
合計重量	86.8kg

訂正年月日	訂正番	訂正年月日	訂　正　事　項	訂正者	承認印
標準製作図面					
試作図面					
特注図面					
検討図面					

承認印	検　印	製　図
平元	山口	松本
材　質	数　量	縮　尺
主部材SS540		

図面名称

ますぶた(ハイテン)ｸﾞﾚｰﾁﾝｸﾞ ﾉﾝｽﾘｯﾌﾟ
開口 1000x1000用 細目ボルト固定KAタイプ

T-2

LNHFA323-11BB

株式会社 マキテック
MK駐輪事業部

図番 MKG-L-8159