# ATB2 トラバーサー

アルミフレームを使用し、ラック&ピニオンにてノンスリップを実現したトラバーサーです。

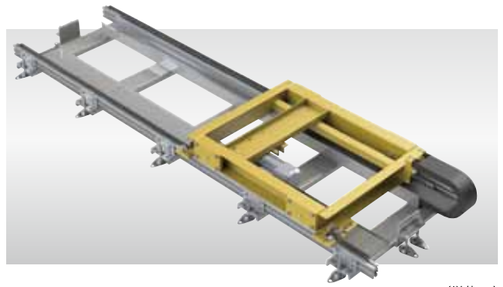

（単位 ㎜）

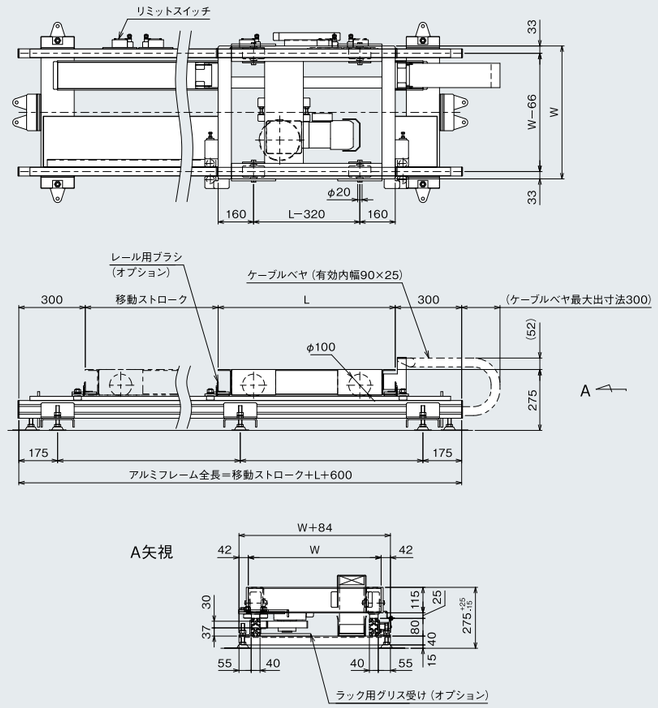


■ 型式の見方

（例）

| 型式 | 長さ(L) | 幅(W) | 移動ストローク(S) | 速度 | リミットスイッチ | ケーブルベヤ | グリス受け | レール用ブラシ |
|---|---|---|---|---|---|---|---|---|
| ATB2 | L2000 | W2000 | S3000 | V5 | L2 | K | G | B |

※長さL、幅W及び移動ストロークSの記号の次に寸法（㎜）を入れてください。
※リミットスイッチが不要の場合は無記号、必要な場合はLの次に必要個数を入れてください。
※ケーブルベヤが不要の場合は無記号、必要な場合はKを入れてください。
※ラック用グリス受けが不要の場合は無記号、必要な場合はGを入れて下さい。
※レール用ブラシが不要の場合は無記号、必要な場合はBを入れて下さい。
※台車＋搬送物が1000kg以下の場合は脚ピッチ1000以下で取付して下さい。
1000kgを超える場合は脚ピッチ750以下で取付して下さい。

■ 仕様

（単位 ㎜）

| 型　式 | ATB2 |
|---|---|
| 長さ(L) | 800〜2, 000 |
| 幅(W) | 600〜2, 000 |
| 移動ストローク(S) | max50,000st |
| 搬送能力(kg) | max1,700 ※1 |
| モーター出力(kW) | 0.2・0.4（手動解放ブレーキ付・AC200V三相） |

※速度が速い場合はスロースタート、スローダウン制御をしてください。
※1：速度V11の場合はmax1,450kg、速度V12の場合はmax1,150kgとなります。

■ 速度記号

| 記号 | 速度(m/min) 50/60Hz | モーター容量(kW) | 記号 | 速度(m/min) 50/60Hz | モーター容量(kW) |
|---|---|---|---|---|---|
| V1 | 3.4/4 | 0.2 | V7 | 13.4/16.1 | 0.4 |
| V2 | 4/4.8 | | V8 | 16.1/19.3 | |
| V3 | 5/6 | | V9 | 20.1/24.2 | |
| V4 | 6.7/8 | | V10 | 26.9/32.2 | |
| V5 | 8/9.7 | | V11 | 32.2/38.7 | |
| V6 | 10/12 | | V12 | 40.3/48.3 | |





MAKITECH DRIVEN CONVEYOR

# AST2 エアーストッパー

取付が簡単なストッパー装置を標準化しました。

（単位 ㎜）

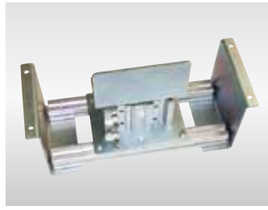

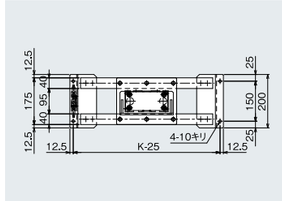


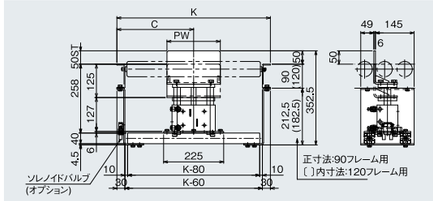


■ 型式の見方

（例）

| 型式 | ストッパープレート幅(PW) | C | K | 取付ブラケット | ソレノイドバルブ | スイッチ |
|---|---|---|---|---|---|---|
| AST2 | 200 | C285 | K590 | A | W1 | AS2 |

※C及びKは記号の次に寸法（㎜）を入れてください。

■ 仕様

（単位 ㎜）

| 型　式 | | AST2 | | | | |
|---|---|---|---|---|---|---|
| ストッパープレート幅 | PW | 100 | 150 | 200 | 250 | 300 |
| | 適合ローラ幅 | 250W以上 | 300W以上 | 350W以上 | 400W以上 | 450W以上 |
| 取付ブラケット | | 無記号：不要・A：［120フレーム用・B：［90フレーム用 | | | | |
| ソレノイドバルブ | 2位置ダブル | 無記号：不要・W1：AC100V用・W2：AC200V用・W3：DC24V用 | | | | |
| | 2位置シングル | 無記号：不要・S1：AC100V用・S2：AC200V用・S3：DC24V用 | | | | |
| スイッチ | | 無記号：不要・AS1：1ヶ・AS2：2ヶ<br>（リレー・シーケンサー〈DC24V・AC100V〉いずれも使用可能） | | | | |
| 耐荷重 | | 30kg | | | | |
| エアーシリンダー | | φ63（エアー圧0.4〜0.8Mpa） | | | | |

※ストッパープレート寸法は取付コンベヤのフレーム内幅-120以下で選定してください。※使用条件により上記仕様が変わる場合もありますのでご相談ください。

# AST3 エアーストッパー

耐荷重200kgのエアーストッパーです。

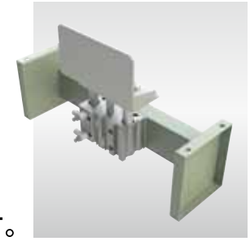

| 機種 | H1 | H2 | A | B |
|---|---|---|---|---|
| ［90フレーム | 90 | 205 | 12.5 | 30 |
| ［120フレーム | 120 | 175 | 12.5 | 30 |
| ［150フレーム | 150 | 145 | 20 | 40 |

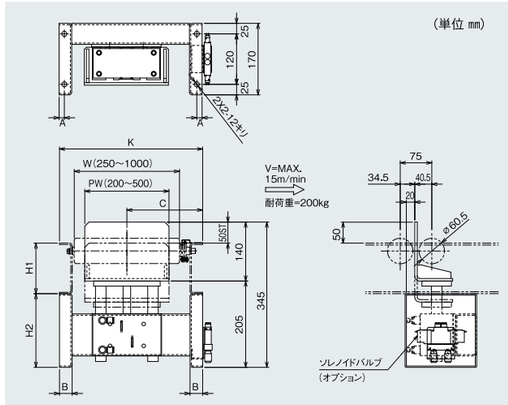


■ 型式の見方

（例）

| 型式 | ストッパープレート幅(PW) | C | K | 取付ブラケット | ソレノイドバルブ | スイッチ |
|---|---|---|---|---|---|---|
| AST3 | 200 | C300 | K575 | A | W | AS1 |

※C及びKは記号の次に寸法（㎜）を入れてください。

■ 仕様

| 型　式 | | AST3 |
|---|---|---|
| ストッパープレート | PW | 200〜500 |
| 適合ローラ幅 | W | PW+50以上とします |
| 取付ブラケット | | 無記号：不要・A：［90フレーム用・B：［120フレーム用・C：［150フレーム用 |
| ソレノイドバルブ | 2位置ダブル | 無記号:不要・W1：AC100V・W2：AC200V用・W3：DC24V用 |
| | 2位置シングル | 無記号:不要・S1：AC100V・S2：AC200V用・S3：DC24V用 |
| スイッチ | | 無記号：不要・AS1：1ヶ・AS2：2ヶ(リレー・シーケンサー〈DC24V・AC100V〉いずれも使用可能) |
| 耐荷重 | | 200kg |
| エアーシリンダー | | φ63(エアー圧0.4〜0.8Mpa) |