AST4

エアーストッパー

耐荷重500kgの
エアーストッパーです。

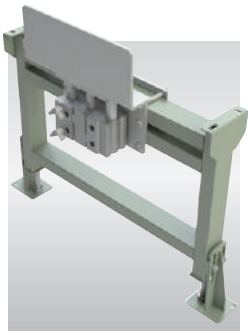

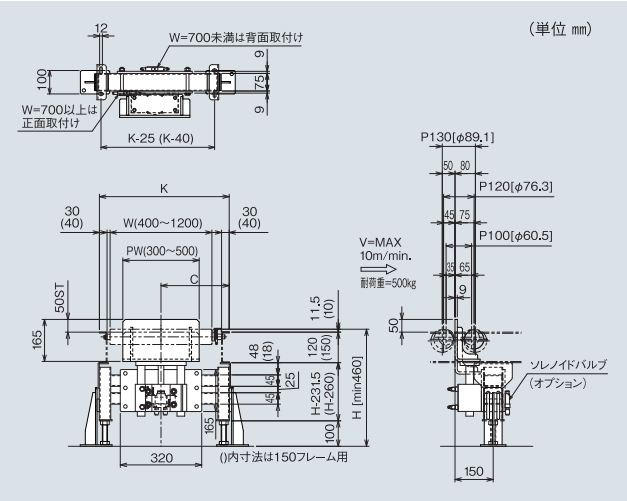

■ 型式の見方

	型式	ストッパープレート幅(PW)	C	K	H	取付ブラケット	ソレノイドバルブ	スイッチ
(例)	AST4	300	C400	K575	H700	A	W1	AS1

※C及びKは記号の次に寸法(mm)を入れてください。

■ 仕様

型　式		AST4
ストッパープレート	PW	300～500
適合ローラ幅	W	PW+100以上とします
取付ブラケット		無記号:不要・A:[120フレーム用・B:[150フレーム用
ソレノイドバルブ	2位置ダブル	無記号:不要・W1:AC100V・W2:AC200V用・W3:DC24V用
	2位置シングル	無記号:不要・S1:AC100V・S2:AC200V用・S3:DC24V用
スイッチ		無記号:不要・オートスイッチ仕様 AS1:1ヶ・AS2:2ヶ 近接センサ仕様 PX1:1ヶ・PX2:2ヶ (リレー・シーケンサー〈DC24V・AC100V〉いずれも使用可能。ただし近接センサ仕様はDC24Vとする)
耐荷重		500kg
エアーシリンダー		φ80(エアー圧0.4～0.8Mpa)

AST5

エアーストッパー

耐荷重1000kgの
エアーストッパーです。

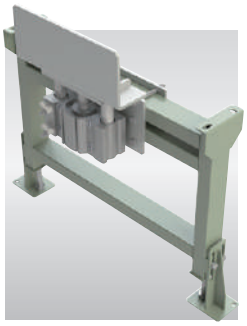

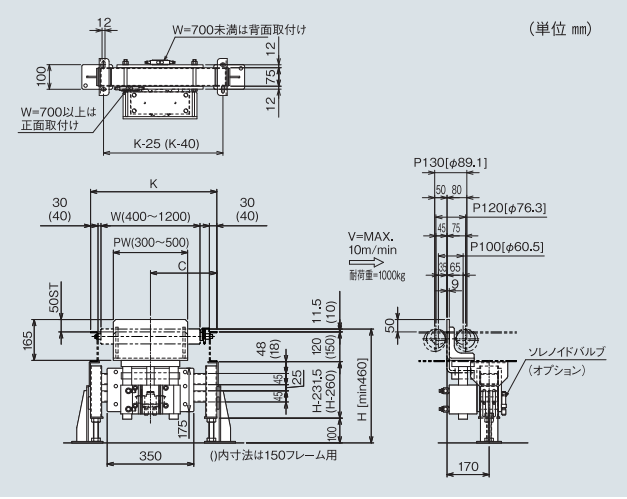

■ 型式の見方

	型式	ストッパープレート幅(PW)	C	K	H	取付ブラケット	ソレノイドバルブ	スイッチ
(例)	AST5	300	C400	K575	H700	A	W1	AS1

※C及びKは記号の次に寸法(mm)を入れてください。

■ 仕様

型　式		AST5
ストッパープレート	PW	300～500
適合ローラ幅	W	PW+100以上とします
取付ブラケット		無記号:不要・A:[120フレーム用・B:[150フレーム用
ソレノイドバルブ	2位置ダブル	無記号:不要・W1:AC100V・W2:AC200V用・W3:DC24V用
	2位置シングル	無記号:不要・S1:AC100V・S2:AC200V用・S3:DC24V用
スイッチ		無記号:不要・オートスイッチ仕様 AS1:1ヶ・AS2:2ヶ 近接センサ仕様 PX1:1ヶ・PX2:2ヶ (リレー・シーケンサー〈DC24V・AC100V〉いずれも使用可能。ただし近接センサ仕様はDC24Vとする)
耐荷重		1000kg
エアーシリンダー		φ100(エアー圧0.4～0.8Mpa)