許容差についてはJISB0405(1991)の公差等級（粗級）に準ずる。

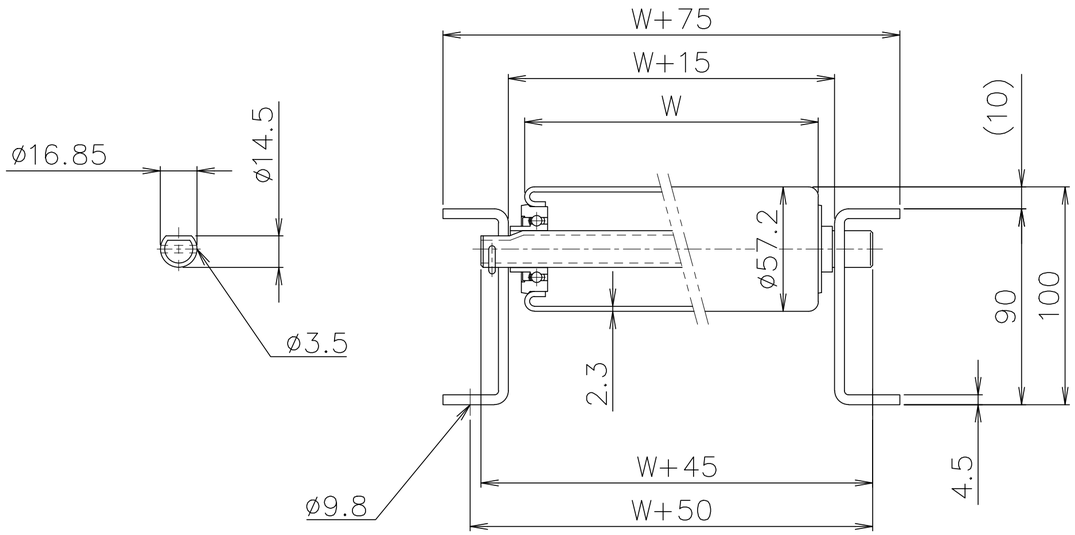


拡大図(S=1:2)

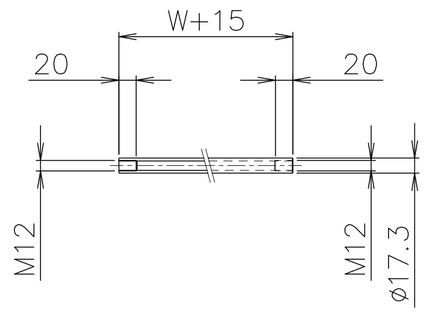


パイプ支手(S=1:5)

| 品番 | 品名 | 材質 | 一台分個数 | 製作個数 | 備考 |
|---|---|---|---|---|---|
| 101 | ローラ | STKM | 1式 | | R−5723 W(めっき付) |
| 102 | パイプ軸 | STKM | 1式 | | 呼びø17 (ø16.85x2.0,W+45) |
| 103 | フレーム | SS400 | 1式 | | [90x30x4.5 |
| △2 104 | パイプ支手 | STKM11A | 1式 | | ø17.3 (W+15) |
| 105 | 連結金具 | SS400 | 1式 | | オプション品 |

## 仕様

| | |
|---|---|
| 標準機長 L | 1000,1500<br>2000,3000 |
| ローラ幅 W | 100〜1000<br>50ﾋﾟﾁ |
| ローラ間隔 P | 75,100<br>150,200 |

## ローラ間隔(P)

| 機長 L | 呼称ピッチ | 実ピッチ |
|---|---|---|
| 1000 | 75 | 77 |
| 1000 | 150 | 142 |
| 1500 | 200 | 188 |
| 2000 | 75 | 77 |
| 2000 | 150 | 154 |

＊ 上記の機長とピッチの組合せの場合
実ピッチが変わります。

## 支手

| ローラ幅 | 形状 | コンベヤ機長 L | 支手本数 |
|---|---|---|---|
| 全幅 | パイプ支手<br>ø17.3x 3.2<br>*上下2段 | 〜1500 未満 | 4本 |
| | | 1500〜2400 未満 | 6本 |
| | | 2400〜3000 | 8本 |

## △1 支手位置(3000Lの場合)

| ローラ間隔 P | A | B | C | D | E |
|---|---|---|---|---|---|
| 75 | 225 | 825 | 900 | 825 | 225 |
| 100 | 200 | 900 | 800 | 900 | 200 |
| 150 | 175 | 875 | 900 | 875 | 175 |
| 200 | 200 | 800 | 1000 | 800 | 200 |

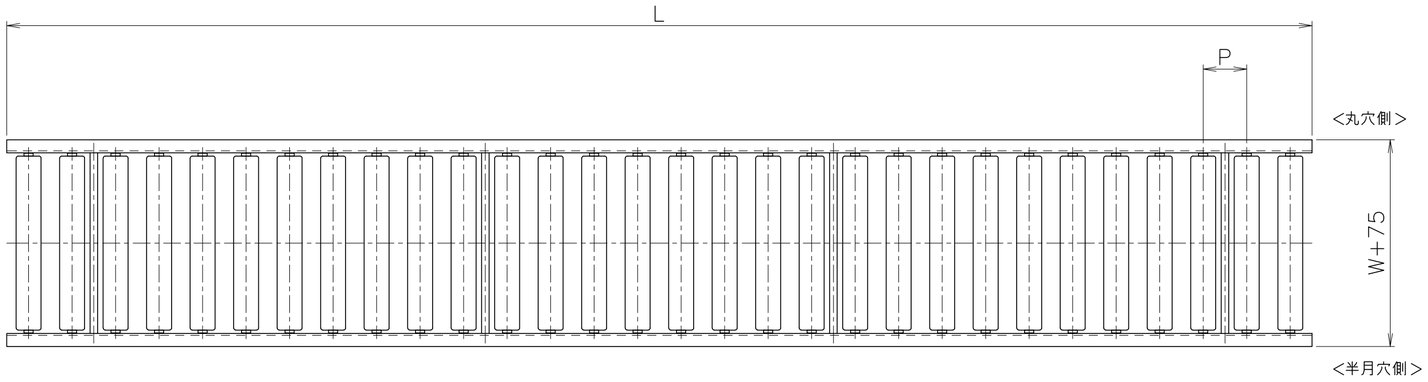


## 脚取付穴寸法

＊ 機長が1000,1500の場合、センターの加工はありません。

＊ 強力型2FB脚取付の場合､穴加工はø12になります。

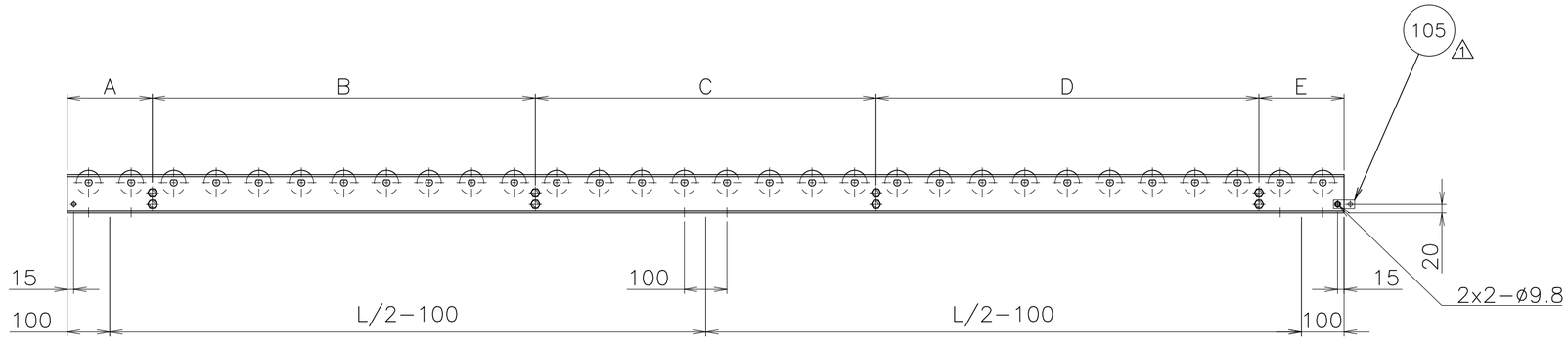


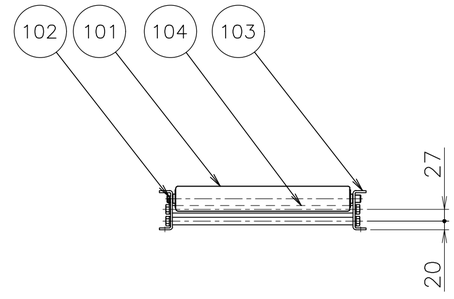


| 改訂番号 | 年月日 | 改訂事由 | 担当 |
|---|---|---|---|
| △4 | | | |
| △3 | | | |
| △2 | '23/01/30 | パイプ支手材質変更 「STPG」→「STKM11A」 | 三宅 |
| △1 | '22/12/26 | 全ローラ幅:パイプ支手(アングル支手廃止),連結金具の取付方向性修正 | 三宅 |

| 尺度 | 1:10 | |
|---|---|---|
| 日付 | 2010/09/01 | |
| 承認 | 検図 | 製図 |
| 田嶋 | 相馬 | 藤田 |

客先 殿

名称 スチール製ローラコンベヤ R−5723

株式会社マキテック

図番 R−5723−01−00−000 △2

原紙サイズ A2