RS-5015

※連結板はオプションです。

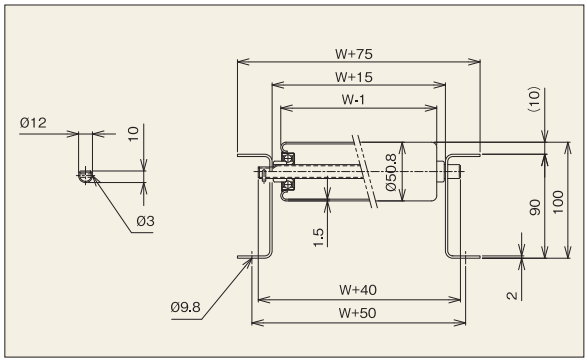

【用途】
中軽荷重搬送用
【製品の特徴】
1)ローラ径φ50.8、ローラ間隔 最小P75です。
2)ローラ幅(公称)は100W～800Wの50mmとびが標準です。
3)プレスベアリング、安価タイプ
注記1.連結板(コンベヤ間の連結部材)は、必要時別途指示お願いします。
注記2.ローラ間隔(P)が計算上割り切れない場合、相当ピッチ(P)になります。

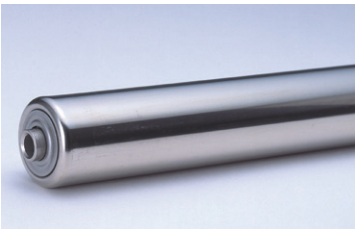

機幅・ローラ強度・重量目安

ローラ幅(公称)W (mm)		100	200	300	400	500	600	700	800
機幅　W+75 (mm)		175	275	375	475	575	675	775	875
ローラ強度1本当り(kg)		135	120	110	90	70	60	50	45
コンベヤ重量目安	75P	29.8	38.2	42.7	51.2	59.7	67.5	75.9	80.4
3,000L(kg)	100P	25.9	32.3	35.8	42.3	48.7	54.6	61.0	64.4
ローラ・軸付重量目安(g)		380	561	742	923	1,104	1,285	1,466	1,647

注記1.ローラ強度は当社の標準コンベヤ・標準軸仕様を基準に計算しております。お客様で軸・フレームをご用意される場合はご注意ください。
注記2.ご使用の状況(衝撃の有無)により強度は変わります。表中の数値は目安値であり、保証値ではありません。

ローラ単品仕様

(単位:mm)

コンベヤ型式	ローラ単体	ローラ寸法			ローラ幅					ローラ仕様		ベアリング
	型式	外径(φ)	肉厚(t)	軸穴(φ)	標準ローラ幅(公称)W	標準ローラ全長 BB	製作可能 最短幅(W)	製作可能 最長幅(W)	フリーサイズ	材質	表面処理	仕様
RS-5015	RS-5015	50.8	1.5	12.2	100～800	W+13	100	800	50とび	SUS304	#400研磨	プレス

※フリーサイズとはローラ幅Wが50mmとび以外を指し、○印の場合違うサイズの製作が可能です。

標準軸仕様

標準軸仕様					
軸径(φ)×肉厚(t) 公称(実寸)	軸長 (mm)	形状	加工	材質	表面処理
12.0×1.0	W+40	パイプ	丸・半月 ヨコピン穴	SUS304	#400研磨

ローラコンベヤ仕様

(単位:mm)

フレーム仕様			標準機長製作範囲					標準ローラ間隔	機高
高さ×幅×肉厚 I×K×t	材質	表面処理	機長 L 1,000	1,500	2,000	3,000	カーブ 内R900	ピッチ P	(ローラ上面) H
[90×30×2	SUS304	2B材	○	○	○	○	○	75・100・150	100

RSM-5015

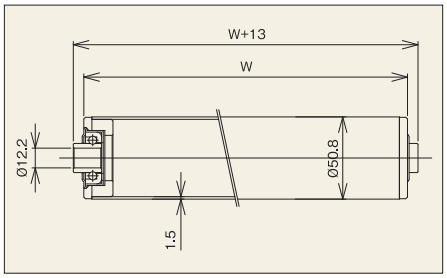

※プレスベアリング
※ローラ幅：50～1,000 フリーサイズ製作可能

RSM-5015C

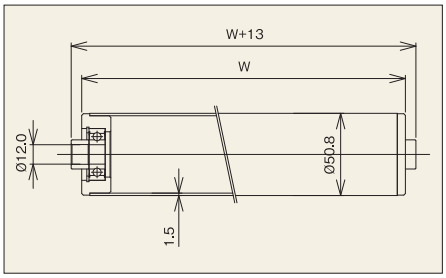

※規格ベアリング
※止め輪タイプ
※ローラ幅：50～1,000 フリーサイズ製作可能

RB-SUS-5015

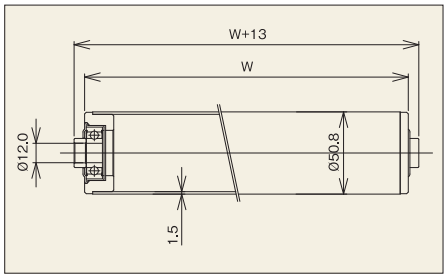

※規格ベアリング
※ローラ幅：50～1,000 フリーサイズ製作可能

(単位mm)

名称記号	ローラ外径(φ)×肉厚(t) ベアリング	軸 外径(φ)×肉厚(t) 加工	フレーム形状 I×K×t コンベヤ機高(H)	機長 L	ローラ幅 W	ローラ間隔 P	カーブ内R R	ローラ強度 [400W](kg)
RSM-5015	50.8×1.5 SUS304 プレスベアリング	12.0 パイプ 丸・半月	[90×30×2 SUS304 100	1,000・1,500 2,000・3,000	フリーサイズ製作可能 50～1,000	75・100・150	900	90
RSM-5015C	50.8×1.5 SUS304 SUS-6201ZZ	11.9 丸棒 丸・半月	[90×30×2 SUS304 100	1,000・1,500 2,000・3,000	フリーサイズ製作可能 50～1,000	75・100・150	900	140
RB-SUS-5015	50.8×1.5 SUS304 SUS-6201ZZ	11.9 丸棒 丸・半月	[90×30×2 SUS304 100	1,000・1,500 2,000・3,000	フリーサイズ製作可能 50～1,000	75・100・150	900	140