ストッパー

S-A型 アングル式

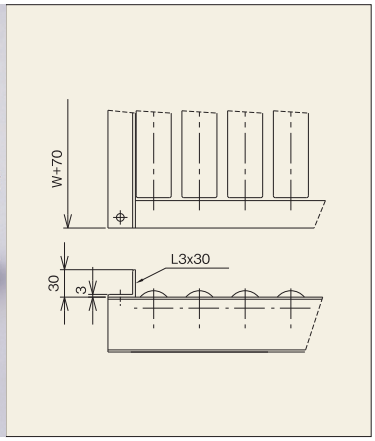

S-B型 ローラ式(S-3812P)

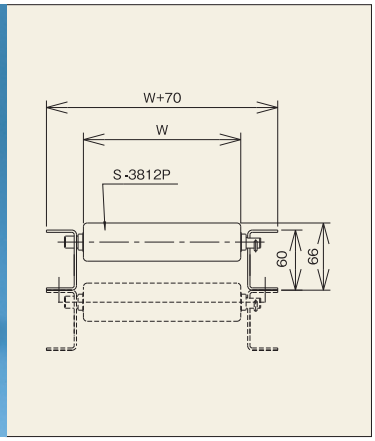

S-C型 クッション式

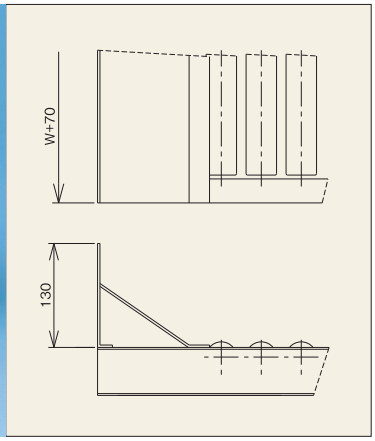

S-G型 ワンタッチ式

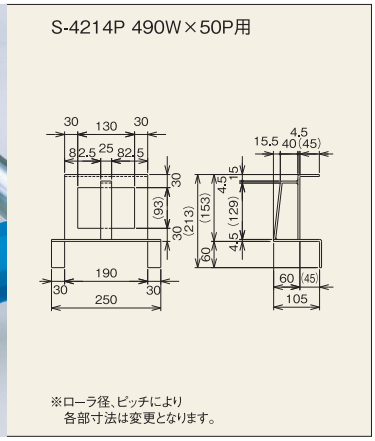

S-D②型

可動式 ローラ幅200W以上

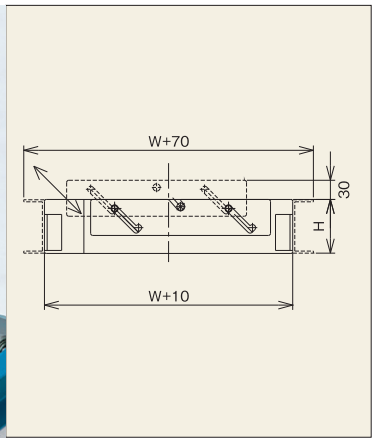

S-D型

可動式 ローラ幅200W未満

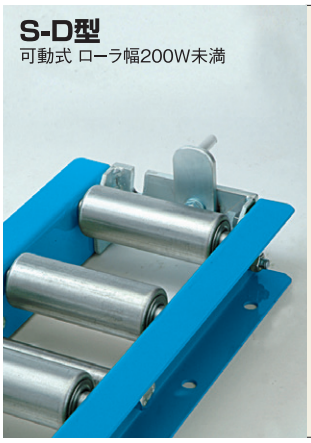

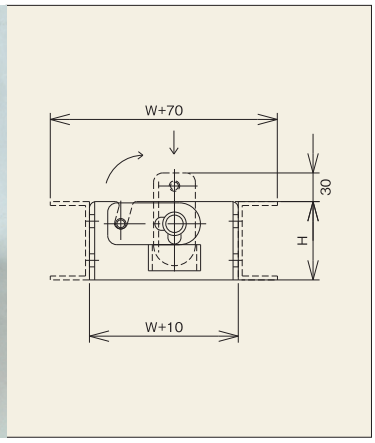

ガイド

S-A型 アングル式

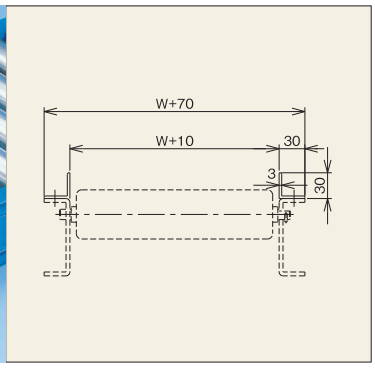
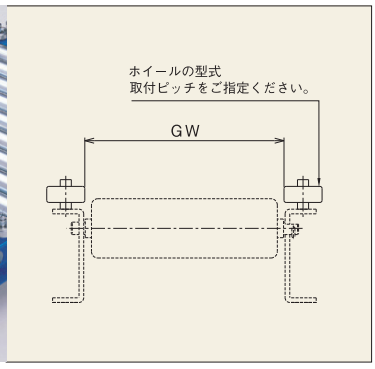
S-C型 ホイール式