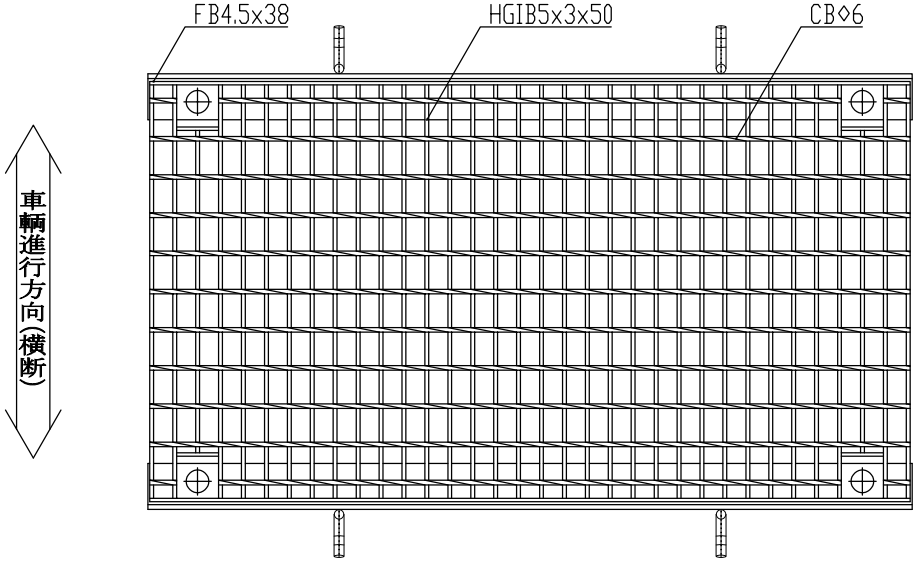

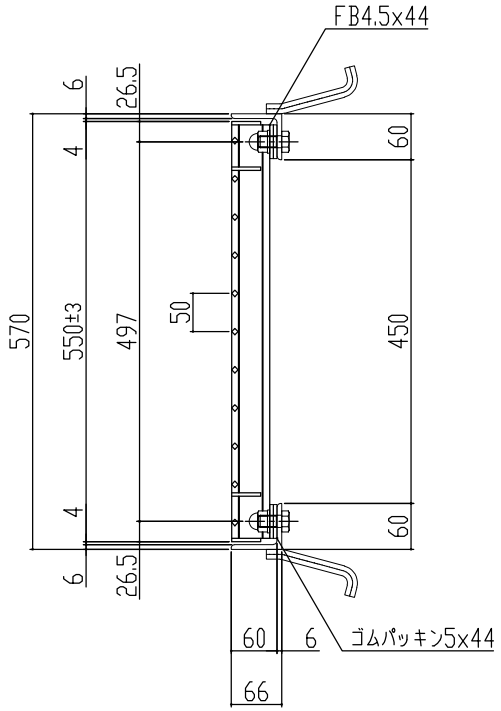

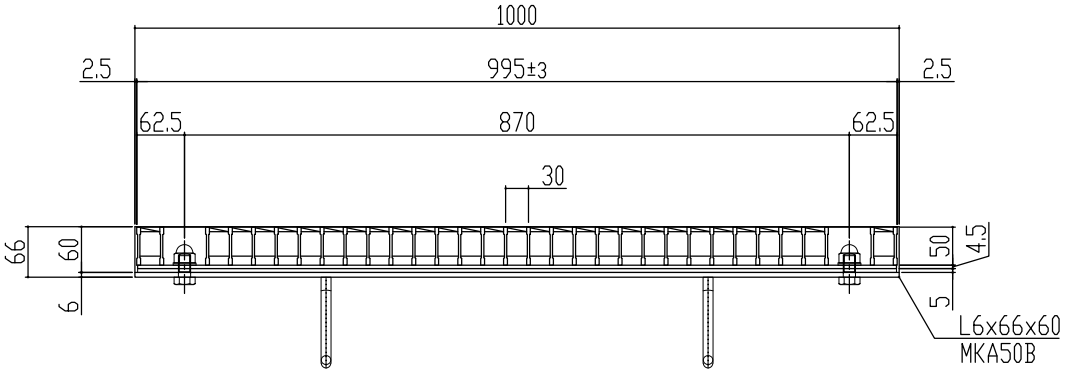

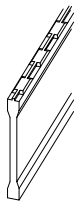

主部材詳細図

本体重量	36.0kg
受枠重量	12.4kg
合計重量	48.4kg

表面処理　本体は溶融亜鉛メッキ仕上げ
(JIS H8641)
受枠は錆止め黒塗装仕上げ

訂正年月日	訂正番	訂正年月日	訂　正　事　項	訂正者	承認印
標準製作図面					
試作図面					
特注図面					
検討図面					

承認印	検　印	製　図
平元	山口	松本
材　質	数　量	縮　尺
主部材SS540		

図面名称：一般側溝用(ハイテン)グレーチング ノンスリップ
溝幅450用 並目ボルト固定KBタイプ

T-20(一般荷重用)
LNMB505-4.5

株式会社 マキテック
MK駐輪事業部

図番：MKG-L-126