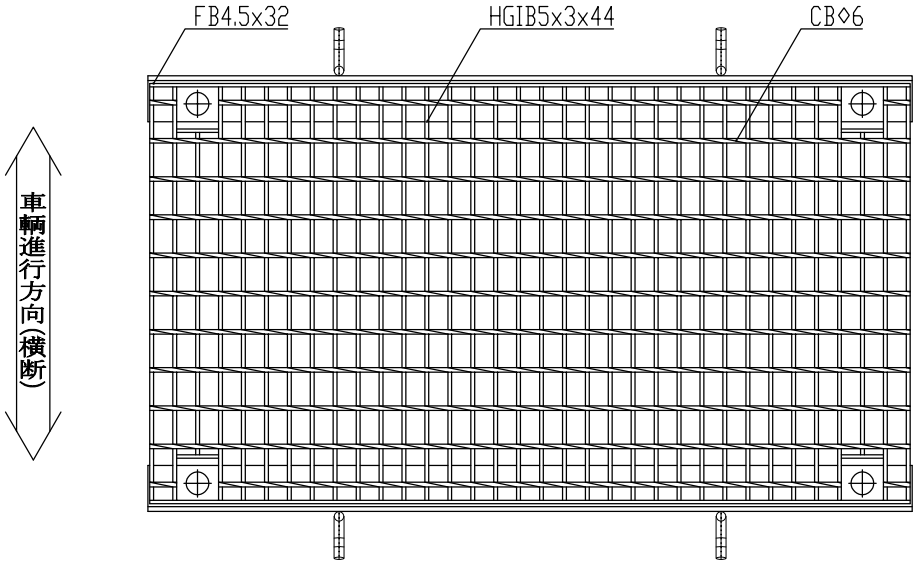


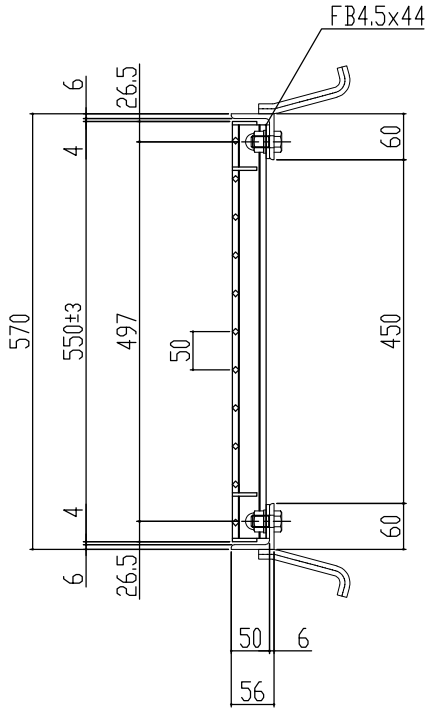


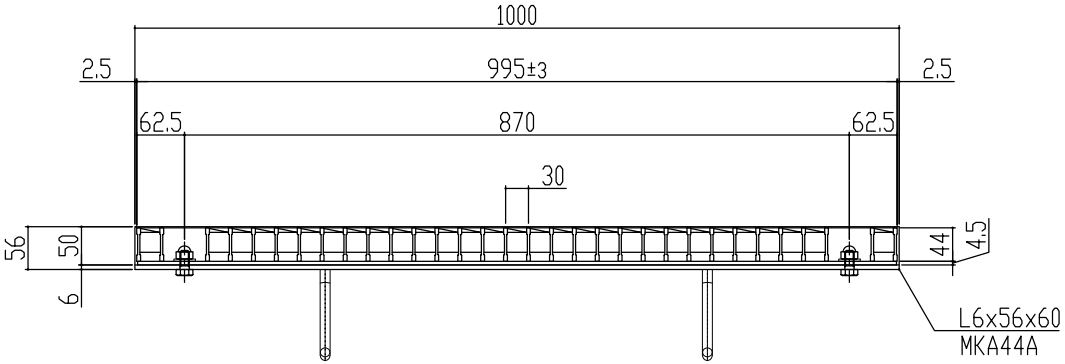


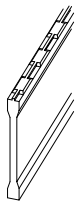

主部材詳細図

| | |
|---|---|
| 本体重量 | 32.8kg |
| 受枠重量 | 11.5kg |
| 合計重量 | 44.3kg |

表面処理　本体は溶融亜鉛メッキ仕上げ
(JIS H8641)
受枠は錆止め黒塗装仕上げ

| 訂正年月日 | 訂正番 | 訂正年月日 | 訂　正　事　項 | 訂正者 | 承認印 |
|---|---|---|---|---|---|
| 標準製作図面 | | | | | |
| 試作図面 | | | | | |
| 特注図面 | | | | | |
| 検討図面 | | | | | |

| 承認印 | 検　印 | 製　図 |
|---|---|---|
| 平元 | 山口 | 松本 |
| 材　質 | 数　量 | 縮　尺 |
| 主部材SS540 | | |

図面名称：一般側溝用(ハイテン)グレーチング　ノンスリップ
溝幅450用 並目ボルト固定KAタイプ
T-14(一般荷重用)
LNMB445-4.5

株式会社 マキテック
MK駐輪事業部

図番：MKG-L-139